Общество с ограниченной ответственностью
«НПК МОРСВЯЗЬАВТОМАТИКА»

УТВЕРЖДЕН
ЦИУЛ.463349.001 Д1-ЛУ

СИСТЕМА ОХРАННАЯ ТЕЛЕВИЗИОННАЯ СОТ ЦИФРОВАЯ II-2003/1

Техническое описание

ЦИУЛ.463349.001 Д1

192174, Россия, г. Санкт-Петербург
Ул. Кибальчича, д. 26 лит. Е

Тел.: +7 (812) 622-23-10
Факс: +7 (812) 362-76-36

info@unicont.com
www.unicont.com

Содержание

1 ВВЕДЕНИЕ....4
2 СТОЙКА МОНТАЖНАЯ (19") 5
3 ВИДЕОСЕРВЕРЫ СЕТЕВЫЕ СВР-16 (ВС СОТ 2-2003/1) И 19-СВР-16 (ВС СОТ 2-2003/2) 11
4 ВИДЕОСЕРВЕР ГИБРИДНЫЙ ГВР-16 (ВС СОТ 3-2003/1) 14
5 КЛИЕНТЫ ЦИФРОВЫЕ (ЭВМ) СБК-127 (ВС СОТ 1-2003/4) И СБК-19-4 (ВС СОТ 1-2003/3) 16
6 КОММУТАТОРЫ СЕТЕВЫЕ ПЧС-БК-8 (ПЧС-БК-8 СОТ-2003/1) и ПЧС-БК-8-НС (ПЧС-БК-8-НС СОТ-2003/2) 21
7 КОММУТАТОРЫ СЕТЕВЫЕ ПЧС-БК-16 (ПЧС-БК-16 СОТ-2003/1), ПЧС-БК-16-НС (ПЧС-БК-16-НС СОТ-2003/2) 24
8 КОММУТАТОР СЕТЕВОЙ ПЧС-БК-24 (ПЧС-БК-24 СОТ-2003/1)....27
9 КОММУТАТОРЫ СЕТЕВЫЕ БК-16 (БК-16 СОТ-2003/4) и БК-16-НС (БК-16-НС СОТ-2003/3)....29
10 БЛОК ПИТАНИЯ ИВС-БП-1500-24 (ИВС-БП -1500-24 СОТ-2003/1) 31
11 БЛОКИ ПИТАНИЯ 19-БП-1000-24 (19-БП-1000-24 СОТ-2003/1), 19-БП-500-24 (19-БП-500-24 СОТ-2003/1)....33
12 БЛОКИ ПИТАНИЯ ИВС-БП-1000-24 (ИВС-БП -1000-24 СОТ-2003/1), ИВС-БП-500-24 (ИВС-БП -500-24 СОТ-2003/1) 35
13 БЛОК ПИТАНИЯ ИВС-БП-350 (ИВС-БП-350 СОТ-2003/1)....37
14 БЛОК ПИТАНИЯ ББП-114-24 (ББП-114-24 СОТ-2003/1)....38
15 БЛОКИ ПИТАНИЯ БП-103 (БП-103 СОТ-2003/1), БП-103-20 (БП-103-20 СОТ-2003/2) 40
16 ЗАРЯДНОЕ УСТРОЙСТВО ИВС-ЗУ-105-24 (ИВС-ЗУ-105 СОТ-2003/1) И ИВС-ЗУ-105-220 (ИВС-ЗУ-105 СОТ-2003/1) 43
17 БЛОК АВТОМАТИЧЕСКОГО ПЕРЕКЛЮЧЕНИЯ ПИТАНИЯ ИВС-АБП-120-24 (ИВС-АБП-120-24 СОТ-2003/1) И ИВС-АБП-120-220 (ИВС-АБП-120-220 СОТ-2003/2) 45
18 ВИДЕОКАМЕРА ЦИФРОВАЯ ЦВЕТНАЯ КМН-100 (ВК СОТ 22121-2003/1)....47
19 ВИДЕОКАМЕРА ЦИФРОВАЯ ЦВЕТНАЯ КУВА-100 (ВК СОТ 22223-2003/1)....50
20 ВИДЕОКАМЕРА АНАЛОГОВАЯ ЦВЕТНАЯ КУВА-100А (ВК СОТ 12223-2003/1)....52
21 ВИДЕОКАМЕРА ЦИФРОВАЯ ЦВЕТНАЯ КМА-130Ex (ВК СОТ 22121-2003/4) 54
22 ВИДЕОКАМЕРА ЦИФРОВАЯ ЦВЕТНАЯ КМН-150Ex (ВК СОТ 22121-2003/5) 56
23 ВИДЕОКАМЕРЫ ЦИФРОВЫЕ ЦВЕТНЫЕ КМН-140У и КМН-140У/С....58
24 ВИДЕОКАМЕРЫ ЦИФРОВЫЕ ЦВЕТНЫЕ КУМА-210У (ВК СОТ 22222-2003/1)....62
25 ВИДЕОКАМЕРА ТЕПЛОВИЗИОННАЯ ТМА-130 (ВК СОТ 22121-2003/8) 66
26 ВИДЕОКАМЕРЫ ЦИФРОВЫЕ ЦВЕТНЫЕ КТМН-160/10.5/У (ВК СОТ 22121-2003/9) 69
27 ВИДЕОКАМЕРА ЦИФРОВАЯ ЦВЕТНАЯ КМА-130У/EX (ВК СОТ 22121-2003/10)....72
28 ВИДЕОКАМЕРА ЦИФРОВАЯ ЦВЕТНАЯ КМН-150У/Ex (ВК СОТ 22121-2003/11)....75
29 ВИДЕОКАМЕРА АНАЛОГОВАЯ ЦВЕТНАЯ КМН-100А (ВК СОТ 12121-2003/1)....77

30 УСТРОЙСТВА ОТОБРАЖЕНИЯ 79
31 КЛИЕНТЫ ЦИФРОВЫЕ (МОНОБЛОКИ) 81
32 ИК-ПРОЖЕКТОРЫ 82
33 ТРЕКБОЛ (ВСТРАИВАЕМЫЙ) МШ-1-50В (МШ-1-50В СОТ 2003/1) 85
34 ПУЛЬТ УПРАВЛЕНИЯ КАМЕРАМИ ПУ-1К (ПУ-1К СОТ-2003/1) 86
35 ДАТЧИК ПЕРЕМЕЩЕНИЯ КОМБИНИРОВАННОГО ТИПА ДП-1 (ДП-1 СОТ-2003/1) 88
36 ИНЖЕКТОР-ПОВТОРИТЕЛЬ ПЧС-ИНЖ (ПЧС-ИНЖ СОТ-2003/1) 90
37 УСТРОЙСТВА ПОВОРОТНЫЕ ДВУХКООРДИНАТНЫЕ 92
38 РАЗВЕТВИТЕЛИ СИГНАЛА 99
39 ПРЕОБРАЗОВАТЕЛЬ СИГНАЛА ETHERNET-КОАКСИАЛ 102
40 КОРОБКИ РАСПРЕДЕЛИТЕЛЬНЫЕ 105
41 МИКРОФОН АКТИВНЫЙ МК-1 (МК-1122 СОТ-2003/1) 109
42 УНИВЕРСАЛЬНЫЙ ПРЕОБРАЗОВАТЕЛЬ ДАННЫХ УПД-145 (УПД-145 СОТ-2003/1) 110
43 ДИКТОФОН ПОРТАТИВНЫЙ ДФ-2 (ДФ-2 СОТ-2003/1) 112

ВВЕДЕНИЕ

Настоящий документ распространяется на изделия из состава Системы охранной телевизионной СОТ цифровой II-2003/1.

Настоящий документ содержит сведения о конструкции, принципе действия, технических характеристиках продукции, изготавливаемой ООО «НПК МСА».

Представленные изделия также могут применяться как самостоятельные устройства или использоваться в составе других систем.

СПИСОК ИСПОЛЬЗУЕМЫХ СОКРАЩЕНИЙ

КЗ – Короткое замыкание

КМЧ – Комплект монтажных частей

СЧС – Составные части системы

VAC – Напряжение переменного тока

VDC – Напряжение постоянного тока

СТОЙКА МОНТАЖНАЯ (19")

ИСПОЛНЕНИЯ

19ТКСТ-21/XXX (19ТКСТ-21-2003/1)
19ТКСТ-25/XXX (19ТКСТ-25-2003/1)
19ТКСТ-30/XXX (19ТКСТ-30-2003/1)
19ТКСТ-34/XXX (19ТКСТ-34-2003/1)
19ТКСТ-39/XXX (19ТКСТ-39-2003/1)
19ТКСТ-43/XXX (19ТКСТ-43-2003/1)
19ТКСТ-48/XXX (19ТКСТ-48-2003/1)
где XXX – обозначение исполнения изделия

ОПИСАНИЕ

Предназначена для размещения 19" СЧС и удобства внутреннего монтажа.
Материал корпуса: сталь окрашенная.
Монтаж: напольный
Класс защиты: IP22

СЕРТИФИКАТЫ

Сертификат РМРС №18.10558.120 (Электрическое оборудование)
Сертификат РМРС № 19.02296.120 (Радиооборудование)

Сертификат соответствия №МВД РФ.03.000606

ТЕХНИЧЕСКИЕ ХАРАКТЕРИСТИКИ

19ТКСТ-21/XXX (19ТКСТ-21-2003/1)

Параметр	19ТКСТ-21/112	19ТКСТ-21/122	19ТКСТ-21/222	19ТКСТ-21/102	19ТКСТ-25/202
	Значение				
Входное напряжение (основное)	220 VAC	220 VAC	24 VDC	220 VAC	24 VDC
Входное напряжение (резервное)	220 VAC	24 VDC	24 VDC	–	–
Высота (L), мм	1130				
Масса, кг	85				

19ТКСТ-25/XXX (19ТКСТ-25-2003/1)

Параметр	19ТКСТ-25/112	19ТКСТ-25/122	19ТКСТ-25/222	19ТКСТ-25/102	19ТКСТ-25/202
	Значение				
Входное напряжение (основное)	220 VAC	220 VAC	24 VDC	220 VAC	24 VDC
Входное напряжение (резервное)	220 VAC	24 VDC	24 VDC	–	–
Высота (L), мм	1350				
Масса, кг	96				

19ТКСТ-30/XXX (19ТКСТ-30-2003/1)

Параметр	**19ТКСТ-30/112**	**19ТКСТ-30/122**	**19ТКСТ-30/222**	**19ТКСТ-30/102**	**19ТКСТ-30/202**
	Значение				
Входное напряжение (основное)	220 VAC	220 VAC	24 VDC	220 VAC	24 VDC
Входное напряжение (резервное)	220 VAC	24 VDC	24 VDC	–	–
Высота (L), мм	1530				
Масса, кг	110				

19ТКСТ-34/XXX (19ТКСТ-34-2003/1)

Параметр	**19ТКСТ-34/112**	**19ТКСТ-34/122**	**19ТКСТ-34/222**	**19ТКСТ-34/102**	**19ТКСТ-34/202**
	Значение				
Входное напряжение (основное)	220 VAC	220 VAC	24 VDC	220 VAC	24 VDC
Входное напряжение (резервное)	220 VAC	24 VDC	24 VDC	–	–
Высота (L), мм	1730				
Масса, кг	121				

19ТКСТ-39/XXX (19ТКСТ-39-2003/1)

Параметр	**19ТКСТ-39/112**	**19ТКСТ-39/122**	**19ТКСТ-39/222**	**19ТКСТ-39/102**	**19ТКСТ-39/202**
	Значение				
Входное напряжение (основное)	220 VAC	220 VAC	24 VDC	220 VAC	24 VDC
Входное напряжение (резервное)	220 VAC	24 VDC	24 VDC	–	–
Высота (L), мм	1930				
Масса, кг	134				

19ТКСТ-43/XXX (19ТКСТ-43-2003/1)

Параметр	**19ТКСТ-43/112**	**19ТКСТ-43/122**	**19ТКСТ-43/222**	**19ТКСТ-43/102**	**19ТКСТ-43/202**
	Значение				
Входное напряжение (основное)	220 VAC	220 VAC	24 VDC	220 VAC	24 VDC
Входное напряжение (резервное)	220 VAC	24 VDC	24 VDC	–	–
Высота (L), мм	2130				
Масса, кг	144				

19ТКСТ-48/XXX (19ТКСТ-48-2003/1)

Параметр	**19ТКСТ-48/112**	**19ТКСТ-48/122**	**19ТКСТ-48/222**	**19ТКСТ-48/102**	**19ТКСТ-48/202**
	Значение				
Входное напряжение (основное)	220 VAC	220 VAC	24 VDC	220 VAC	24 VDC
Входное напряжение (резервное)	220 VAC	24 VDC	24 VDC	–	–
Высота (L), мм	2330				
Масса, кг	156				

ГАБАРИТНЫЕ И УСТАНОВОЧНЫЕ РАЗМЕРЫ

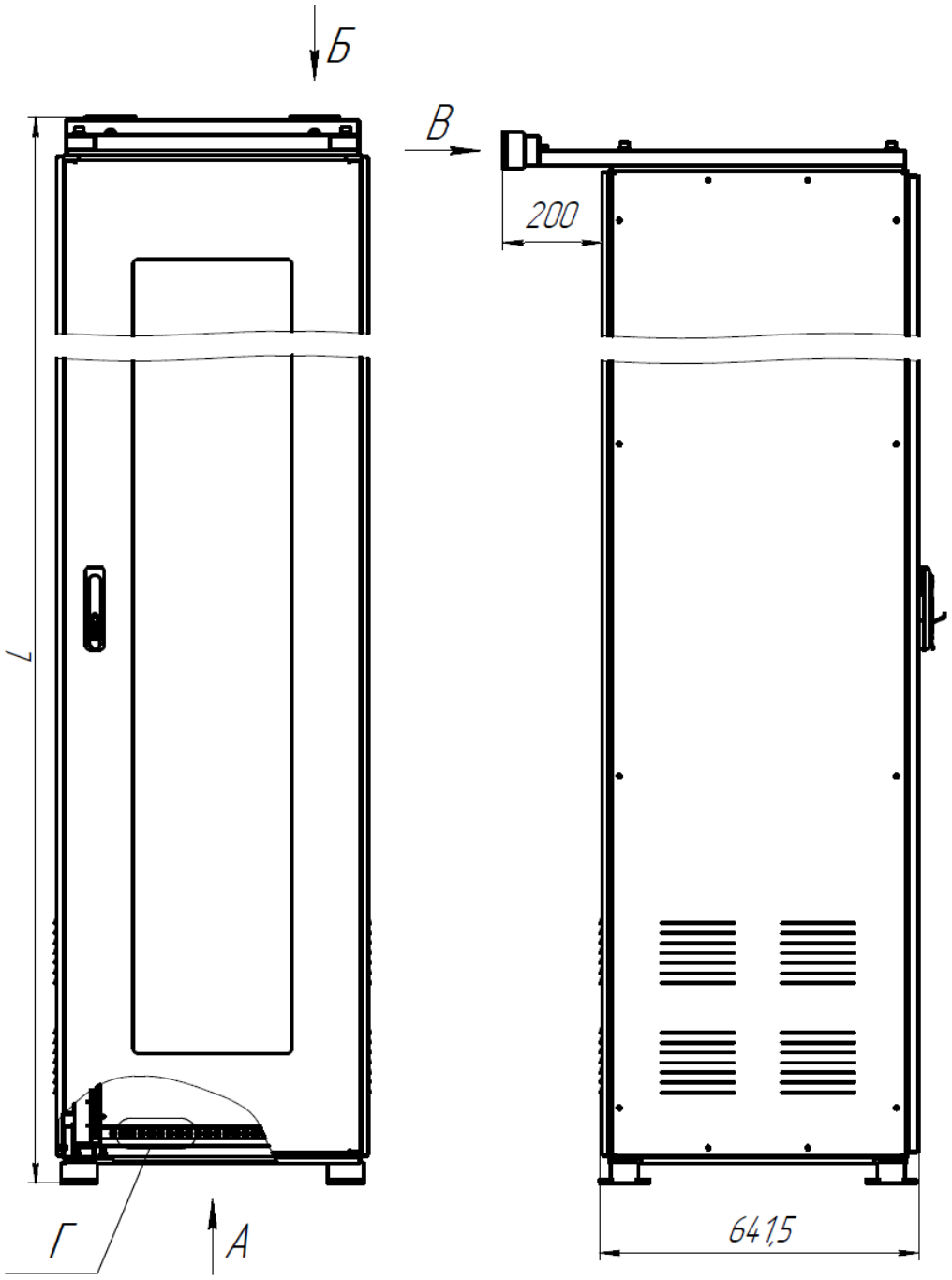

Примечание – Значения размера L смотри в таблице с техническими характеристиками на изделие.

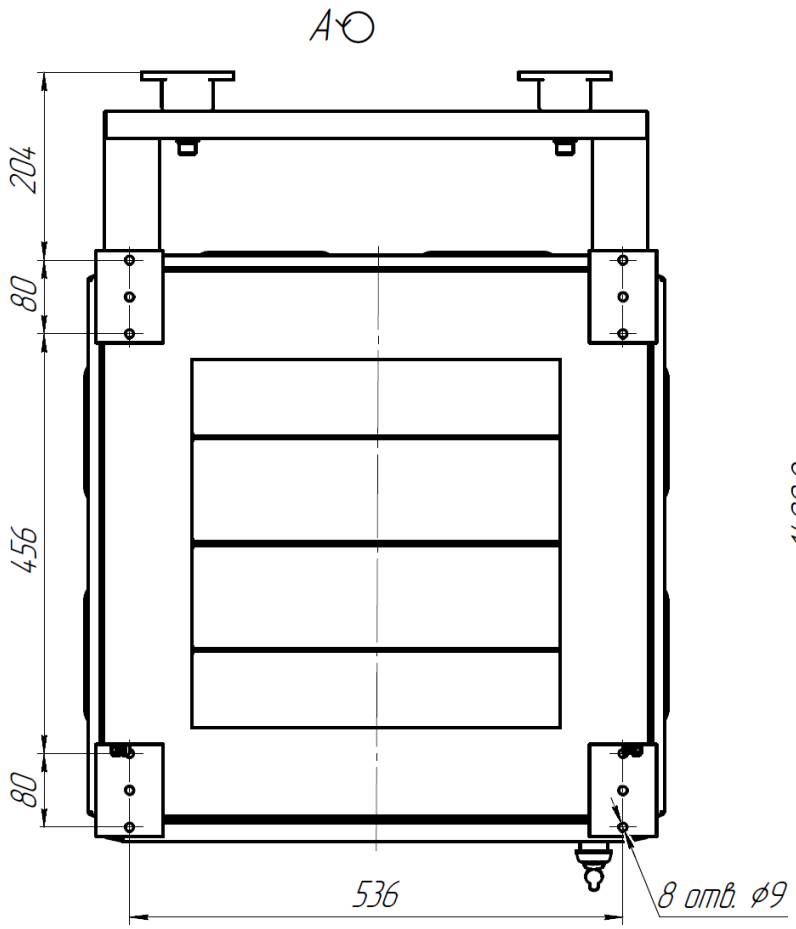
А
204
80
456
80
536
8 отв. ⌀9

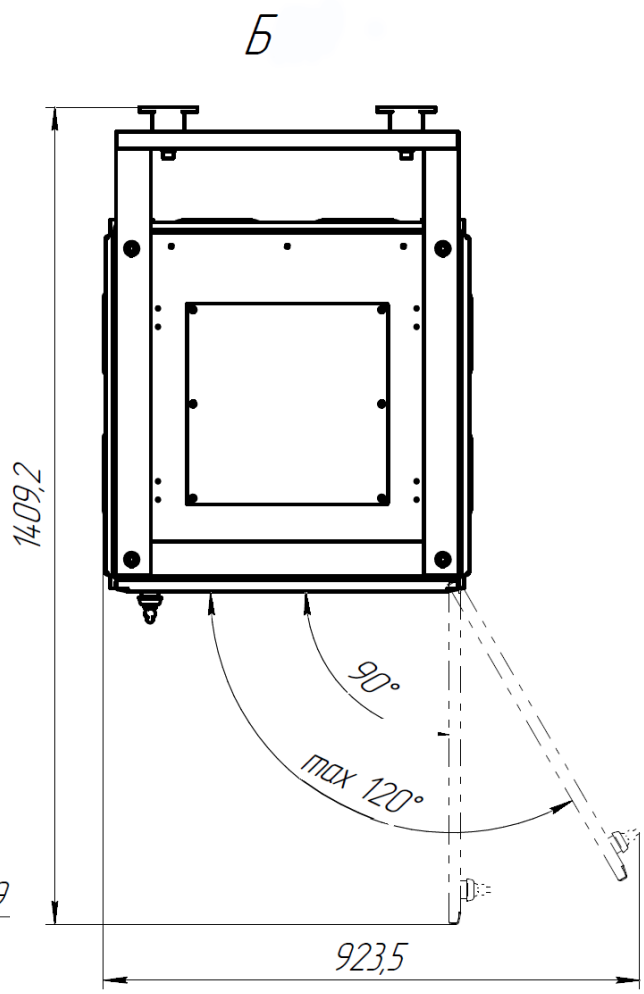
Б
1409,2
90°
max 120°
923,5

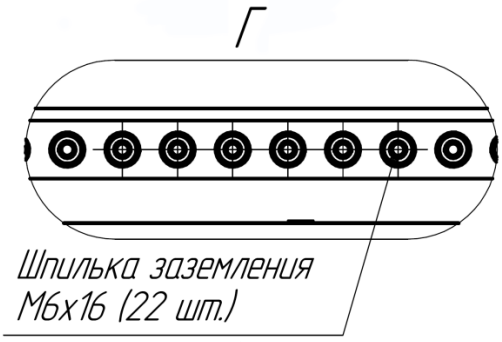
Г
Шпилька заземления
М6х16 (22 шт.)

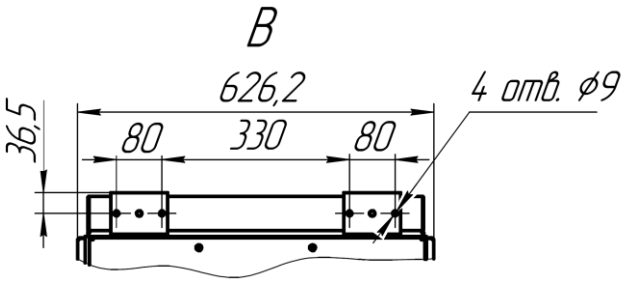
В
626,2
4 отв. ⌀9
36,5
80
330
80

ШКАФ ТЕЛЕКОММУНИКАЦИОННЫЙ (19")

ИСПОЛНЕНИЯ

ШТН-9/XXX (ШТН-9-2003/1)
ШТН-12/XXX (ШТН-12-2003/1)
ШТН-15/XXX (ШТН-15-2003/1)
где XXX – обозначение исполнения изделия

ОПИСАНИЕ

Предназначен для размещения блоков системы и удобства внутреннего монтажа.
Материал корпуса: сталь окрашенная.
Монтаж: напольный
Класс защиты: IP22

СЕРТИФИКАТЫ

Сертификат РМРС №18.10558.120 (Электрическое оборудование)

Сертификат соответствия №МВД РФ.03.000606

ТЕХНИЧЕСКИЕ ХАРАКТЕРИСТИКИ

ШТН-9/XXX (ШТН-9-2003/1)

Параметр	ШТН-9/112	ШТН-9/122	ШТН-9/222	ШТН-9/102	ШТН-9/202
	Значение				
Входное напряжение (основное)	220 VAC	220 VAC	24 VDC	220 VAC	24 VDC
Входное напряжение (резервное)	220 VAC	24 VDC	24 VDC	–	–
Масса, кг	95				

ШТН-12/XXX (ШТН-12-2003/1)

Параметр	ШТН-12/112	ШТН-12/122	ШТН-12/222	ШТН-12/102	ШТН-12/202
	Значение				
Входное напряжение (основное)	220 VAC	220 VAC	24 VDC	220 VAC	24 VDC
Входное напряжение (резервное)	220 VAC	24 VDC	24 VDC	–	–
Масса, кг	102				

ШТН-15/XXX (ШТН-15-2003/1)

Параметр	ШТН-15/112	ШТН-15/122	ШТН-15/222	ШТН-15/102	ШТН-15/202
	Значение				
Входное напряжение (основное)	220 VAC	220 VAC	24 VDC	220 VAC	24 VDC
Входное напряжение (резервное)	220 VAC	24 VDC	24 VDC	–	–
Масса, кг	111				

ГАБАРИТНЫЕ И УСТАНОВОЧНЫЕ РАЗМЕРЫ

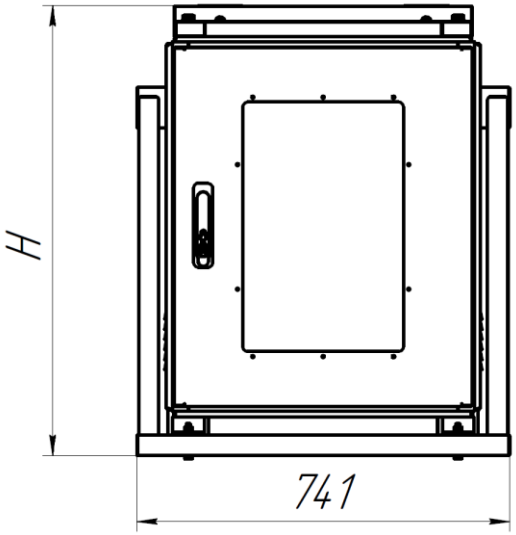

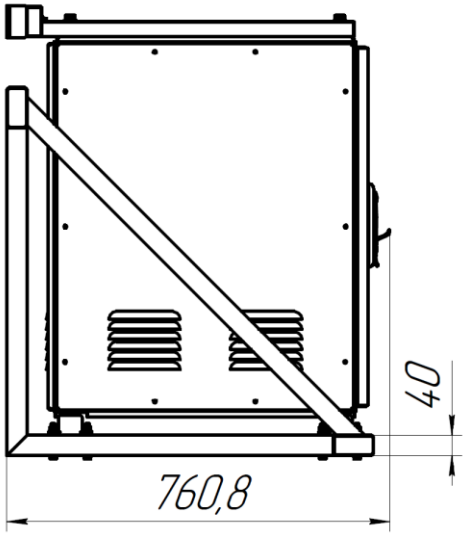

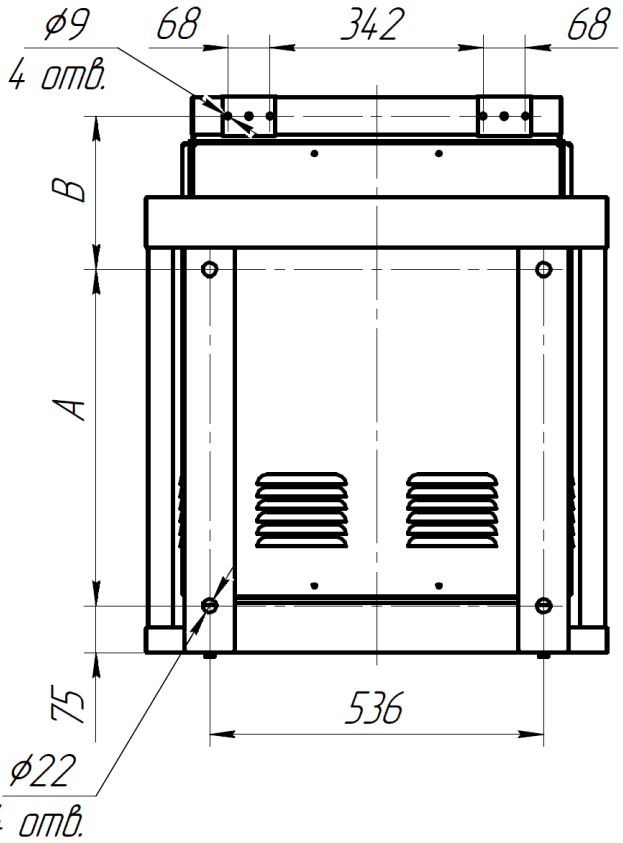

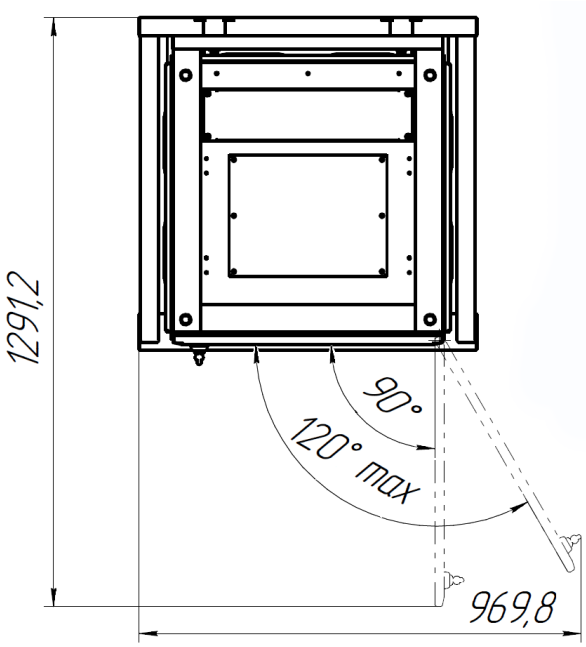

Код	H, мм	A, мм	B, мм
ШТН-9	623	356	162
ШТН-12	757	356	296
ШТН-15	892,5	540	246

ВИДЕОСЕРВЕРЫ СЕТЕВЫЕ СВР-16 (ВС СОТ 2-2003/1) И 19-СВР-16 (ВС СОТ 2-2003/2)

ИСПОЛНЕНИЯ

СВР-16 (ВС СОТ 2-2003/1)
19-СВР-16 (ВС СОТ 2-2003/2)

ОПИСАНИЕ

Представляет собой устройство с предустановленным программным обеспечением и предназначен для записи аудиоинформации и видеоинформации, поступающей с камер.
Особенности:

- ✓индикация наличия питания;
- ✓защита входной цепи от перегрузки (плавкий предохранитель по входной цепи питания);
- ✓для воспроизведения записанной аудио и видео информации рекомендуется использовать устройство отображения ДС-ХХ04, ДС-ХХ05;
- ✓просмотр текущего видео с камер;
- ✓возможность записи по времени;
- ✓возможность записи при обнаружении движения.

СЕРТИФИКАТЫ

Сертификат РМРС №18.10558.120 (Электрическое оборудование)
Сертификат РМРС № 19.02296.120 (Радиооборудование)

Сертификат соответствия №МВД РФ.03.000606

ТЕХНИЧЕСКИЕ ХАРАКТЕРИСТИКИ

Параметр	СВР-16 (ВС СОТ 2-2003/1)	19-СВР-16 (ВС СОТ 2-2003/2)
	Значение	
Количество каналов для отображения видео с камер	16	
Сетевые протоколы	TCP/IP, UDP, HTTP, RTP, RTSP, DHCP, PPOE, DDNS, SMTP, SNTP, FTP, UPnP, P2P, 3G	
Пропускная способность, Мбит/с	общая – 128, на канал – 8	
Алгоритм сжатия	H.264	
Объем внутреннего хранилища, ТБ	2, 4, 6, 8, 10, 12, 24	
Бюджет PoE, Вт	120	
Входное напряжение, VDC	19…36	
Потребляемая мощность, Вт	200	
Рабочая температура, ºС	–15…+55	
Класс защиты	IP22	IP20
Материал корпуса	сталь окрашенная	
Характеристики портов, шт.	Ethernet 10/100Base-TX (с поддержкой PoE) – 8, 10/100Base-T – 1 HDMI – 1, VGA – 1, CVBS – 1, RS-485 – 1, аудиовыход – 1, USB 2.0 – 2 Тревожные входы – 8 (детектирование НО или НЗ состояния подключенного реле) Тревожные выходы – 2 НО и 1 НО/НЗ	
Монтаж	настенный	в стойку 19"
Масса, кг	9,13	8,69

СХЕМЫ ПОДКЛЮЧЕНИЯ

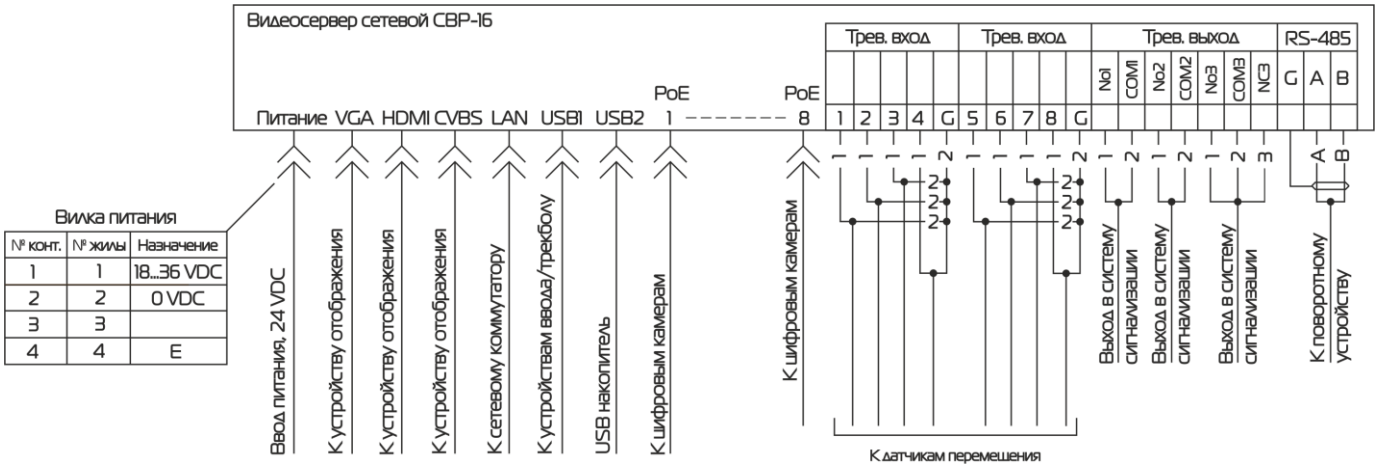

ГАБАРИТНЫЕ И УСТАНОВОЧНЫЕ РАЗМЕРЫ

ВИДЕОСЕРВЕР СЕТЕВОЙ 19-СВР-16 (ВС СОТ 2-2003/2)

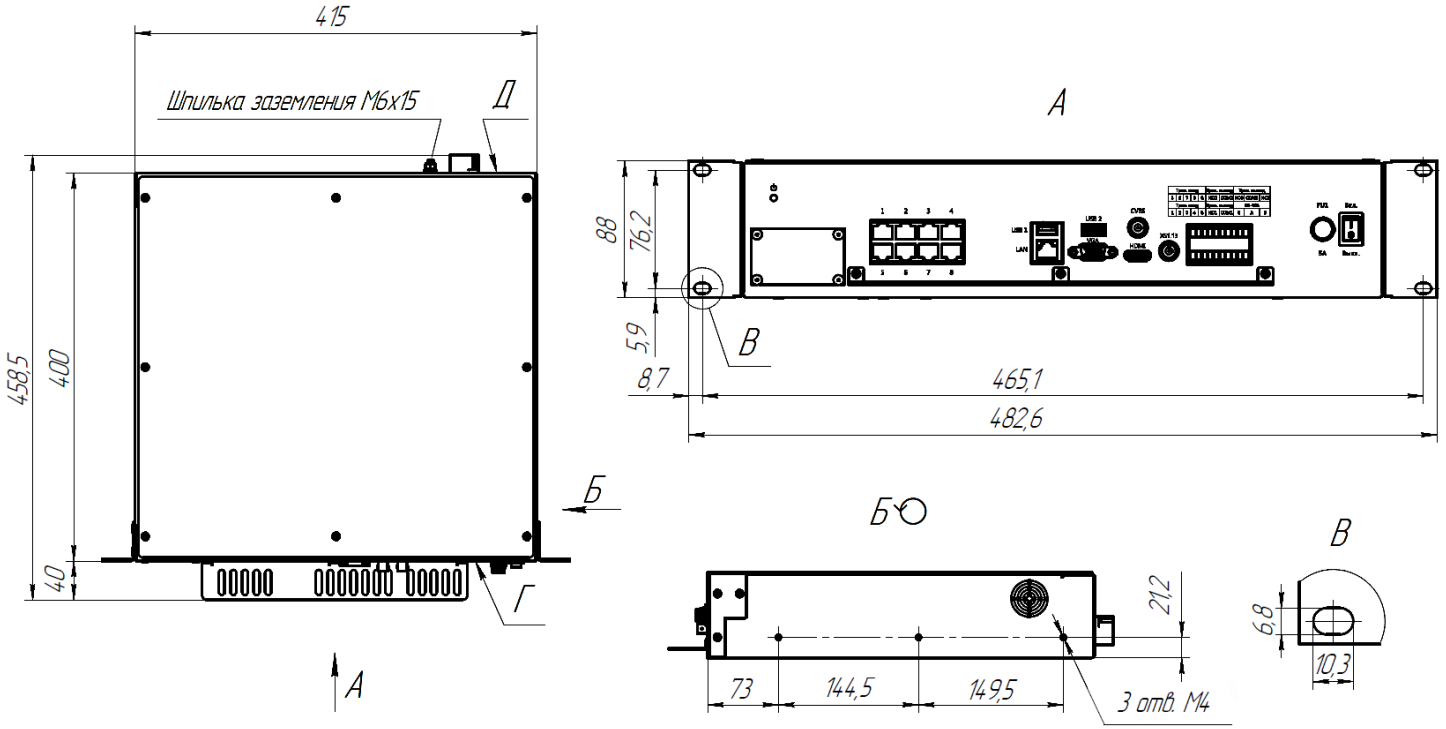

Примечание – При монтаже предусмотреть свободное пространство 140 мм от поверхности Г и 160 мм от поверхности Д для подключения изделия.

ВИДЕОСЕРВЕР СЕТЕВОЙ СВР-16 (ВС СОТ 2-2003/1)

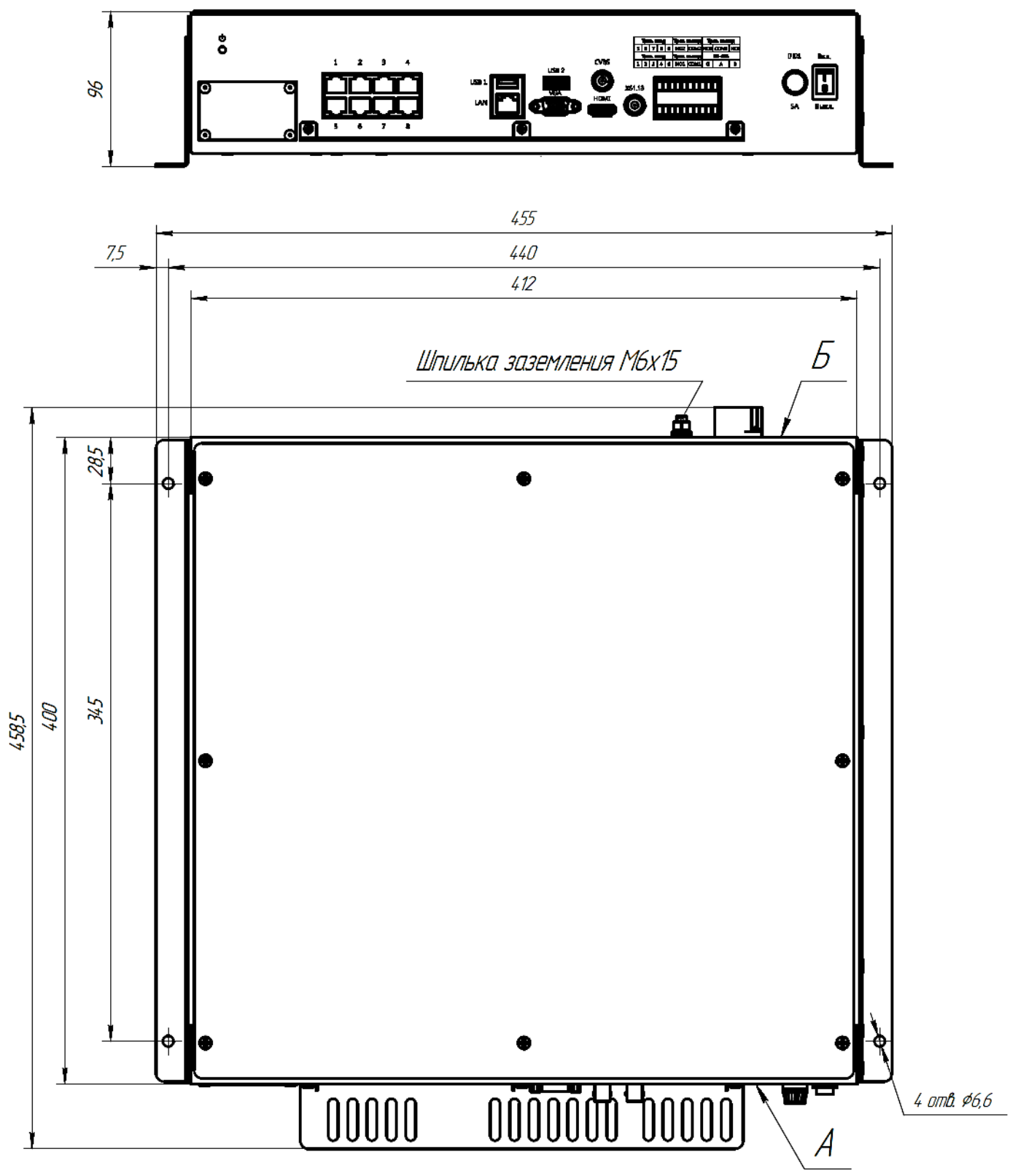

Примечание – При монтаже предусмотреть свободное пространство 140 мм от поверхности А и 160 мм от поверхности Б для подключения изделия.

ВИДЕОСЕРВЕР ГИБРИДНЫЙ ГВР-16 (ВС СОТ 3-2003/1)

ОПИСАНИЕ

Представляет собой устройство с предустановленным программным обеспечением и предназначен для записи аудиоинформации и видеоинформации, поступающей с камер. Не обеспечивает поддержку удаленного клиента.

Особенности:

✓ допускает подключение аналоговых видеокамер;

✓ может использоваться совместно с сетевым коммутатором, к которому подключаются цифровые камеры;

✓ индикация наличия питания;

✓ защита входной от перегрузки (плавкий предохранитель по входной цепи питания);

✓ для воспроизведения записанной аудио и видео информации рекомендуется использовать устройство отображения ДС-XX04, ДС-XX05;

✓ просмотр текущего видео с камер.

СЕРТИФИКАТЫ

Сертификат РМРС №18.10558.120 (Электрическое оборудование)
Сертификат РМРС № 19.02296.120 (Радиооборудование)

Сертификат соответствия №МВД РФ.03.000606

ТЕХНИЧЕСКИЕ ХАРАКТЕРИСТИКИ

Параметр	Значение
Количество каналов для отображения видео с камер	8 аналоговых и 8 цифровых
Сетевые протоколы	TCP/IP, UDP, HTTP, RTP, RTSP, DHCP, PPOE, DDNS, SMTP, SNTP, FTP, UPnP, P2P, 3G
Пропускная способность, Мбит/с	общая – 128 на канал – 8
Алгоритм сжатия	H.264
Объем внутреннего хранилища, ТБ	2, 4, 6, 8, 10, 12, 24
Входное напряжение, VDC	19…36
Потребляемая мощность, Вт	50
Рабочая температура, ºС	–15…+55
Класс защиты	IP22
Материал корпуса	сталь окрашенная
Характеристики портов, шт.	BNC – 16, Ethernet 10/100/1000Base-T – 1 USB 2.0 – 2, HDMI – 1, VGA – 1, RS-485 – 1 питание внешнего микрофона – 1 аудиовход – 4, аудиовыход – 1 Тревожные входы – 8 (детектирование НО или НЗ состояния подключенного реле) Тревожные выходы – 2 НО и 1 НО/НЗ
Монтаж	настенный
Масса, кг	7,13

СХЕМА ПОДКЛЮЧЕНИЯ

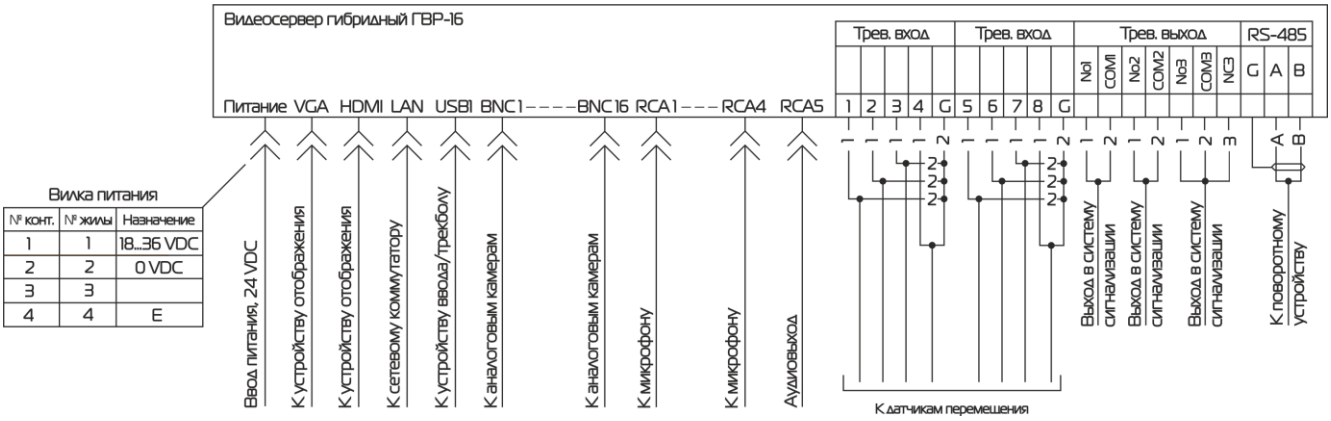

ГАБАРИТНЫЕ И УСТАНОВОЧНЫЕ РАЗМЕРЫ

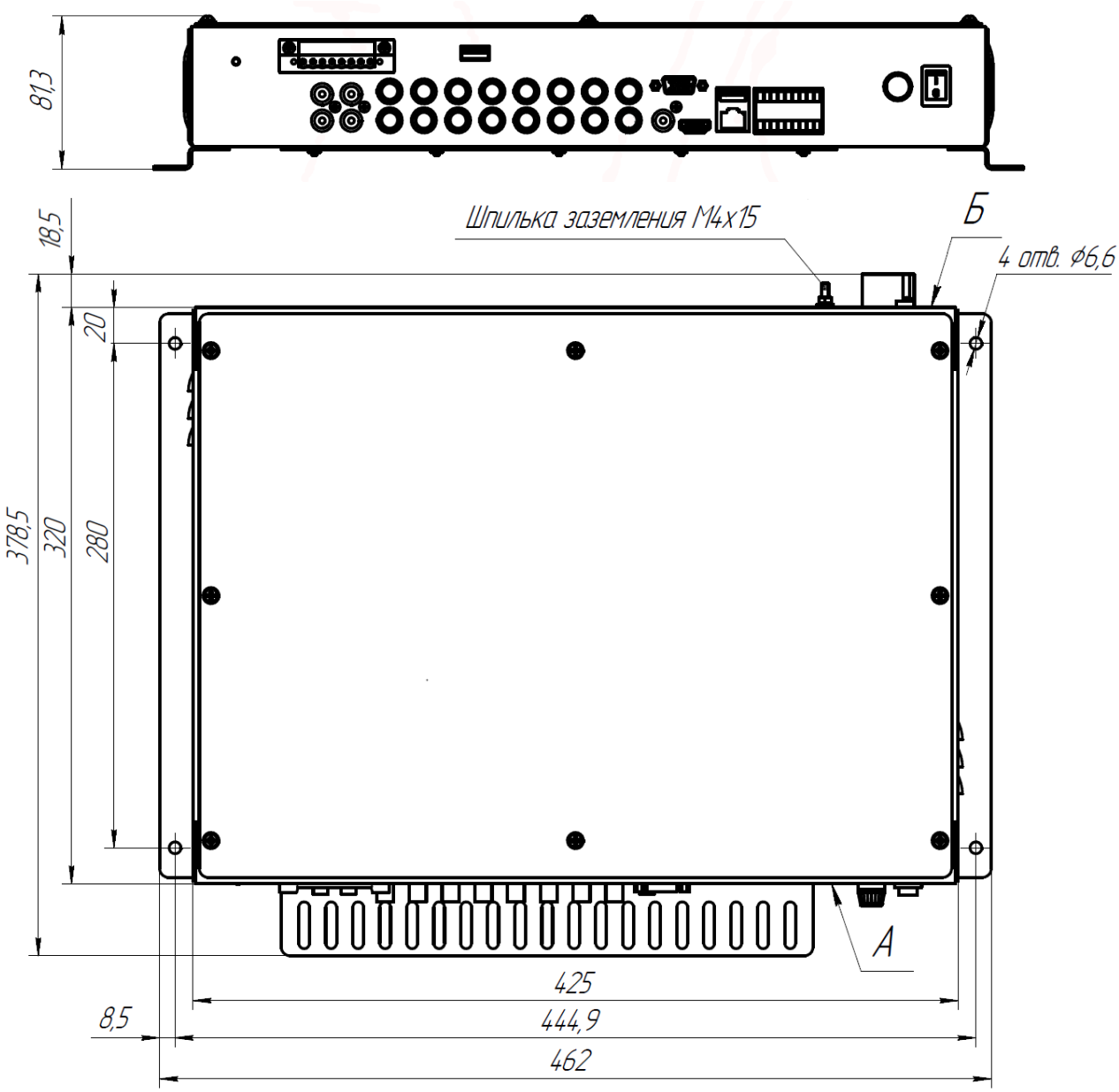

Примечание – При монтаже предусмотреть свободное пространство 140 мм от поверхности А и 160 мм от поверхности Б для подключения изделия.

КЛИЕНТЫ ЦИФРОВЫЕ (ЭВМ) СБК-127 (ВС СОТ 1-2003/4) И СБК-19-4 (ВС СОТ 1-2003/3)

СБК-127

СБК-19-4

ИСПОЛНЕНИЯ

СБК-127 (ВС СОТ 1-2003/4)
СБК-19-4 (ВС СОТ 1-2003/3)

ОПИСАНИЕ

Обеспечивает вывод на экран, запись в архив (с возможностью последующего воспроизведения) изображения с цифровых и аналоговых камер (до 64 шт.), подключенных к видеосерверам.
Цифровой клиент СБК-19-4 может быть оснащен RAID-контроллером, обеспечивающим запись данных на несколько носителей (дублирование).

СЕРТИФИКАТЫ

Сертификат РМРС №18.10558.120 (Электрическое оборудование)
Сертификат РМРС №19.02296.120 (Радиооборудование)

Сертификат соответствия №МВД РФ.03.000606

ТЕХНИЧЕСКИЕ ХАРАКТЕРИСТИКИ

Параметр	СБК-127 (ВС СОТ 1-2003/4)	СБК-19-4 (ВС СОТ 1-2003/3)
	Значение	
Процессор	Intel Core i7	
Оперативная память, ГБ	32	
Жесткий диск, ГБ	SSD 480	
Видеокарта, ГБ	4	
Привод	DVD-RW	
Операционная система	Windows 10x64	
Входное напряжение	24 VDC или 220 VAC	
Потребляемая мощность, Вт	не более 500	
Класс защиты	IP22	IP20
Масса, кг	12	21
Рабочая температура, °С	−15…+55	
Монтаж	настенный	в стойку 19" (4U)

Параметр	СБК-127 (ВС СОТ 1-2003/4)	СБК-19-4 (ВС СОТ 1-2003/3)
	Значение	
Характеристики и тип портов[1], шт.		
USB 2.0 тип А	8	6
USB 3.0 тип А	2	2
Аудиовход, аудиовыход, микрофон	по 1	по 1
Ethernet 10/100/1000 (RJ-45)	2	2
VGA	1	1
DVI-D	2	2
HDMI	1	1
DisplayPort	1	1
COM (RS-232)	1	1
PS/2 (клавиатура, манипулятор)	2	2

СХЕМА ПОДКЛЮЧЕНИЯ

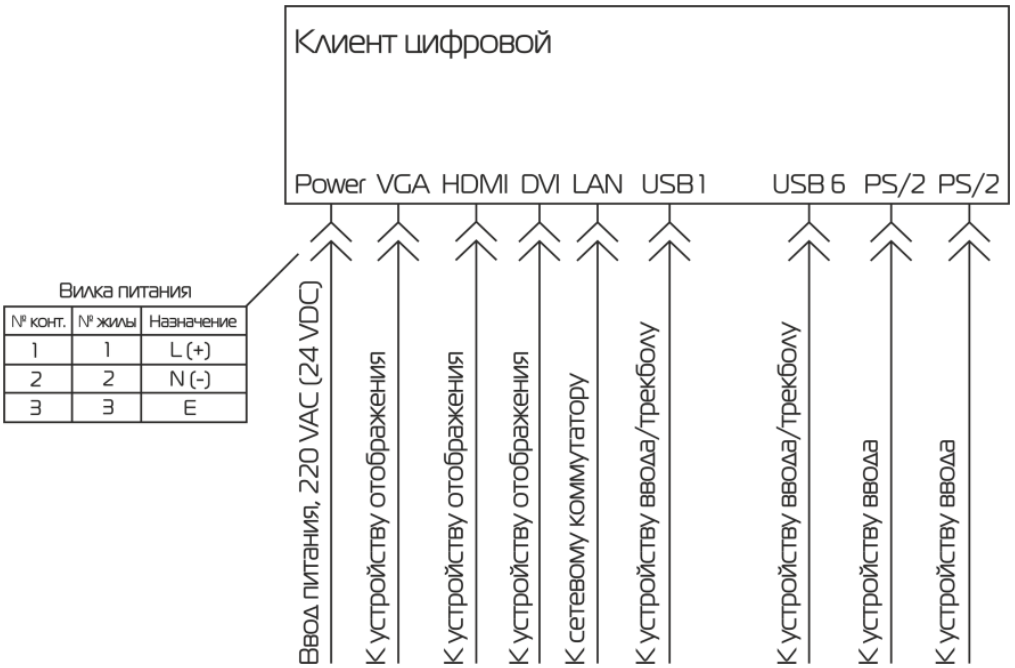

[1] Тип и количество портов может изменяться в зависимости от заказа.

ГАБАРИТНЫЕ И УСТАНОВОЧНЫЕ РАЗМЕРЫ

КЛИЕНТ ЦИФРОВОЙ СБК-127

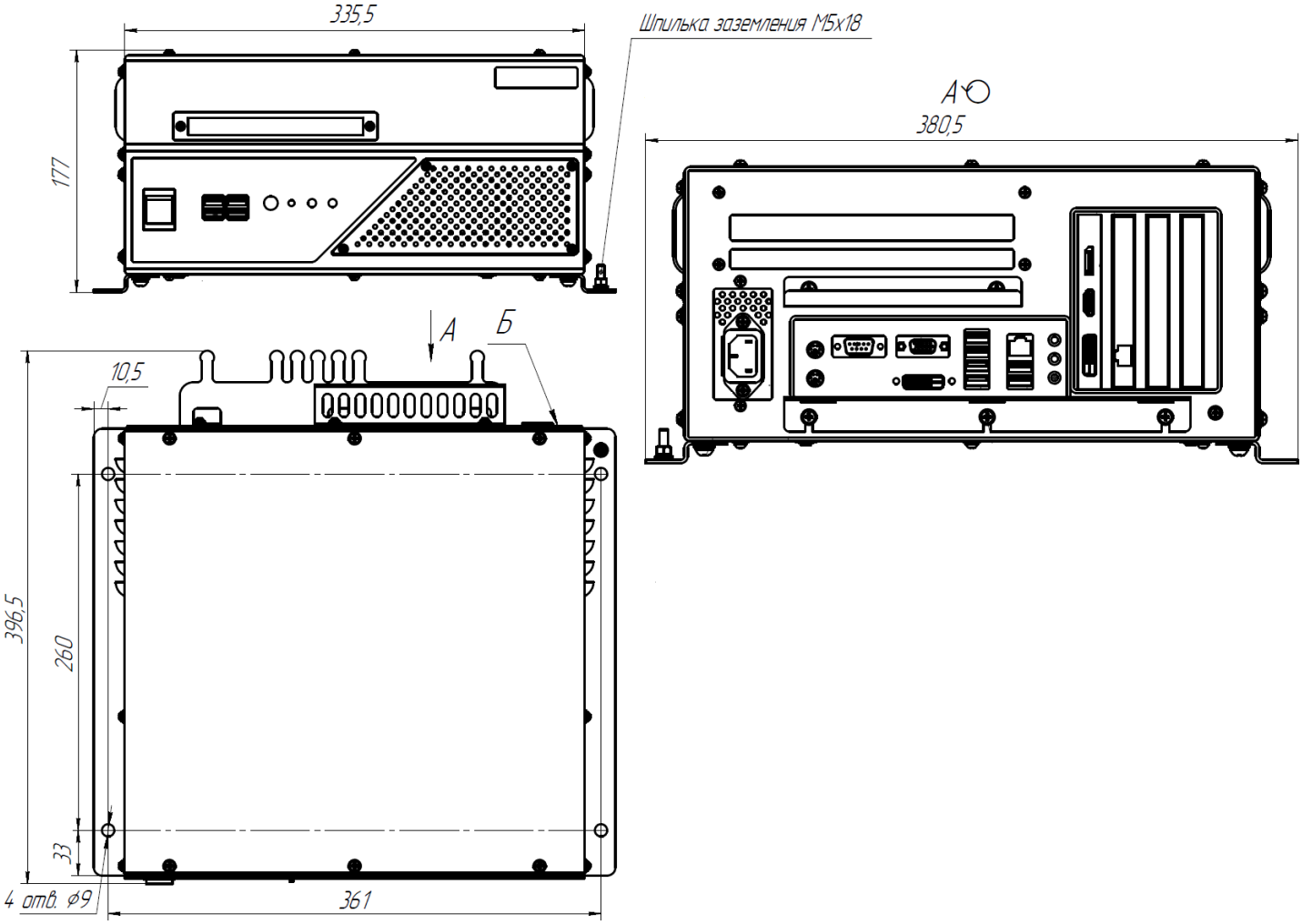

Примечание – При монтаже предусмотреть свободное пространство 140 мм от поверхности Б для подключения изделия.

КЛИЕНТ ЦИФРОВОЙ СБК-19-4 (ВС СОТ 1-2003/3), ИСПОЛНЕНИЕ 1

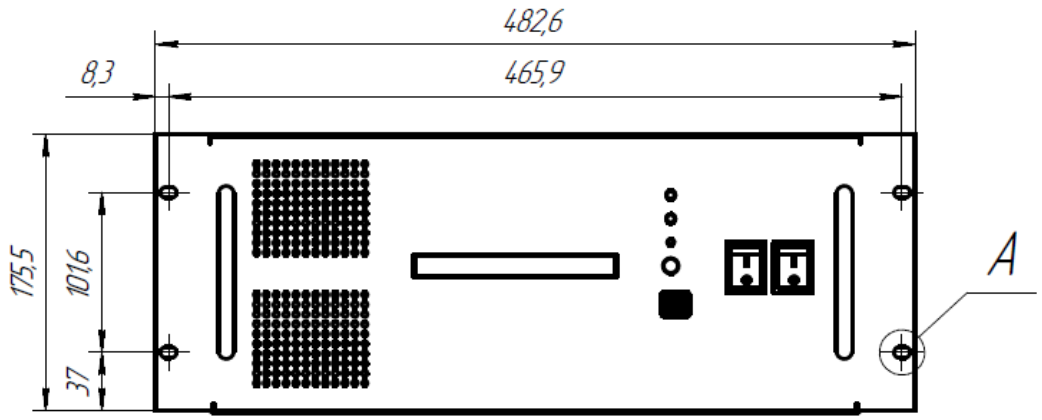

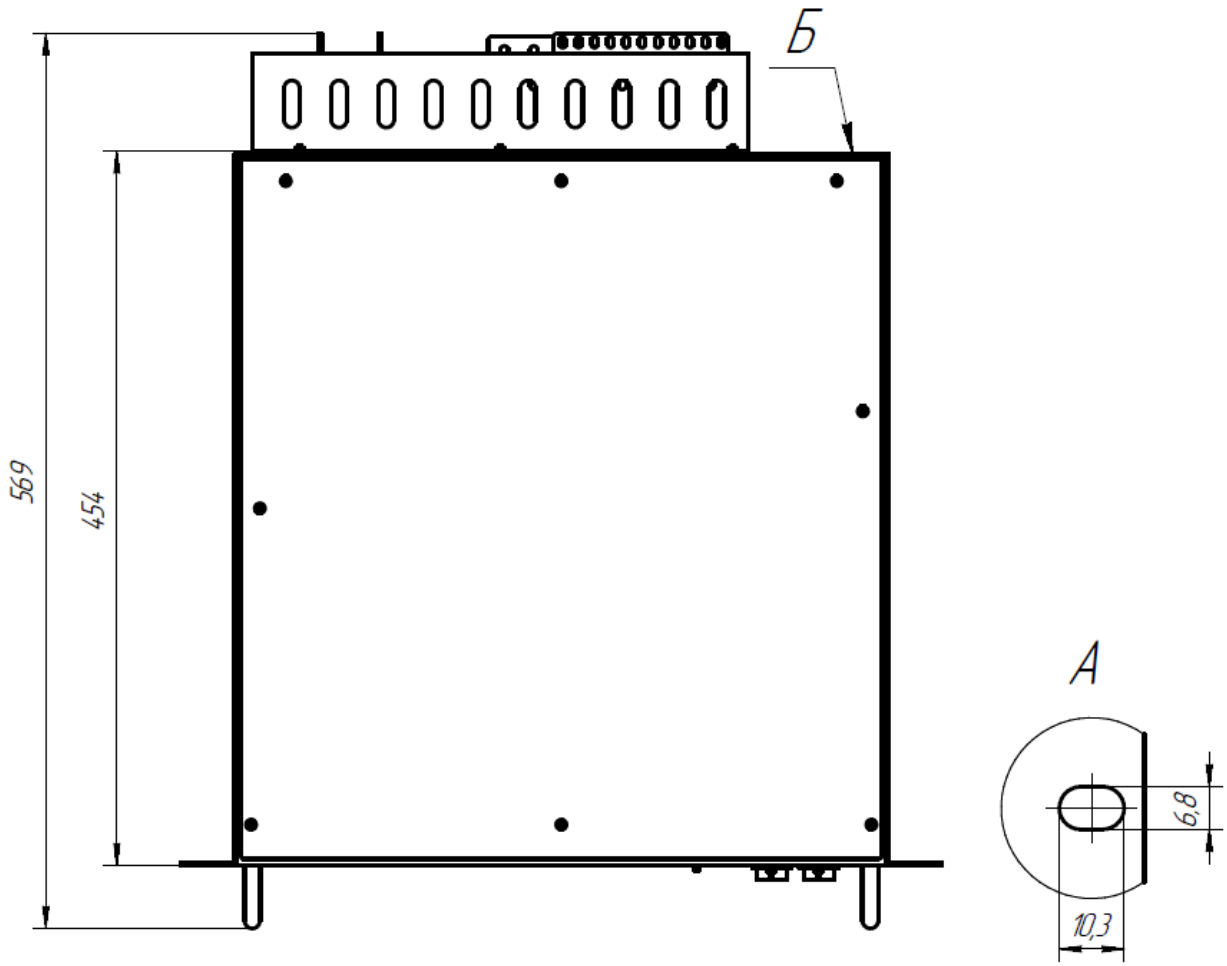

Примечание – При монтаже предусмотреть свободное пространство 140 мм от поверхности Б для подключения изделия.

КЛИЕНТ ЦИФРОВОЙ СБК-19-4 (ВС СОТ 1-2003/3), ИСПОЛНЕНИЕ 2

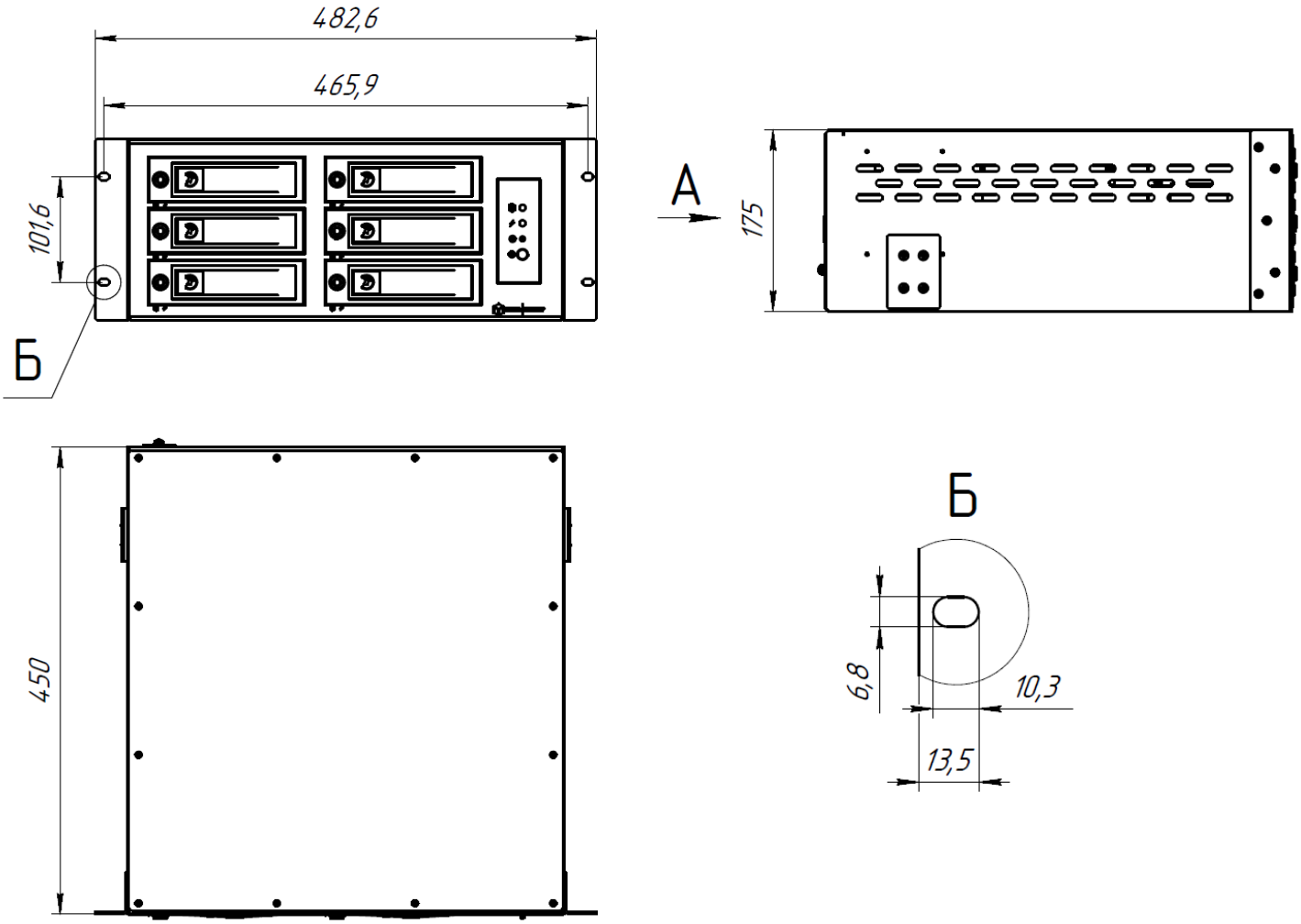

КОММУТАТОРЫ СЕТЕВЫЕ ПЧС-БК-8 (ПЧС-БК-8 СОТ-2003/1) и ПЧС-БК-8-НС (ПЧС-БК-8-НС СОТ-2003/2)

ИСПОЛНЕНИЯ

ПЧС-БК-8 (ПЧС-БК-8 СОТ-2003/1)
ПЧС-БК-8-НС (ПЧС-БК-8-НС СОТ-2003/2)

ОПИСАНИЕ

Коммутатор сетевой не управляемый служит для формирования локальной сети и передачи данных по интерфейсу Ethernet с поддержкой технологии PoE.

Особенности:

✓допустимая длина линии связи 100 м (кроме SFP);
✓обеспечение питания подключаемых видеокамер (в зависимости от типа камеры);
✓индикация наличия питания, активности обмена данными по каналам, включения режима PoE;
✓ защита от перегрузки (плавкая вставка по входной цепи питания).

СЕРТИФИКАТЫ

Сертификат РМРС №18.10558.120 (Электрическое оборудование)
Сертификат РМРС № 19.02296.120 (Радиооборудование)

Сертификат соответствия №МВД РФ.03.000606

ТЕХНИЧЕСКИЕ ХАРАКТЕРИСТИКИ

Параметр	ПЧС-БК-8 (ПЧС-БК-8 СОТ-2003/1)	ПЧС-БК-8-НС (ПЧС-БК-8-НС СОТ-2003/2)
	Значение	
Входное напряжение, VDC	19…36	
Потребляемая мощность, Вт	156	
Проходная мощность, Вт	30,0	
Бюджет PoE, Вт	125,0	
Количество и тип портов, шт.	10/100/1000 BASE-T (PoE) − 8 10/100/1000 Base-T − 1 1000Base-X SFP − 1	
Класс защиты	IP20	
Материал корпуса	сталь окрашенная	
Масса, кг	7,44 (9,05)*	6,07
Рабочая температура, ºС	−15…+55	
Монтаж	в стойку 19"	настенный

* В скобках указана масса с КМЧ.

СХЕМЫ ПОДКЛЮЧЕНИЯ

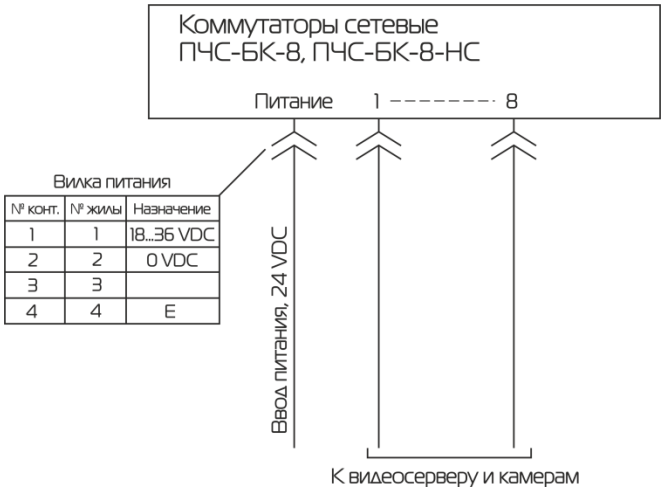

ГАБАРИТНЫЕ И УСТАНОВОЧНЫЕ РАЗМЕРЫ

КОММУТАТОР СЕТЕВОЙ ПЧС-БК-8 (ПЧС-БК-8 СОТ-2003/1)

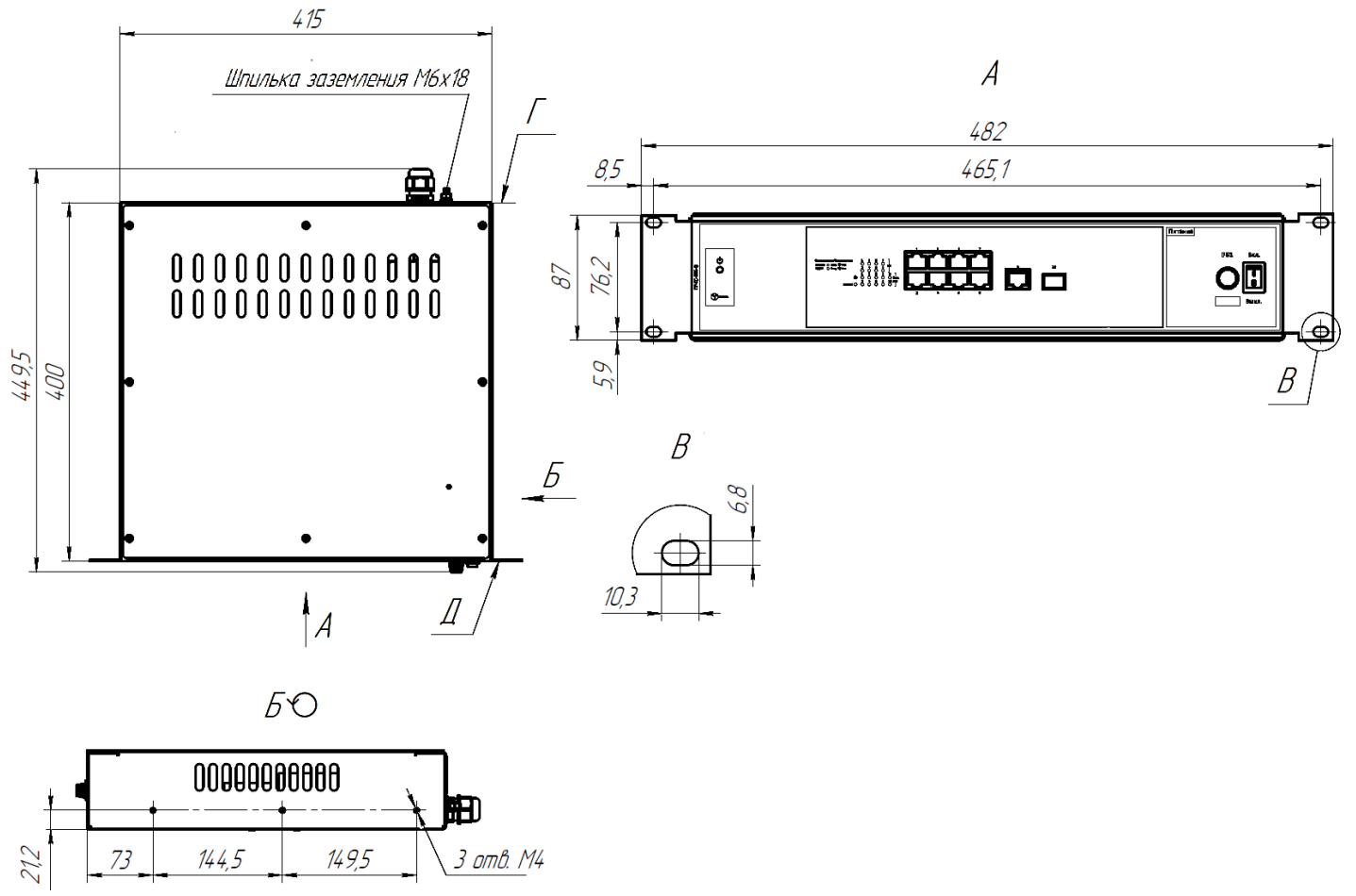

Примечание – При монтаже предусмотреть свободное пространство 120 мм от поверхностей Г, Д для подключения изделия

КОММУТАТОР СЕТЕВОЙ ПЧС-БК-8-НС (ПЧС-БК-8-НС СОТ-2003/2)

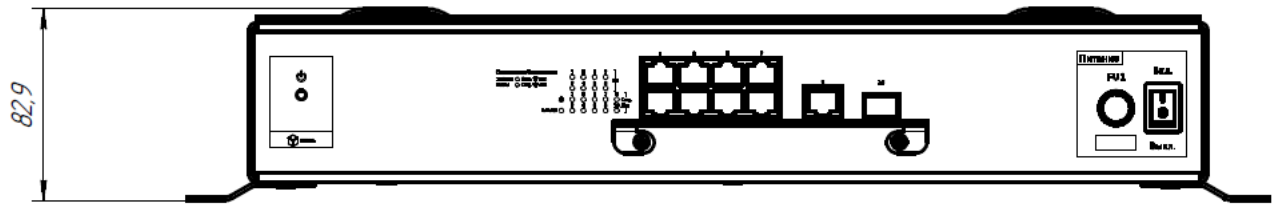

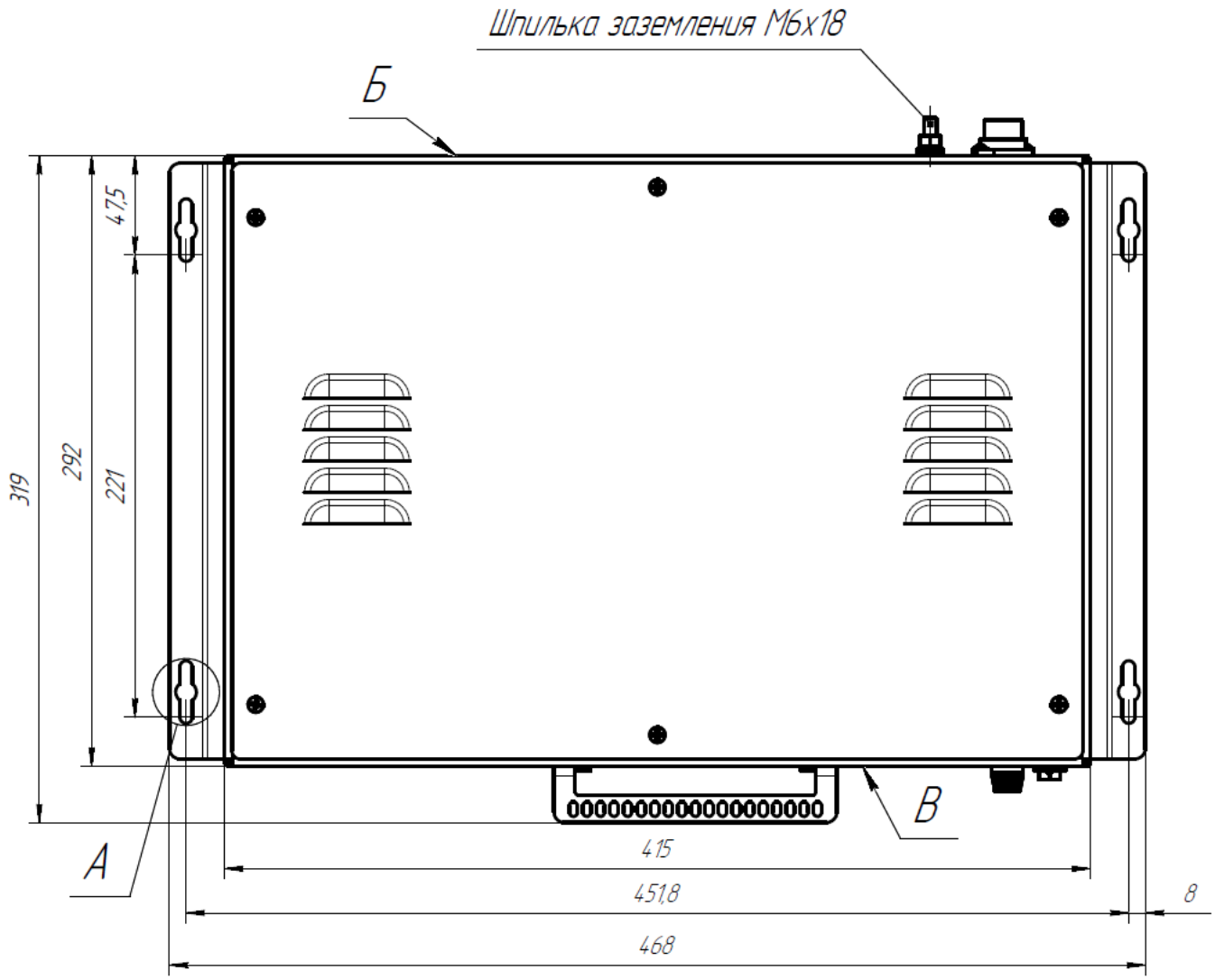

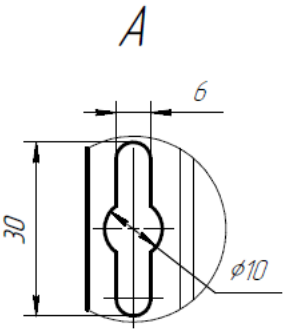

Примечание – При монтаже предусмотреть свободное пространство 160 мм от поверхности Б и 90 мм от поверхности В для подключения изделия.

КОММУТАТОРЫ СЕТЕВЫЕ ПЧС-БК-16 (ПЧС-БК-16 СОТ-2003/1), ПЧС-БК-16-НС (ПЧС-БК-16-НС СОТ-2003/2)

ИСПОЛНЕНИЯ

ПЧС-БК-16 (ПЧС-БК-16 СОТ-2003/1)
ПЧС-БК-16-НС (ПЧС-БК-16-НС СОТ-2003/2)

ОПИСАНИЕ

Коммутатор сетевой не управляемый служит для формирования локальной сети и передачи данных по интерфейсу Ethernet с поддержкой технологии PoE.

Особенности:

✓допустимая длина линии связи 100 м (кроме SFP);
✓обеспечение питания подключаемых видеокамер (в зависимости от типа камеры);
✓индикация наличия питания, активности обмена данными по каналам, включения режима PoE;
✓защита от перегрузки (плавкая вставка по входной цепи питания).

СЕРТИФИКАТЫ

Сертификат РМРС №18.10558.120 (Электрическое оборудование)
Сертификат РМРС №19.02296.120 (Радиооборудование)

Сертификат соответствия №МВД РФ.03.000606

ТЕХНИЧЕСКИЕ ХАРАКТЕРИСТИКИ

Параметр	ПЧС-БК-16 (ПЧС-БК-16 СОТ-2003/1)	ПЧС-БК-16-НС (ПЧС-БК-16-НС СОТ-2003/2)
	Значение	
Входное напряжение, VDC	19…36	
Потребляемая мощность, Вт	359,0	
Проходная мощность, Вт	15,4	
Бюджет PoE, Вт	246,4	
Количество и тип портов, шт.	10/100 BASE-TX (PoE) − 16 10/100/1000 BASE-T и 1000Base-X SFP − 2	
Класс защиты	IP20	
Материал корпуса	сталь окрашенная	
Масса, кг	3,12	3,57
Рабочая температура, ºС	−15…+55	
Монтаж	в стойку 19"	настенный

СХЕМЫ ПОДКЛЮЧЕНИЯ

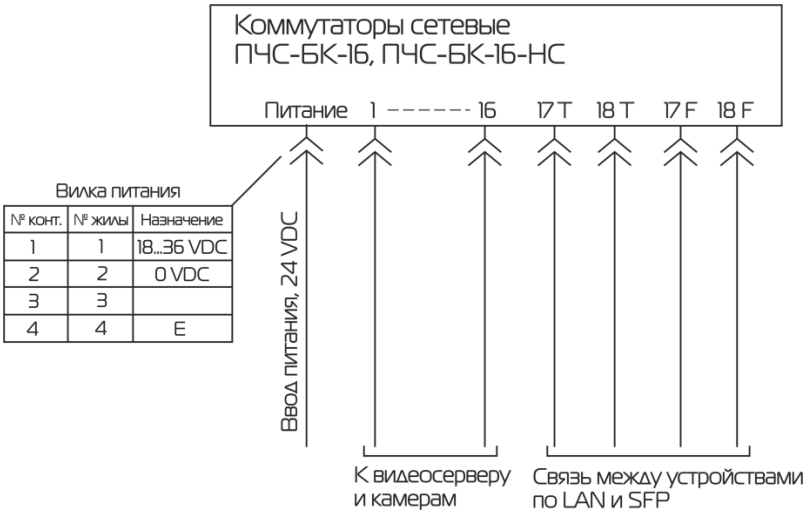

ГАБАРИТНЫЕ И УСТАНОВОЧНЫЕ РАЗМЕРЫ

КОММУТАТОР СЕТЕВОЙ ПЧС-БК-16 (ПЧС-БК-16 СОТ-2003/1)

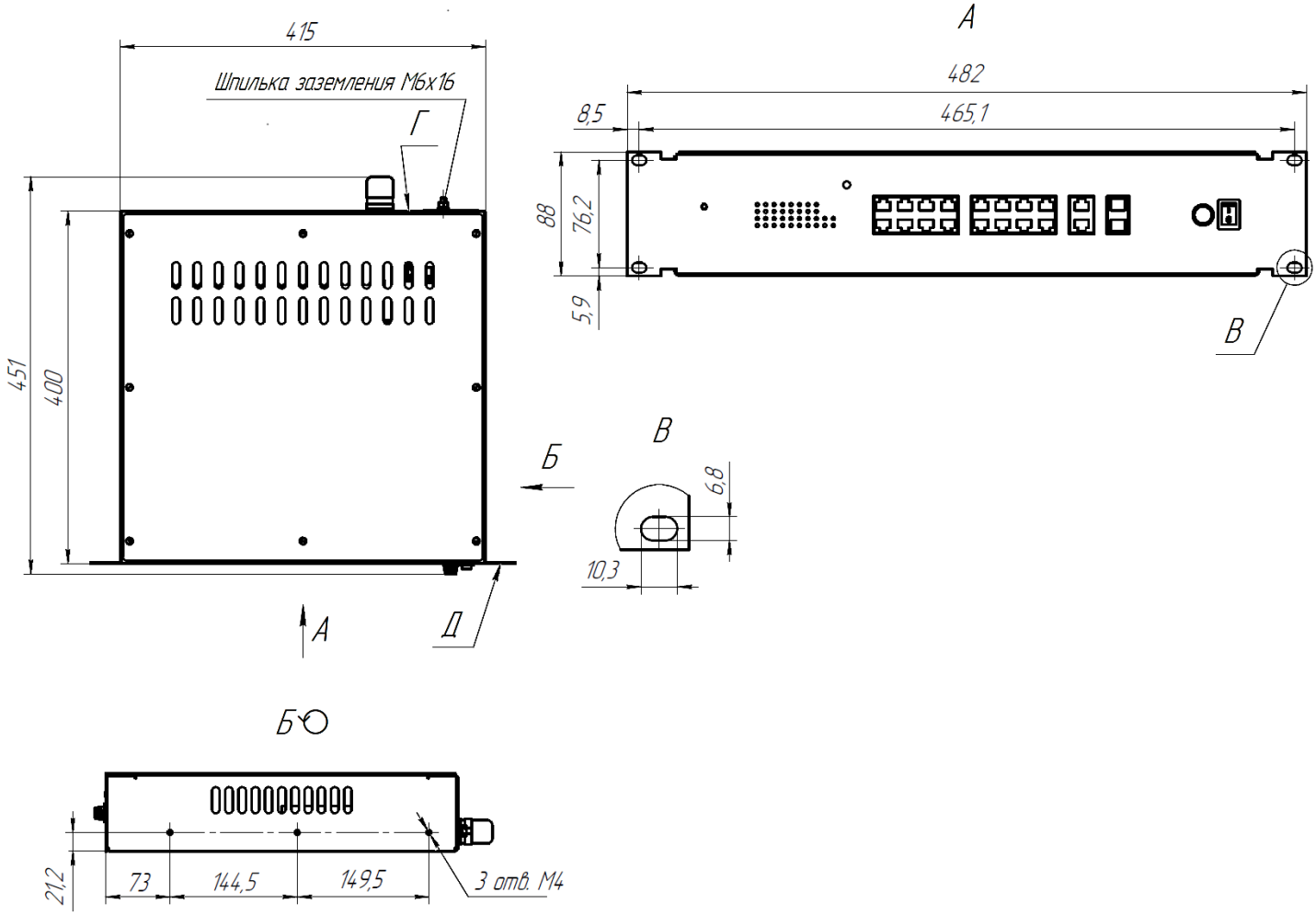

Примечание – При монтаже предусмотреть свободное пространство 90 мм от поверхностей Г, Д для подключения изделия.

КОММУТАТОР СЕТЕВОЙ ПЧС-БК-16-НС (ПЧС-БК-16-НС СОТ-2003/2)

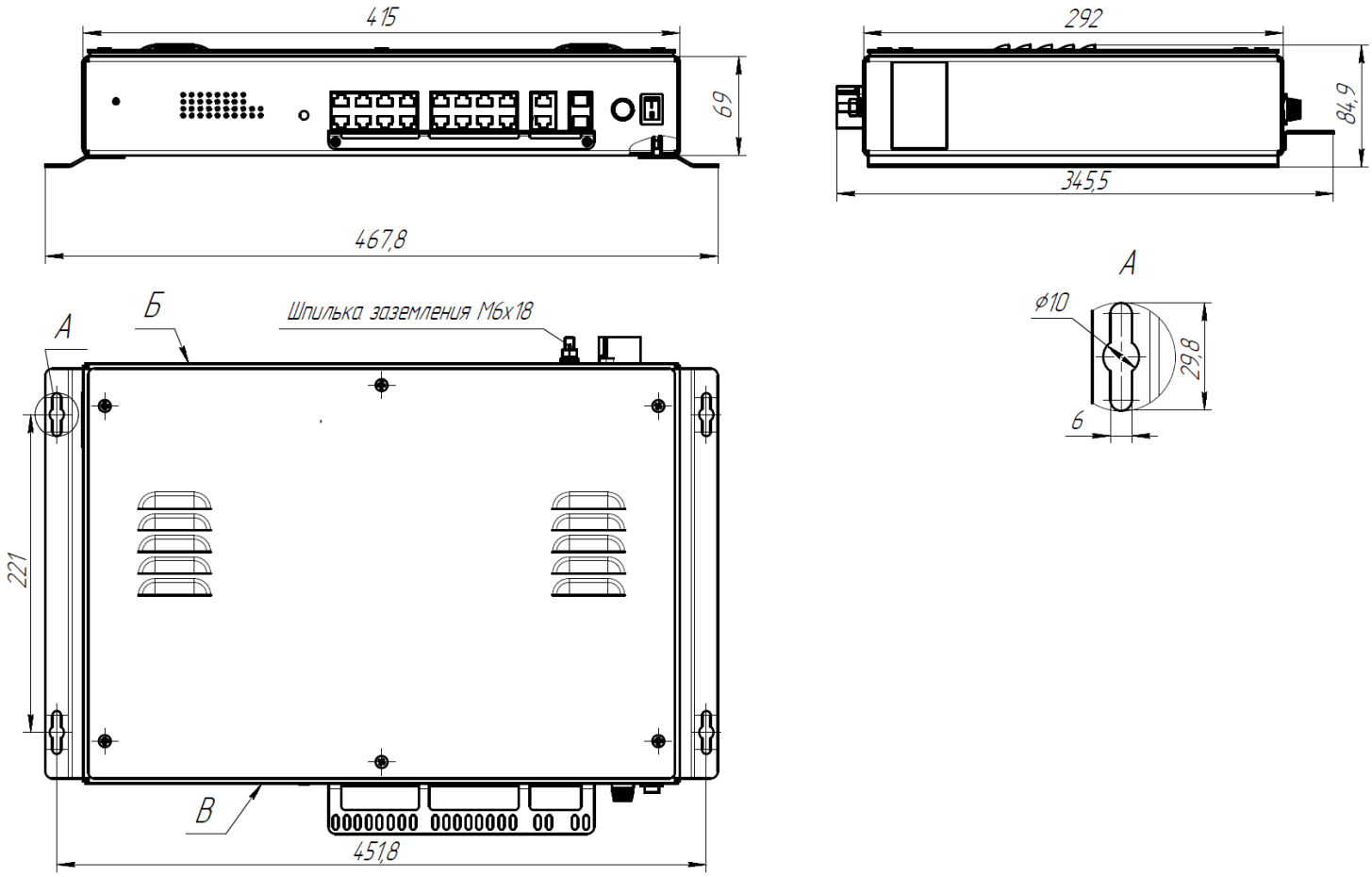

Примечание – При монтаже предусмотреть свободное пространство 160 мм от поверхности Б и 90 мм от поверхности В для подключения изделия

КОММУТАТОР СЕТЕВОЙ ПЧС-БК-24 (ПЧС-БК-24 СОТ-2003/1)

ОПИСАНИЕ

Служит для формирования локальной сети и передачи данных по интерфейсу Ethernet с поддержкой технологии PoE.

Особенности:

✓ допустимая длина линии связи 100 м (кроме SFP и SFP+);

✓ обеспечение питания подключаемых видеокамер (в зависимости от типа камеры);

✓ индикация наличия питания, активности обмена данными по каналам, включения режима PoE;

✓ защита от перегрузки (плавкая вставка по входной цепи питания);

✓ коммутатор уровня L2+ является управляемым коммутатором.

СЕРТИФИКАТЫ

Сертификат РМРС №18.10558.120 (Электрическое оборудование)
Сертификат РМРС № 19.02296.120 (Радиооборудование)

Сертификат соответствия №МВД РФ.03.000606

ТЕХНИЧЕСКИЕ ХАРАКТЕРИСТИКИ

Параметр	Значение
Входное напряжение, VDC	19…36
Потребляемая мощность, Вт	285
Проходная мощность, Вт	30
Бюджет PoE, Вт	193
Количество и тип портов, шт.	10/100/1000 BASE-T (PoE) – 24, 1000Base-X SFP – 2, 10G Base-X SFP+ – 2
Класс защиты	IP20
Материал корпуса	сталь окрашенная
Масса, кг	3,5
Рабочая температура, ºС	−15…+55
Монтаж	в стойку 19"

ГАБАРИТНЫЕ И УСТАНОВОЧНЫЕ РАЗМЕРЫ

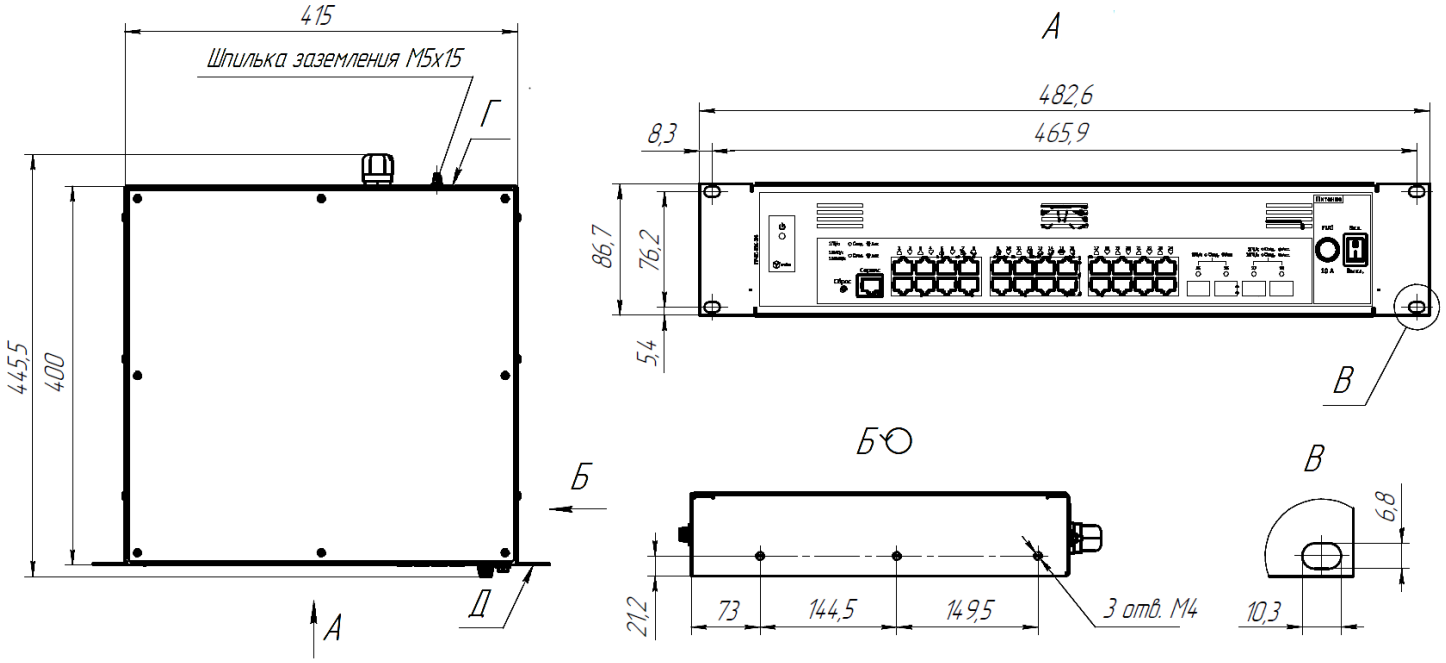

Примечание – При монтаже предусмотреть свободное пространство 90 мм от поверхностей Г, Д для подключения изделия.

КОММУТАТОРЫ СЕТЕВЫЕ БК-16 (БК-16 СОТ-2003/4) и БК-16-НС (БК-16-НС СОТ-2003/3)

ИСПОЛНЕНИЯ

БК-16 (БК-16 СОТ-2003/4)
БК-16-НС (БК-16-НС СОТ-2003/3)

ОПИСАНИЕ

Коммутатор сетевой не управляемый с 16 портами с поддержкой стандарта 10/100/1000Base-TX (без возможности подачи питания через сеть) и функцией энергосбережения.

Особенность:

✓ защита от переполюсовки питания и перегрузки (плавкая вставка по входной цепи питания).

СЕРТИФИКАТЫ

Сертификат РМРС №18.10558.120 (Электрическое оборудование)
Сертификат РМРС № 9.02296.120 (Радиооборудование)

Сертификат соответствия №МВД РФ.03.000606

ТЕХНИЧЕСКИЕ ХАРАКТЕРИСТИКИ

Параметр	БК-16 (БК-16 СОТ-2003/4)	БК-16-НС (БК-16-НС СОТ-2003/3)
	Значение	
Входное напряжение, VDC	19…36	
Потребляемая мощность, Вт	13	
Количество и тип портов, шт.	16 (10/100/1000Base-TX)	
Класс защиты	IP20	
Материал корпуса	сталь окрашенная	
Масса, кг	5,62 (7,23)*	3,50
Рабочая температура, ºС	−15…+55	
Монтаж	в стойку 19"	настенный

* В скобках указана масса с КМЧ.

СХЕМЫ ПОДКЛЮЧЕНИЯ

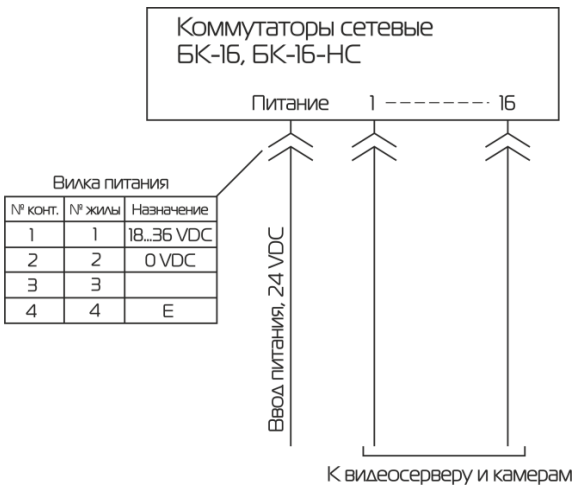

ГАБАРИТНЫЕ И УСТАНОВОЧНЫЕ РАЗМЕРЫ

КОММУТАТОР СЕТЕВОЙ БК-16 (БК-16 СОТ-2003/4)

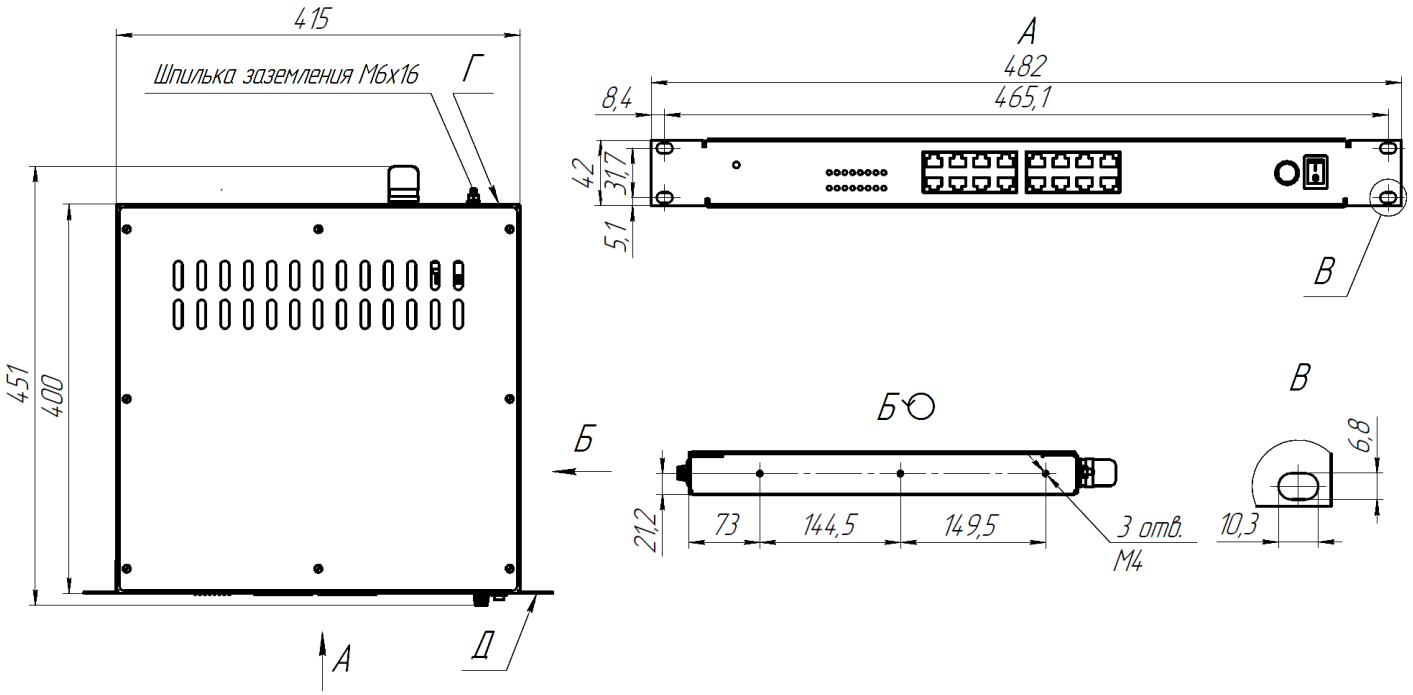

Примечание – При монтаже предусмотреть свободное пространство 120 мм от поверхностей Г, Д для подключения изделия.

КОММУТАТОР СЕТЕВОЙ БК-16-НС (БК-16-НС СОТ-2003/3)

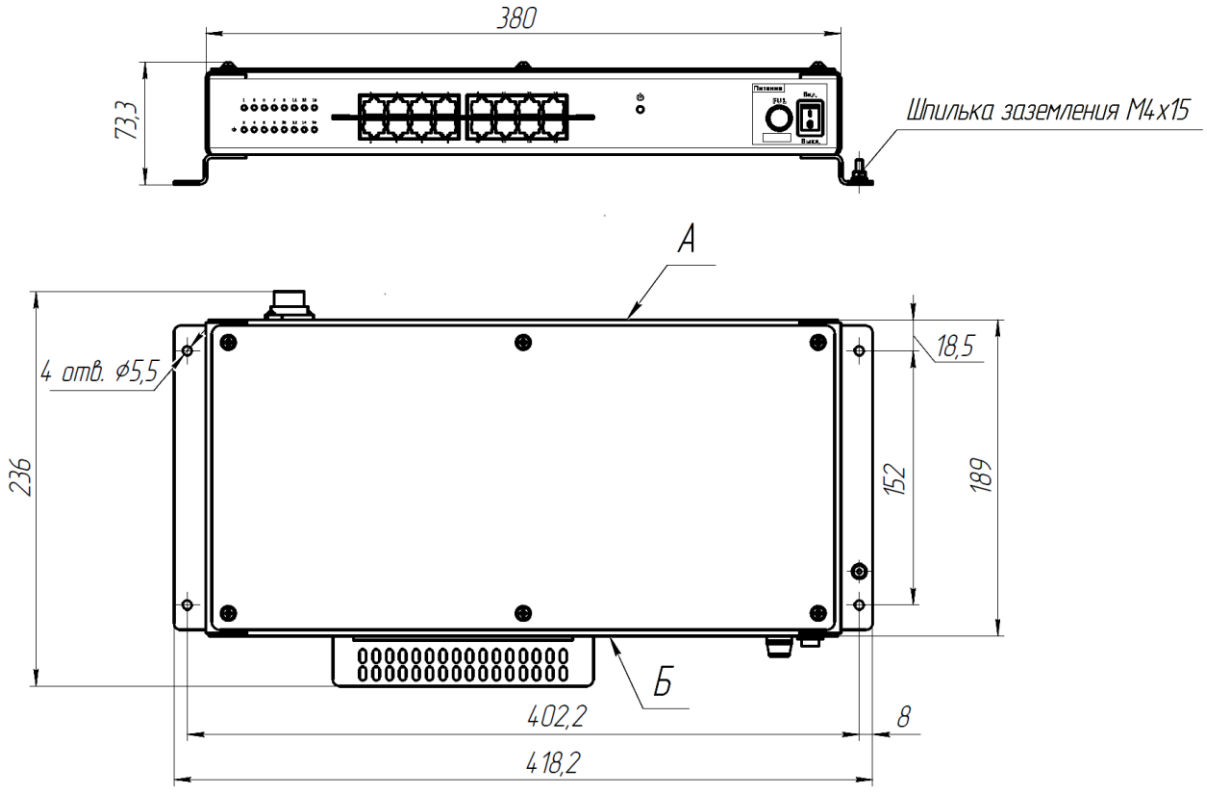

Примечание – При монтаже предусмотреть свободное пространство 160 мм от поверхностей А, Б для подключения изделия.

БЛОК ПИТАНИЯ ИВС-БП-1500-24 (ИВС-БП -1500-24 СОТ-2003/1)

ОПИСАНИЕ

Служит для обеспечения питания системы от бортовой сети 220 В, 50 Гц стабилизированным напряжением 24 В постоянного тока.

Особенности:

✓ индикация наличия входного питания;

✓ защита входных цепей от перегрузки по току;

✓ встроенный ЖКИ (отображение параметров нагрузки: текущие значения напряжения, тока и мощности).

СЕРТИФИКАТЫ

Сертификат РМРС №18.10558.120 (Электрическое оборудование)
Сертификат РМРС № 19.02296.120 (Радиооборудование)

Сертификат соответствия №МВД РФ.03.000606

ТЕХНИЧЕСКИЕ ХАРАКТЕРИСТИКИ

Параметр	Значение
Входное напряжение, VAC	220
Выходное напряжение, VDC	24
Выходная мощность, Вт	1500
Потребляемая мощность, Вт	1670
Класс защиты	IP20
Материал корпуса	сталь окрашенная
Масса, кг	8,5
Рабочая температура, ºС	−15…+55
Монтаж	в стойку 19"

ГАБАРИТНЫЕ И УСТАНОВОЧНЫЕ РАЗМЕРЫ

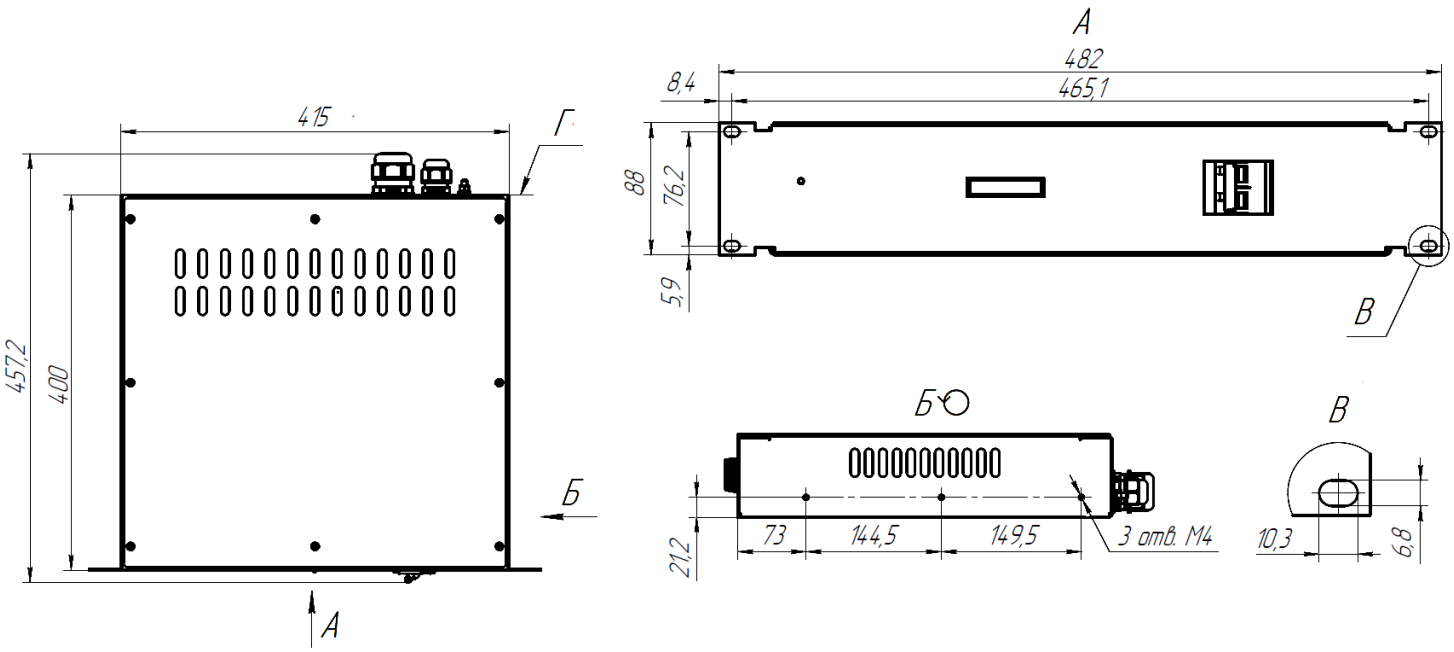

Примечание – При монтаже предусмотреть свободное пространство 200 мм от поверхности Г для подключения изделия.

БЛОКИ ПИТАНИЯ 19-БП-1000-24 (19-БП-1000-24 СОТ-2003/1), 19-БП-500-24 (19-БП-500-24 СОТ-2003/1)

ОПИСАНИЕ

Служат для обеспечения питания системы от основной сети 220 В, 50 Гц и резервной сети 24 В постоянного тока стабилизированным бесперебойным напряжением 24 В постоянного тока.

Особенности:

✓ встроенная функция переключения на резервную сеть питания (и обратно) при пропадании (восстановлении) сети 220 В, 50 Гц;

✓ индикация наличия входного питания;

✓ защита входных цепей от перегрузки по току.

СЕРТИФИКАТЫ

Сертификат РМРС № 19.02296.120 (Радиооборудование)

Сертификат соответствия №МВД РФ.03.000606

ТЕХНИЧЕСКИЕ ХАРАКТЕРИСТИКИ

Параметр	19-БП-1000-24 (19-БП-1000-24 СОТ-2003/1)	19-БП-500-24 (19-БП-500-24 СОТ-2003/1)
	Значение	
Входное напряжение, VAC	220	
Входное напряжение (резервное), VDC	24	
Выходное напряжение, VDC	24	
Выходная мощность, Вт	800 (700 при 19 VDC)	500 (375 при 19 VDC)
Потребляемая мощность, Вт	1130	580
Класс защиты	IP20	
Материал корпуса	сталь окрашенная	
Масса, кг	8,5	7,5
Рабочая температура, ºС	−15…+55	
Монтаж	в стойку 19"	

ГАБАРИТНЫЕ И УСТАНОВОЧНЫЕ РАЗМЕРЫ

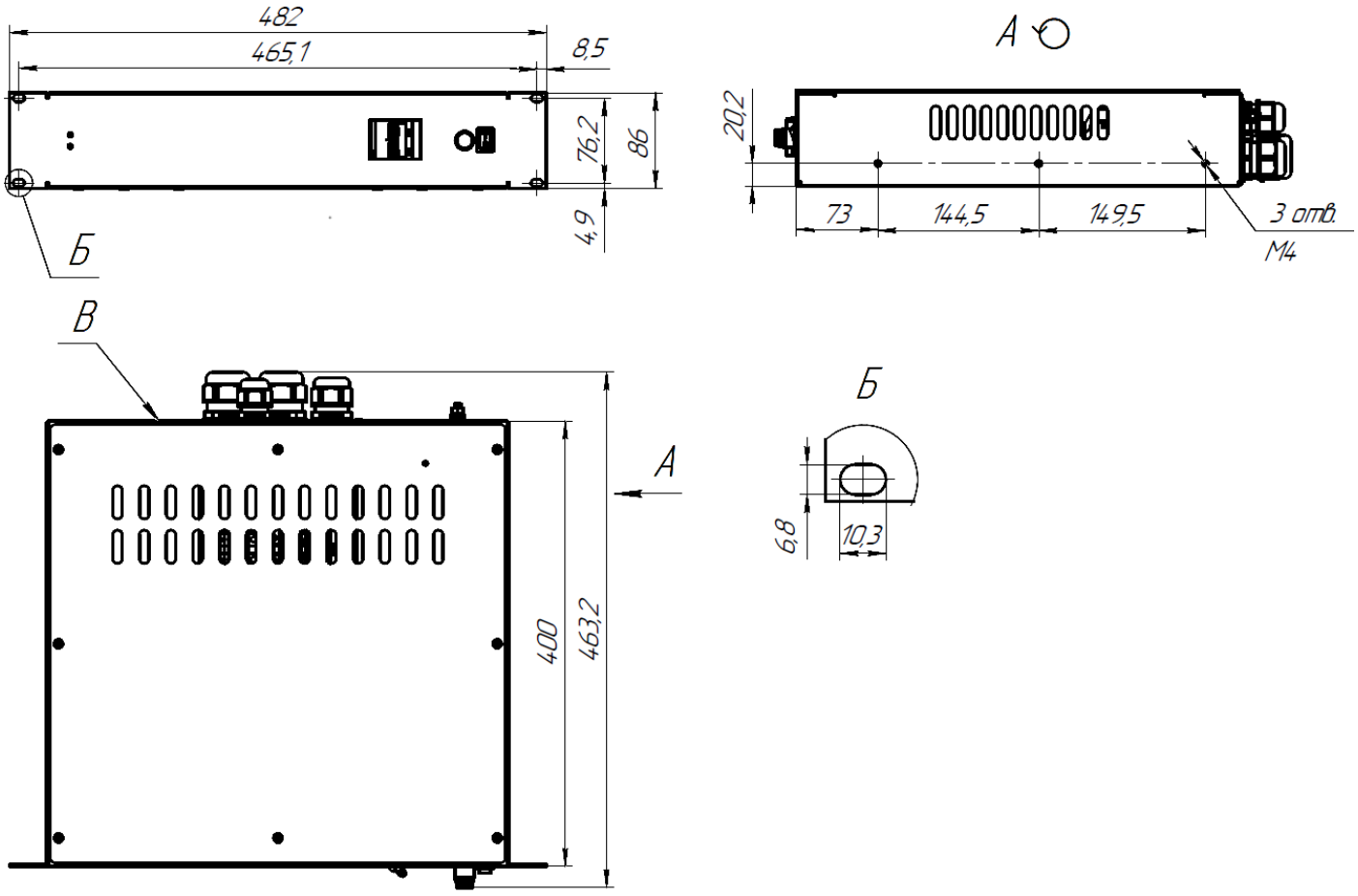

Примечание – При монтаже предусмотреть свободное пространство 200 мм от поверхности В для подключения изделия.

БЛОКИ ПИТАНИЯ ИВС-БП-1000-24 (ИВС-БП -1000-24 СОТ-2003/1), ИВС-БП-500-24 (ИВС-БП -500-24 СОТ-2003/1)

ОПИСАНИЕ

Служат для обеспечения питания системы от основной сети 220 В, 50 Гц и резервной сети 24 В постоянного тока стабилизированным бесперебойным напряжением 24 В постоянного тока.

Особенности:

✓ встроенная функция переключения на резервную сеть питания (и обратно) при пропадании (восстановлении) сети 220 В, 50 Гц;

✓ индикация наличия входного питания;

✓ защита входных цепей от перегрузки по току.

СЕРТИФИКАТЫ

Сертификат РМРС №18.10558.120 (Электрическое оборудование

Сертификат соответствия №МВД РФ.03.000606

ТЕХНИЧЕСКИЕ ХАРАКТЕРИСТИКИ

Параметр	ИВС-БП-1000-24 (ИВС-БП-1000-24 СОТ-2003/1)	ИВС-БП-500-24 (ИВС-БП-500-24 СОТ-2003/1)
	Значение	
Входное напряжение, VAC	220	
Входное напряжение (резервное), VDC	24	
Выходное напряжение, VDC	24	
Выходная мощность, Вт	800 (700 при 19 VDC)	500 (375 при 19 VDC)
Потребляемая мощность, Вт	1130	580
Класс защиты	IP20	
Материал корпуса	сталь окрашенная	
Масса, кг	8,5	7,5
Рабочая температура, ºС	−15…+55	
Монтаж	в стойку 19"	

ГАБАРИТНЫЕ И УСТАНОВОЧНЫЕ РАЗМЕРЫ

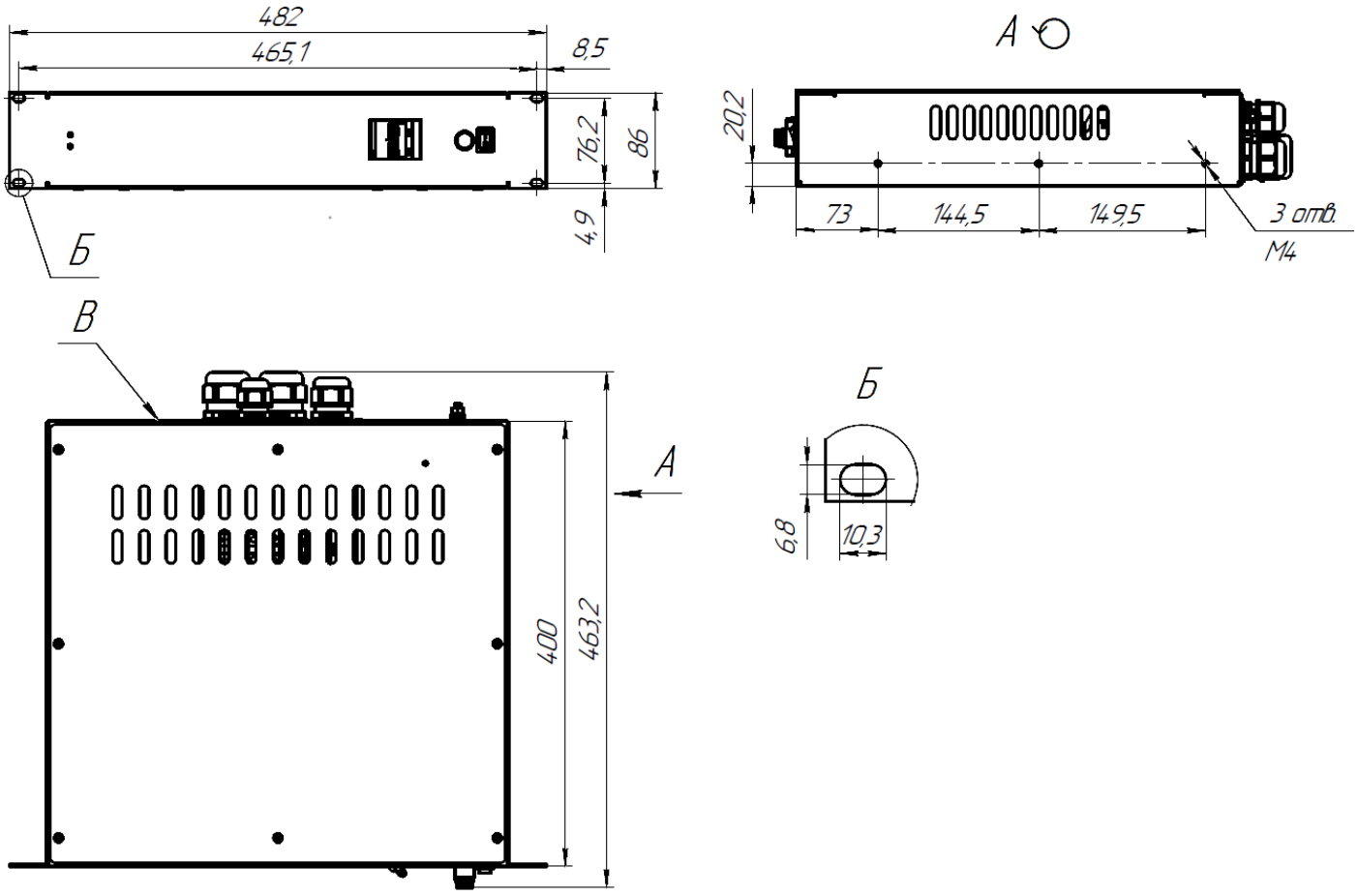

Примечание – При монтаже предусмотреть свободное пространство 200 мм от поверхности В для подключения изделия.

БЛОК ПИТАНИЯ ИВС-БП-350 (ИВС-БП-350 СОТ-2003/1)

ОПИСАНИЕ

Бесперебойный, не стабилизированный. Служит для обеспечения питанием системы от бортовой сети 220 В с возможностью переключения с основной сети на резервную, обеспечивая в условиях отсутствия сети питания питание от встроенной АКБ.

Особенности:

✓ индикация наличия питания по входной цепи;

✓ защита входных и выходных цепей питания от перегрузки по току.

СЕРТИФИКАТЫ

Сертификат РМРС №18.10558.120 (Электрическое оборудование)
Сертификат РМРС № 19.02296.120 (Радиооборудование)

Сертификат соответствия №МВД РФ.03.000606

ТЕХНИЧЕСКИЕ ХАРАКТЕРИСТИКИ

Параметр	Значение
Входное напряжение, VAC	220
Выходное напряжение, VDC	28,4
Выходное напряжение при работе от АКБ, VDC	19,2…28,0
Выходная мощность, Вт	320
Потребляемая мощность, Вт	450
Емкость встроенной АКБ, А*ч	18
Класс защиты	IP20
Материал корпуса	сталь окрашенная
Масса, кг	8,5
Рабочая температура, ºС	−15…+55
Монтаж	в стойку 19"

БЛОК ПИТАНИЯ ББП-114-24 (ББП-114-24 СОТ-2003/1)

ОПИСАНИЕ

Блок бесперебойного питания предназначен для преобразования входного напряжения 220 В, частотой 50 Гц переменного тока в выходное напряжение 24 В постоянного тока, с автоматическим переключением на резервную сеть питания (встроенные АКБ) при пропадании основной и обратно.

Особенности:

✓ индикация наличия питания по входной цепи;

✓ защита входных цепей питания от перегрузки и выходных цепей от перегрузки и КЗ;

✓ встроенная индикация заряда-разряда АКБ.

СЕРТИФИКАТЫ

Сертификат РМРС №18.10558.120 (Электрическое оборудование)
Сертификат РМРС № 19.02296.120 (Радиооборудование)

Сертификат соответствия №МВД РФ.03.000606

ТЕХНИЧЕСКИЕ ХАРАКТЕРИСТИКИ

Параметр	Значение
Входное напряжение, VAC	198…242
Выходное напряжение, VDC	28,4
Выходное напряжение при работе от АКБ, VDC	19,2…28,0
Выходная мощность, Вт	320
Потребляемая мощность, Вт	450
Емкость встроенной АКБ, А*ч	18
Класс защиты	IP22
Материал корпуса	сталь окрашенная
Масса, кг	21,7
Рабочая температура, ºС	−15…+55
Монтаж	настенный

СХЕМА ПОДКЛЮЧЕНИЯ

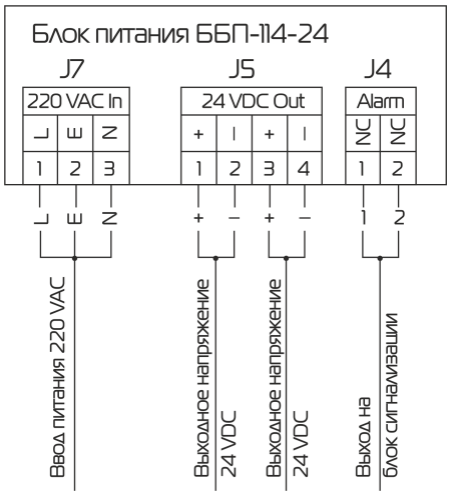

ГАБАРИТНЫЕ И УСТАНОВОЧНЫЕ РАЗМЕРЫ

БЛОК ПИТАНИЯ ББП-114-24

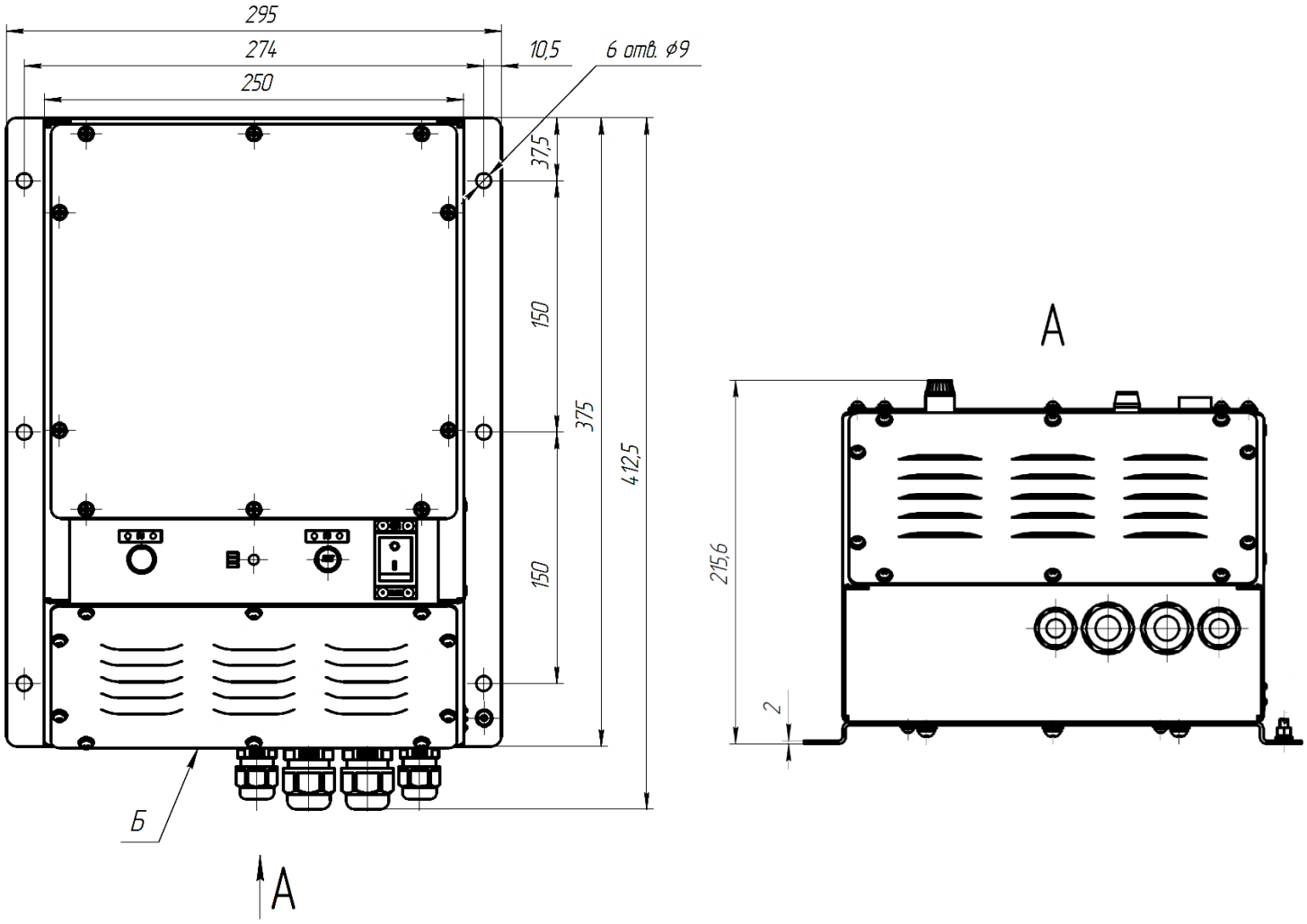

Примечание – При монтаже предусмотреть свободное пространство 120 мм от поверхности Б для подключения изделия.

БЛОКИ ПИТАНИЯ БП-103 (БП-103 СОТ-2003/1), БП-103-20 (БП-103-20 СОТ-2003/2)

ОПИСАНИЕ

Служит для обеспечения питанием системы нестабилизированным напряжением 24 В постоянного тока.

Особенности:

✓ 3 подключаемые нагрузки для БП-103, 4 подключаемые нагрузки для БП-103-20;

✓ сигнализация пропадания основного питания через замыкание (размыкание) сухих контактов реле;

✓ гальваническая развязка выходного питания от питающей сети;

✓ встроенное автоматическое переключение нагрузки на резервный источник питания.

СЕРТИФИКАТЫ

Сертификат РМРС №18.10558.120 (Электрическое оборудование)
Сертификат РМРС № 19.02296.120 (Радиооборудование)

Сертификат соответствия №МВД РФ.03.000606

ТЕХНИЧЕСКИЕ ХАРАКТЕРИСТИКИ

Параметр	БП-103 (БП-103 СОТ-2003/1)	БП-103-20 (БП-103-20 СОТ-2003/2)
	Значение	
Входное напряжение, VAC	198…242 (99…121 опционально)	
Входное напряжение (резервное), VDC	24	
Выходное напряжение, VDC	18…31	
Выходная мощность, Вт	190	400
Потребляемая мощность, Вт	240	450
Класс защиты	IP22	
Материал корпуса	сталь окрашенная	
Масса, кг	4,4	9,3
Рабочая температура, ºС	−15…+55	
Монтаж	настенный	

СХЕМА ПОДКЛЮЧЕНИЯ

БП-103 (БП-103 СОТ-2003/1)

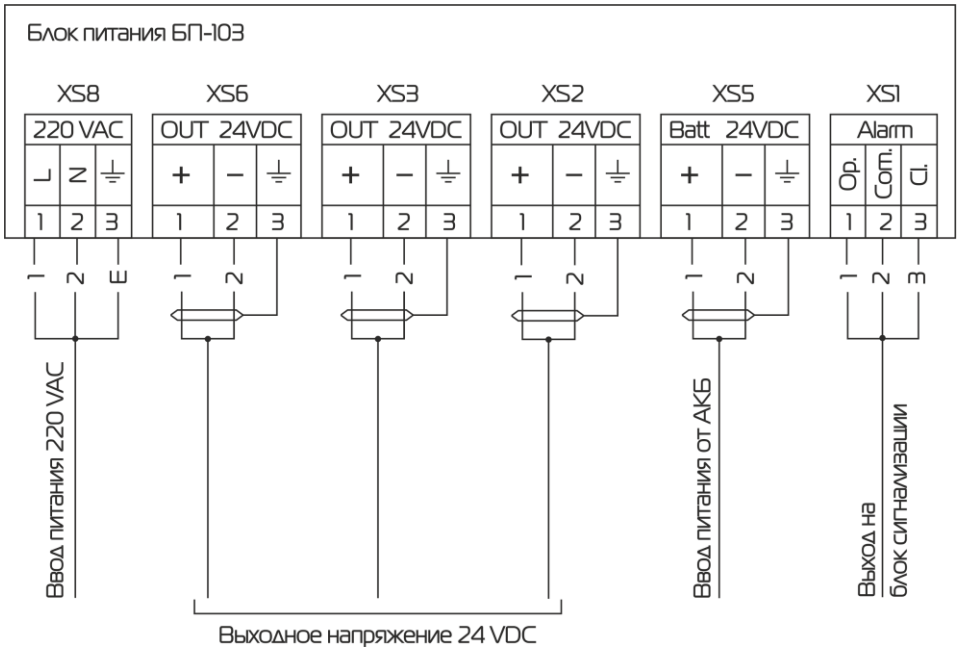

БЛОК ПИТАНИЯ БП-103-20 (БП-103-20 СОТ-2003/1)

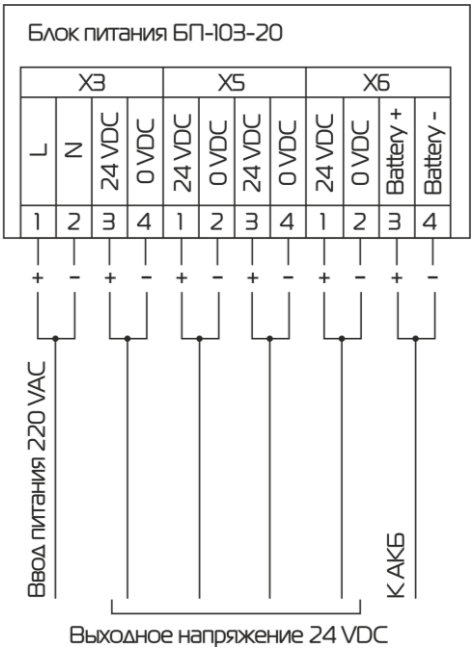

ГАБАРИТНЫЕ И УСТАНОВОЧНЫЕ РАЗМЕРЫ

БЛОК ПИТАНИЯ БП-103 (БП-103 СОТ-2003/1)

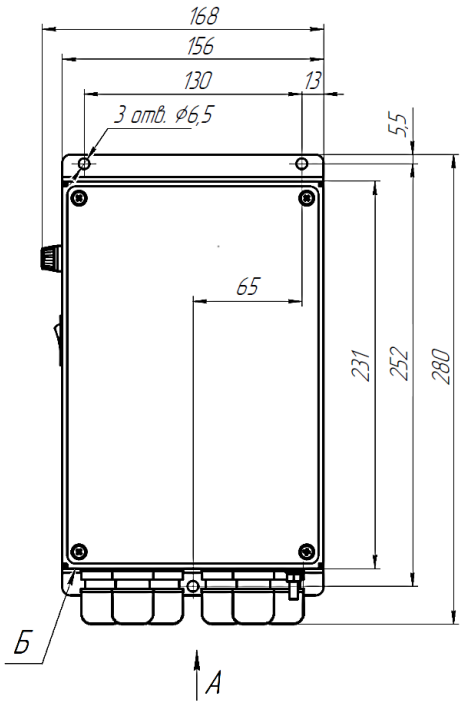

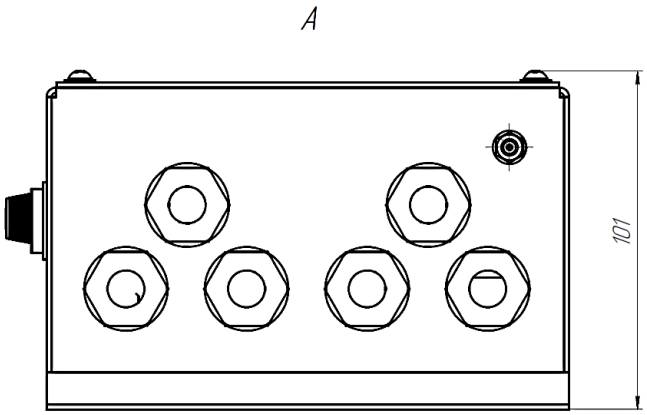

Примечание – При монтаже предусмотреть свободное пространство 80 мм от поверхности Б для подключения изделия.

БЛОК ПИТАНИЯ БП-103-20 (БП-103-20 СОТ-2003/1)

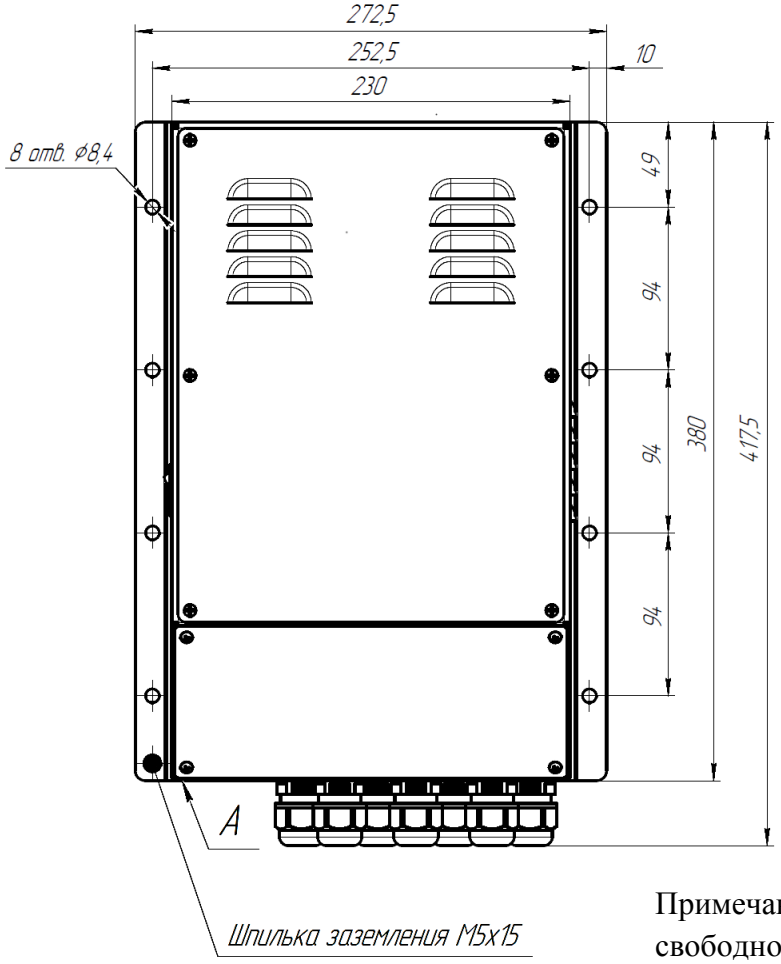

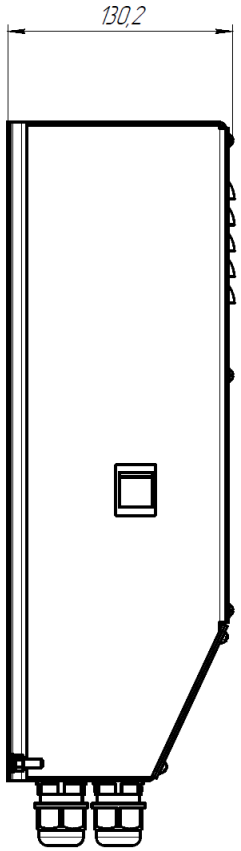

Примечание – При монтаже предусмотреть свободное пространство 120 мм от поверхности А для подключения изделия.

ЗАРЯДНОЕ УСТРОЙСТВО ИВС-ЗУ-105-24 (ИВС-ЗУ-105 СОТ-2003/1) И ИВС-ЗУ-105-220 (ИВС-ЗУ-105 СОТ-2003/1)

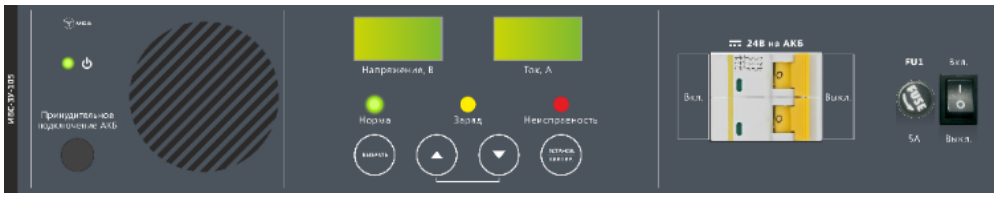

ИСПОЛНЕНИЯ

ИВС-ЗУ-105-24 (ИВС-ЗУ-105 СОТ-2003/1)
ИВС-ЗУ-105-220 (ИВС-ЗУ-105 СОТ-2003/1)

ОПИСАНИЕ

Обеспечение заряда внешней АКБ с параметрами 24 В, емкостью до 200 А·ч и питания устройств, размещаемых в стойке, от заряжаемой АКБ.

Особенности:

✓тип ЗУ: автоматическое;

✓индикация:

– текущего тока и напряжения заряда;

– режима работы: заряд, норма, неисправность;

✓защита от переполюсовки, перегрузки, КЗ, глубокого разряда;

✓сигнализация при:

– пропадании питающего напряжения бортовой сети;

– включении АКБ с обратной полярностью;

– включении с неподключенной АКБ (обрыв цепи АКБ);

– перегрузке или КЗ в цепи АКБ;

– превышении установленных пределов зарядных тока или напряжения.

СЕРТИФИКАТЫ

Сертификат РМРС №18.10558.120 (Электрическое оборудование)
Сертификат РМРС № 19.02296.120 (Радиооборудование)

Сертификат соответствия №МВД РФ.03.000606

ТЕХНИЧЕСКИЕ ХАРАКТЕРИСТИКИ

Параметр	ИВС-ЗУ-105-24 (ИВС-ЗУ-105 СОТ-2003/1)	ИВС-ЗУ-105-220 (ИВС-ЗУ-105 СОТ-2003/1)
	Значение	
Входное напряжение	24 (19…36) VDC	220 (198…242) VAC
Параметры заряжаемой АКБ, А*ч	24 VDC, до 200	
Потребляемая мощность, Вт	690	
Максимальная выходная мощность, Вт	600	500
Напряжение заряда, VDC	9…30	
Ток заряда, А	0,2…20,0	0,2…16,0
Класс защиты	IP20	
Материал корпуса	сталь окрашенная	
Масса, кг	10,23 (11,84)*	
Рабочая температура, ºС	−15…+55	
Монтаж	в стойку 19"	
* В скобках указана масса с КМЧ.		

ГАБАРИТНЫЕ И УСТАНОВОЧНЫЕ РАЗМЕРЫ

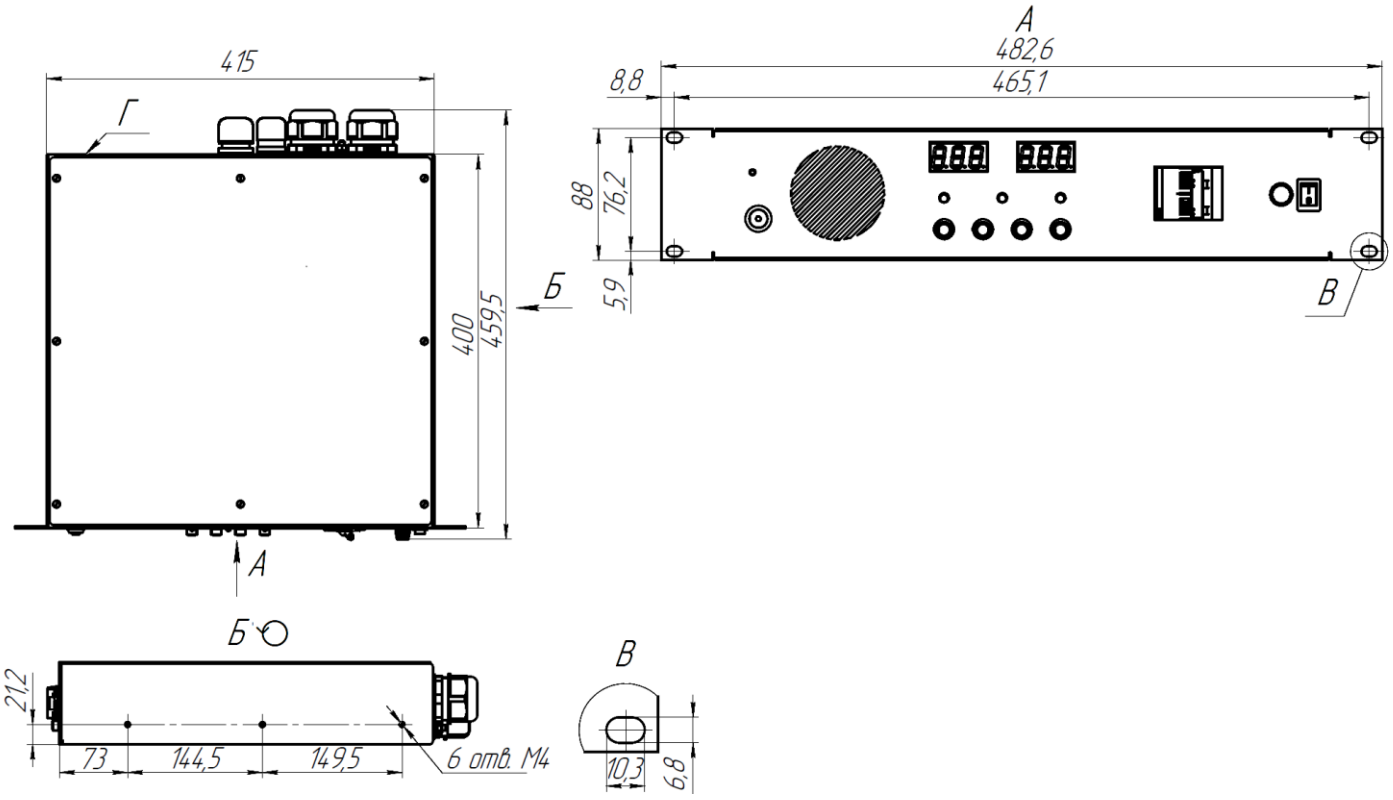

Примечание – При монтаже предусмотреть свободное пространство 240 мм от поверхности Г для подключения изделия.

БЛОК АВТОМАТИЧЕСКОГО ПЕРЕКЛЮЧЕНИЯ ПИТАНИЯ ИВС-АБП-120-24 (ИВС-АБП-120-24 СОТ-2003/1) И ИВС-АБП-120-220 (ИВС-АБП-120-220 СОТ-2003/2)

ИСПОЛНЕНИЯ

ИВС-АБП-120-24 (ИВС-АБП-120-24 СОТ-2003/1)
ИВС-АБП-120-220 (ИВС-АБП-120-220 СОТ-2003/2)

ОПИСАНИЕ

Служит для переключения между основным и резервным питанием, обеспечивает разветвление входного питания основной и резервной сети на шесть направлений
Особенности:
✓индикация наличия основного и резервного питания;
✓индикация наличия питания в выходных цепях;
✓защита входных цепей питания от перегрузки и выходных цепей от перегрузки;
✓защита входных и выходных цепей питания от перегрузки по току.

СЕРТИФИКАТЫ

Сертификат РМРС №18.10558.120 (Электрическое оборудование)
Сертификат РМРС № 19.02296.120 (Радиооборудование)

Сертификат соответствия №МВД РФ.03.000606

ТЕХНИЧЕСКИЕ ХАРАКТЕРИСТИКИ

Параметр	ИВС-АБП-120-24 (ИВС-АБП-120-24 СОТ-2003/1)	ИВС-АБП-120-220 (ИВС-АБП-120-220 СОТ-2003/2)
	Значение	
Входное напряжение	24 VDC	220 VAC
Потребляемая мощность, Вт	10	
Количество выходных каналов, шт.	6	
Класс защиты	IP20	
Материал корпуса	сталь окрашенная	
Масса, кг	9,57 (11,18)*	9,61 (11,22)*
Рабочая температура, ºС	−15…+55	
Монтаж	в стойку 19"	

* В скобках указана масса с КМЧ.

ГАБАРИТНЫЕ И УСТАНОВОЧНЫЕ РАЗМЕРЫ

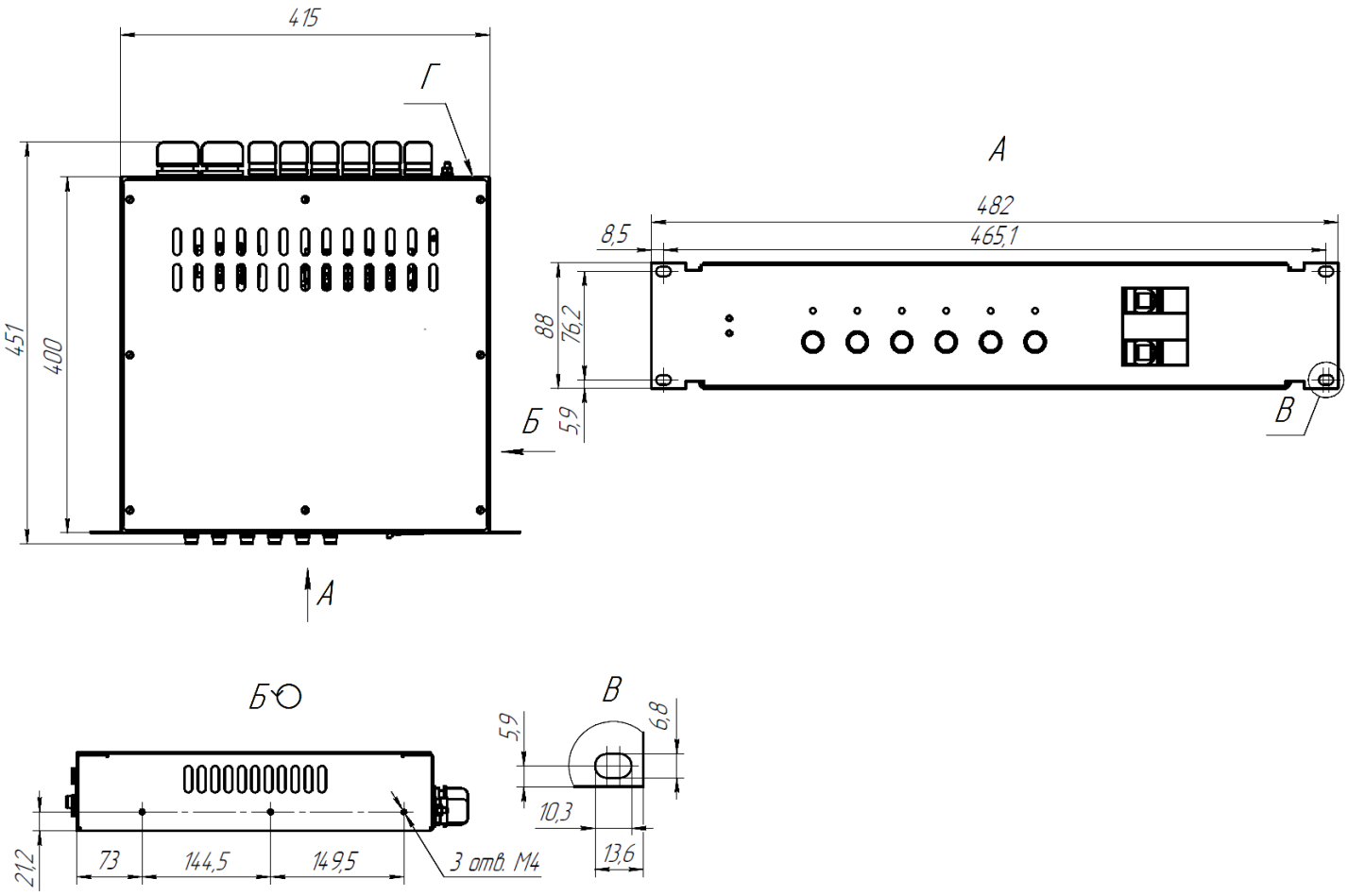

Примечание – При монтаже предусмотреть свободное пространство 120 мм от поверхности Г для подключения изделия.

ВИДЕОКАМЕРА ЦИФРОВАЯ ЦВЕТНАЯ КМН-100 (ВК СОТ 22121-2003/1)

ОПИСАНИЕ

Видеокамера цифровая, цветная, наружной установки, стационарная, с фиксированным фокусным расстоянием и встроенным детектором движения. Камеры с постфиксом «М» имеют встроенный микрофон.

СЕРТИФИКАТЫ

Сертификат РМРС №18.10558.120 (Электрическое оборудование)
Сертификат РМРС № 19.02296.120 (Радиооборудование)

Сертификат соответствия №МВД РФ.03.000606

ТЕХНИЧЕСКИЕ ХАРАКТЕРИСТИКИ

Параметр	КМН-100/3.6*	КМН-100/6	КМН-100/8	КМН-100/12	КМН-100/3.6/М*	КМН-100/6/М	КМН-100/8/М	КМН-100/12/М
	Значение							
Разрешение	2 МП, 1920x1080							
Фокусное расстояние, мм	3,6	6,0	8,0	12,0	3,6	6,0	8,0	12,0
Угол обзора по горизонтали	84°	56°	34°	25°	84°	56°	34°	25°
Угол обзора по вертикали	40°	25°	16°	12°	40°	25°	16°	12°
Тип матрицы	КМОП							
Шумоподавление	2D- и 3DNR							
Дальность ИК-подсветки, м	30							
Соотношение сигнал/шум, дБ	≥ 52							
Чувствительность, лк	0,01							
Режим день/ночь	есть							
Компенсация встречной засветки	есть							
Встроенный ИК фильтр	есть							
Настройка изображения	яркость, резкость, насыщенность, контрастность, цветность							
Подстройка яркости	WDR							
Входное напряжение, VDC PoE	48							
Потребляемая мощность (без учета подогрева), Вт	6							
Мощность подогрева, Вт	7							
Масса, кг	3							
Рабочая температура, ºС	–60…+55							
Класс защиты	IP66				IP56			
Материал корпуса	нержавеющая сталь							
Дальность действия микрофона, м	–				5 (в условиях тишины)			
Вид монтажа	на горизонтальную поверхность или поворотное устройство ПУ-1 или ПУ-2							

* Возможна поставка с форсункой стеклоомывателя и баком стеклоомывателя.

СХЕМА ПОДКЛЮЧЕНИЯ

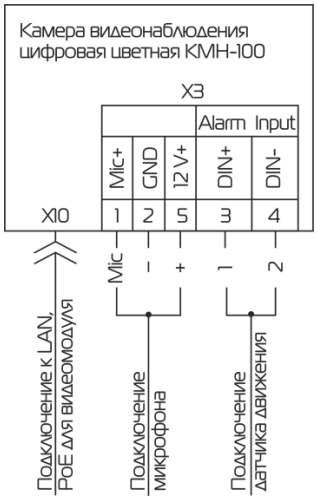

ГАБАРИТНЫЕ И УСТАНОВОЧНЫЕ РАЗМЕРЫ

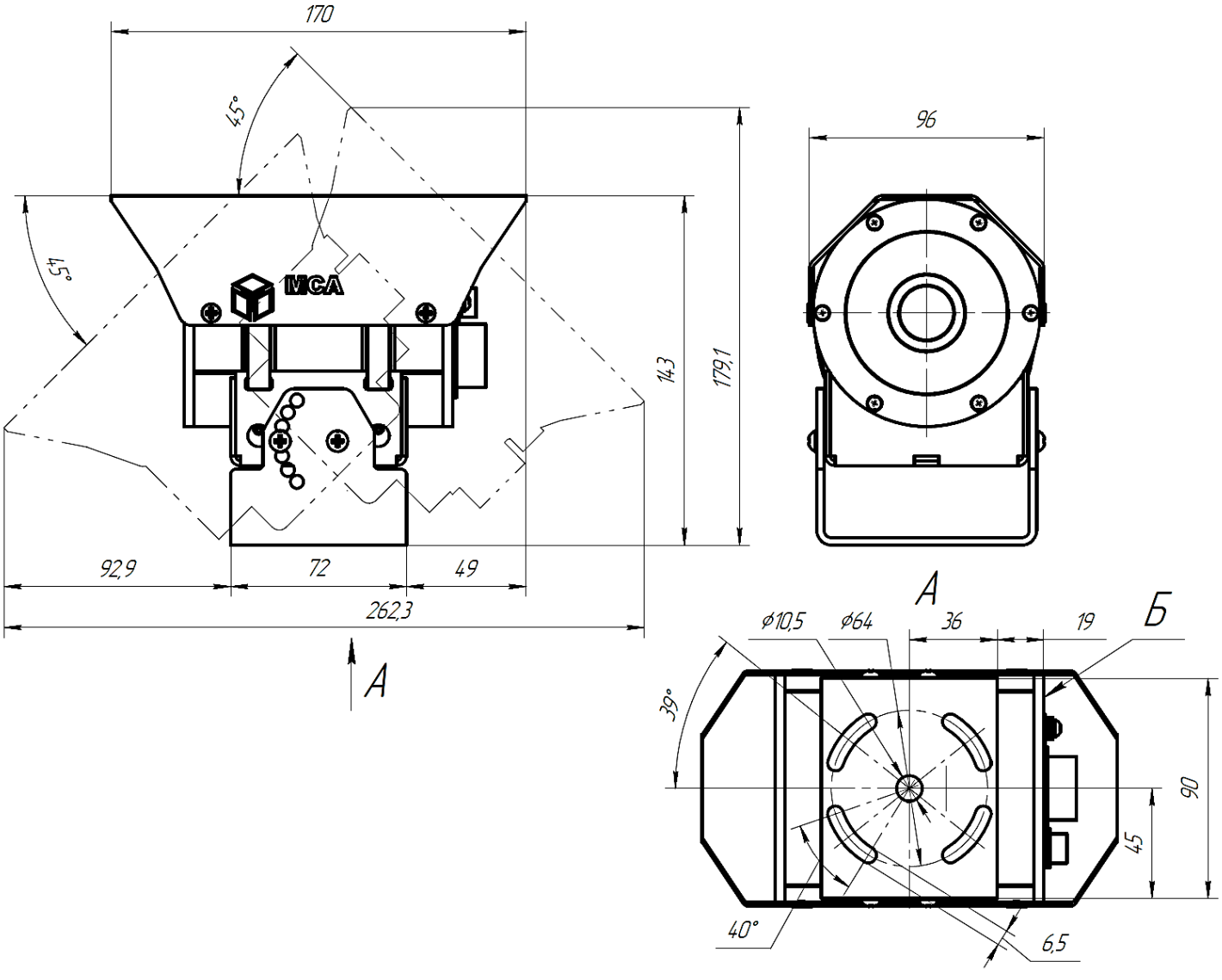

Примечание – При монтаже предусмотреть свободное пространство 120 мм от поверхности Б для подключения изделия.

ВИДЕОКАМЕРА ЦИФРОВАЯ ЦВЕТНАЯ КМН-100/3.6, КМН-100/3.6/М С ФОРСУНКОЙ СТЕКЛООМЫВАТЕЛЯ И БАКОМ СТЕКЛООМЫВАТЕЛЯ

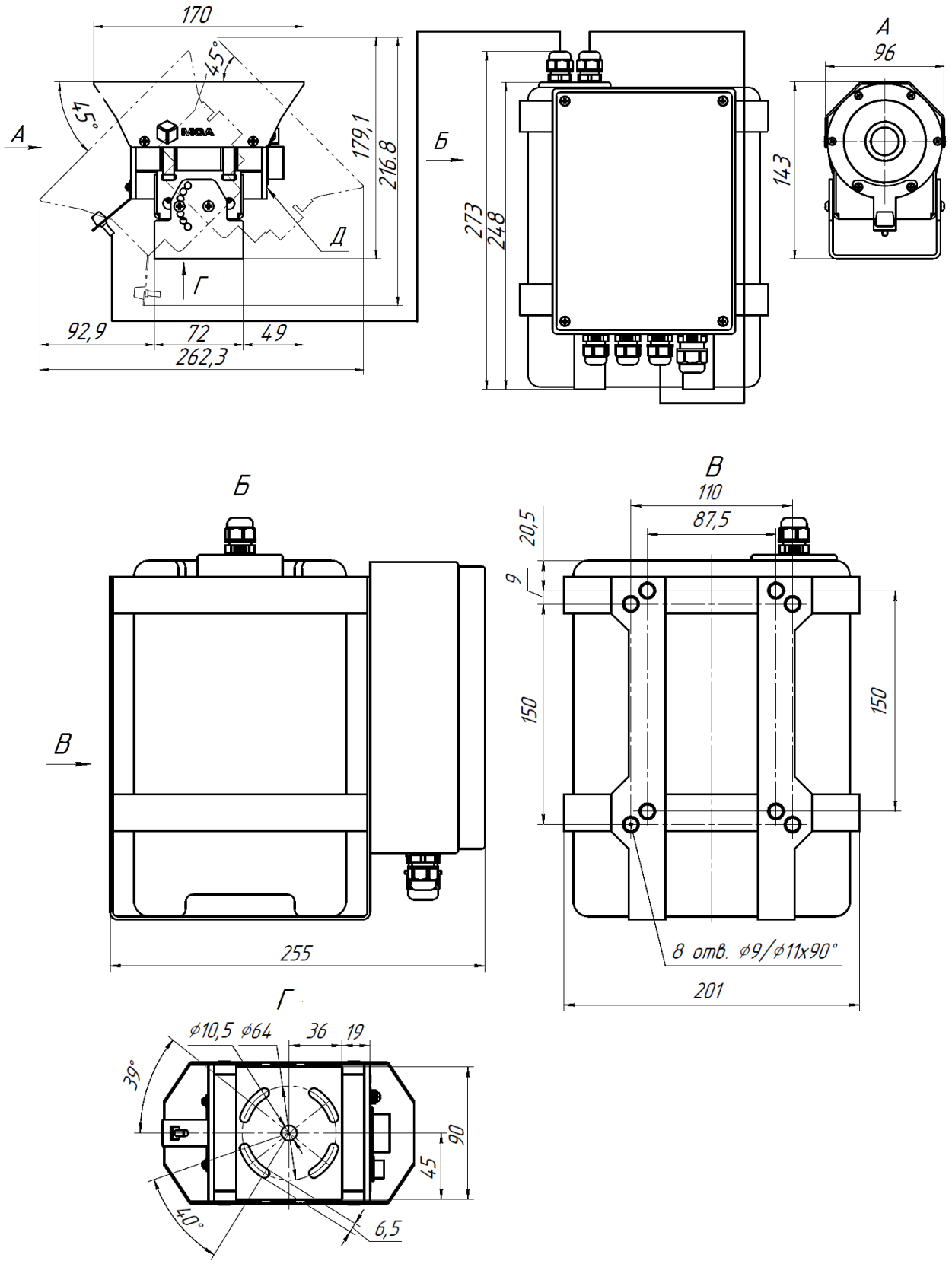

Примечание – При монтаже предусмотреть свободное пространство 120 мм от поверхности Д для подключения изделия.

ВИДЕОКАМЕРА ЦИФРОВАЯ ЦВЕТНАЯ КУВА-100 (ВК СОТ 22223-2003/1)

ОПИСАНИЕ

Видеокамера цифровая, цветная, внутренней установки, купольная, объектив с переменным фокусным расстоянием и встроенным детектором движения. Камера КУВА-100М имеет встроенный микрофон.

СЕРТИФИКАТЫ

Сертификат РМРС №18.10558.120 (Электрическое оборудование)
Сертификат РМРС № 19.02296.120 (Радиооборудование)

Сертификат соответствия №МВД РФ.03.000606

ТЕХНИЧЕСКИЕ ХАРАКТЕРИСТИКИ

Параметр	Значение
Разрешение	1920x1080
Фокусное расстояние, мм	2,8…12,0
Угол обзора по горизонтали	90°…28°
Угол обзора по вертикали	52°…15°
Тип матрицы	КМОП
Шумоподавление	2D- и 3DNR
Дальность ИК-подсветки, м	15
Соотношение сигнал/шум, дБ	50
Чувствительность, лк	0,01
Режим день/ночь	есть
Компенсация встречной засветки	есть
Встроенный ИК фильтр	есть
Настройка изображения	яркость, резкость, насыщенность, контрастность, цветность
Подстройка яркости	WDR
Входное напряжение, VDC PoE	48
Масса, кг	0,68
Рабочая температура, ºС	–15…+55
Класс защиты	IP44
Материал корпуса	алюминий
Вид монтажа	настенный или на потолок

СХЕМА ПОДКЛЮЧЕНИЯ

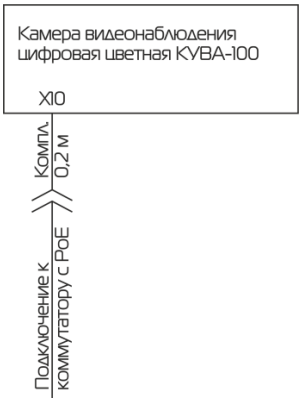

ГАБАРИТНЫЕ И УСТАНОВОЧНЫЕ РАЗМЕРЫ

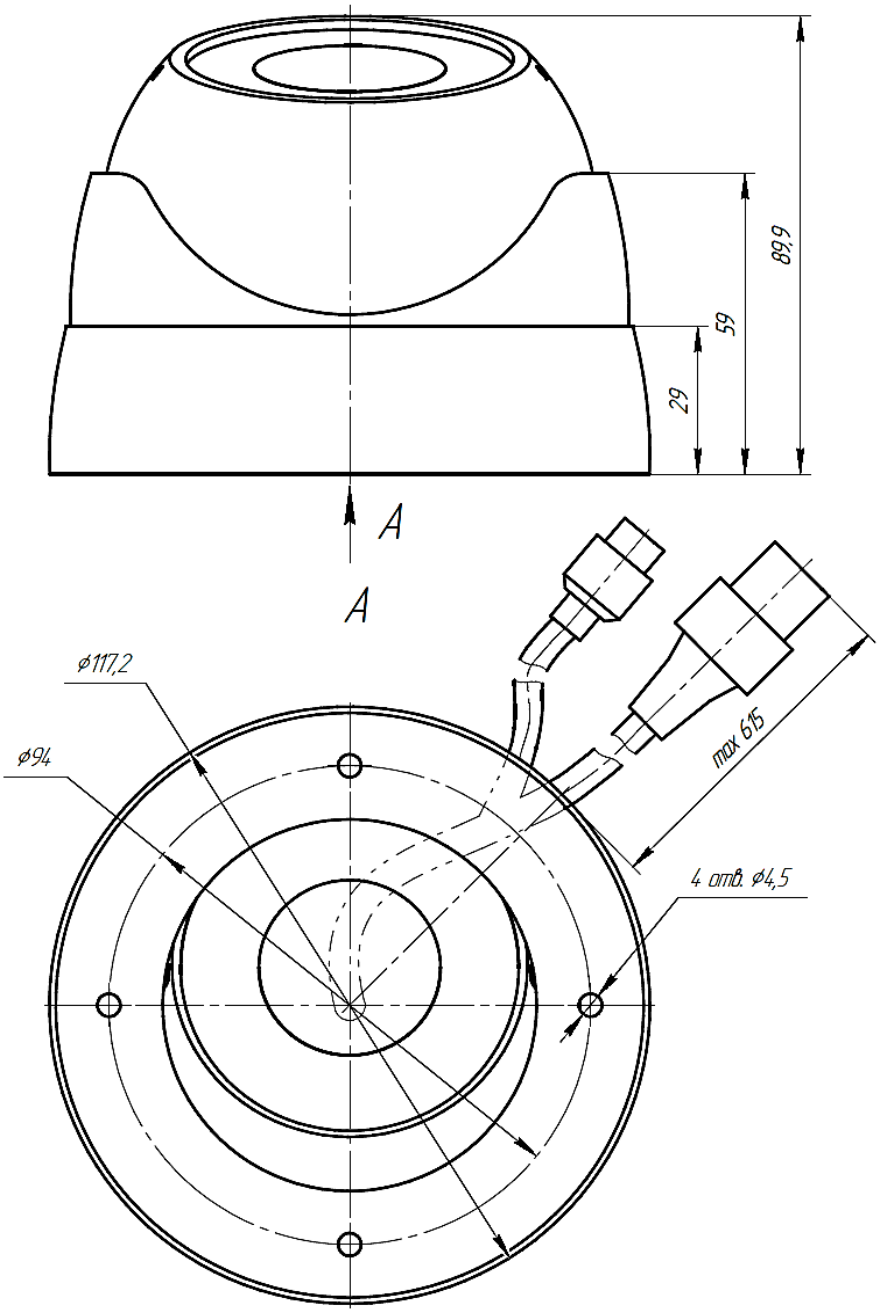

ВИДЕОКАМЕРА АНАЛОГОВАЯ ЦВЕТНАЯ КУВА-100А (ВК СОТ 12223-2003/1)

ОПИСАНИЕ

Видеокамера аналоговая цветная, внутренней установки (материал корпуса: алюминий), купольная.

СЕРТИФИКАТЫ

Сертификат РМРС №18.10558.120 (Электрическое оборудование)
Сертификат РМРС № 19.02296.120 (Радиооборудование)

Сертификат соответствия №МВД РФ.03.000606

ТЕХНИЧЕСКИЕ ХАРАКТЕРИСТИКИ

Параметр	Значение
Разрешение	2 МП, 1920x1080
Фокусное расстояние, мм	3,6 / 6,0 / 8,0 / 12,0
Угол обзора по горизонтали	105° / 65° / 45° / 28°
Максимальная апертура	F/2.0
Тип матрицы	КМОП
Дальность подсветки, м	15
Соотношение сигнал/шум, дБ	50
Чувствительность, лк	0,01
Входное напряжение, VDC	19…36
Потребляемая мощность (без учета подогрева), Вт	6
Масса, кг	3,5
Рабочая температура, ºС	–15…+55
Класс защиты	IP44
Материал корпуса	нержавеющая сталь
Вид монтажа	настенный или на потолок

СХЕМА ПОДКЛЮЧЕНИЯ

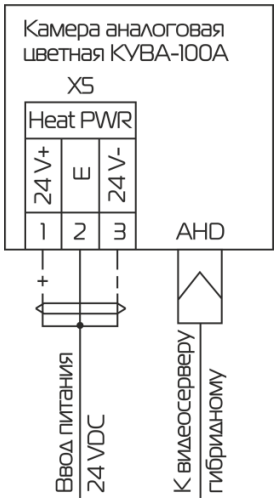

ГАБАРИТНЫЕ И УСТАНОВОЧНЫЕ РАЗМЕРЫ

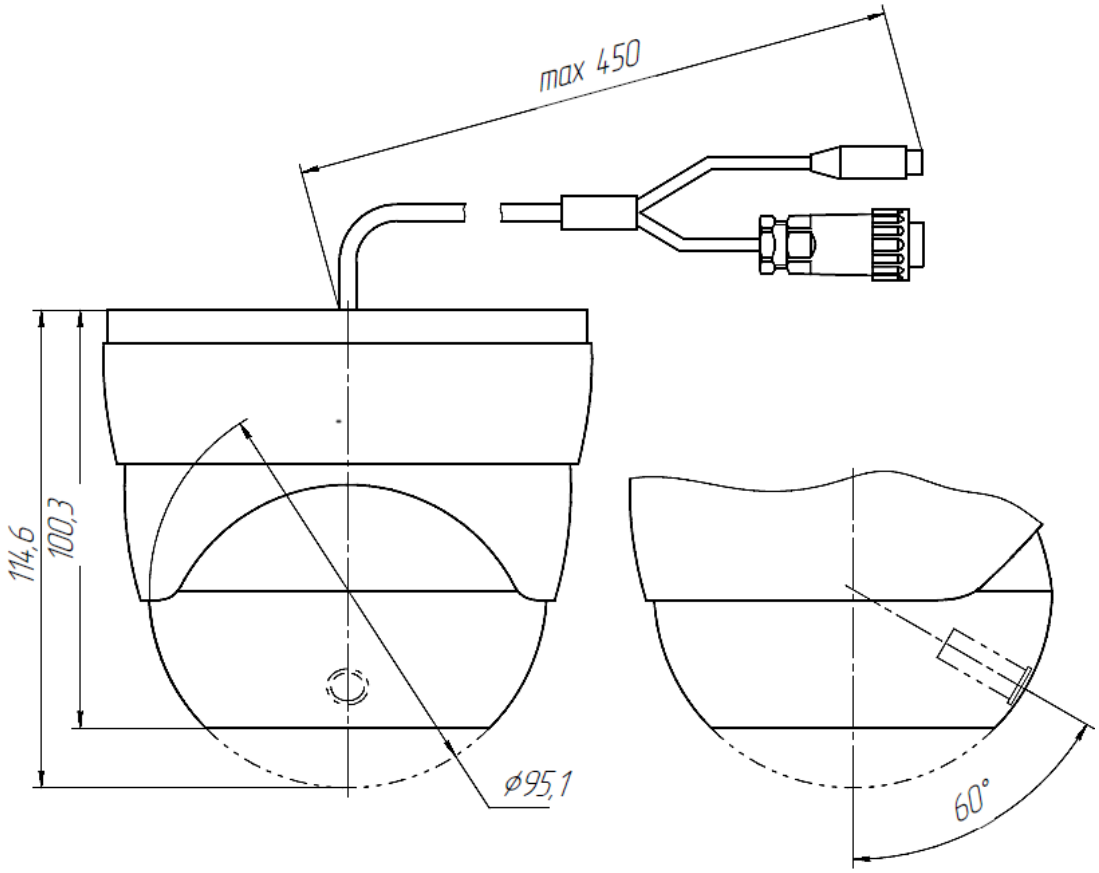

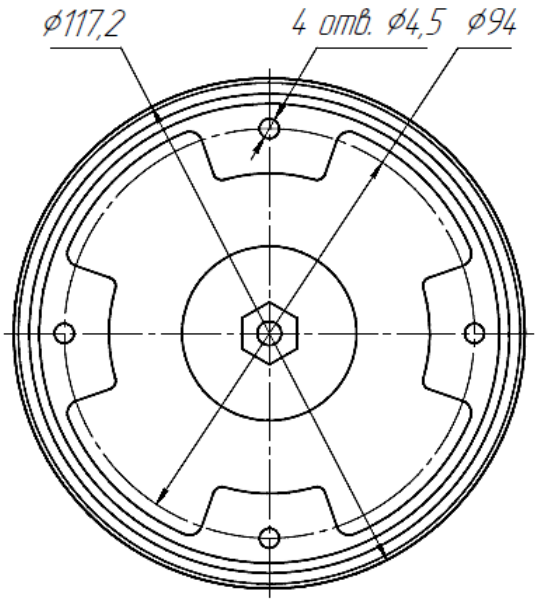

ВИДЕОКАМЕРА ЦИФРОВАЯ ЦВЕТНАЯ КМА-130Ex (ВК СОТ 22121-2003/4)

ОПИСАНИЕ

Видеокамера цифровая, цветная, наружной установки, стационарная, объектив с фиксированным фокусным расстоянием и встроенным детектором движения. Взрывозащищенная. Камера при поставке комплектуется двумя кабельными вводами под монтаж кабеля в трубе и двумя кабельными вводами под монтаж бронированного кабеля.

СЕРТИФИКАТЫ

Сертификат РМРС №18.10558.120 (Электрическое оборудование)
Сертификат РМРС № 19.02296.120 (Радиооборудование)

Сертификат соответствия №МВД РФ.03.000606

ТЕХНИЧЕСКИЕ ХАРАКТЕРИСТИКИ

Параметр	КМА-130Ex/3.6	КМА-130Ex/6	КМА-130Ex/8	КМА-130Ex/12
	Значение			
Разрешение	2 МП, 1920 x 1080			
Фокусное расстояние, мм	3,6	6,0	8,0	12,0
Максимальная апертура	F/2.0			
Угол обзора по горизонтали	105°	65°	45°	28°
Тип матрицы	КМОП			
Шумоподавление	2D- и 3DNR			
Соотношение сигнал/шум, дБ	50			
Чувствительность, лк	0,01			
Настройка изображения	яркость, резкость, насыщенность, контрастность, цветность			
Подстройка яркости	WDR			
Компенсация встречной засветки	есть			
Взрывозащита	1Ex d IIB T6 X			
Входное напряжение, VDC	19…36			
Потребляемая мощность (без учета подогрева), Вт	2			
Мощность подогрева, Вт	21			
Масса, кг	8,5			
Рабочая температура, ºС	–40…+55			
Класс защиты	IP66			
Материал корпуса	алюминий			
Вид монтажа	настенный			

СХЕМА ПОДКЛЮЧЕНИЯ

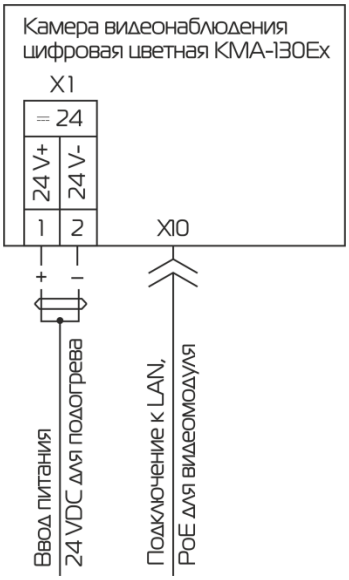

ГАБАРИТНЫЕ И УСТАНОВОЧНЫЕ РАЗМЕРЫ

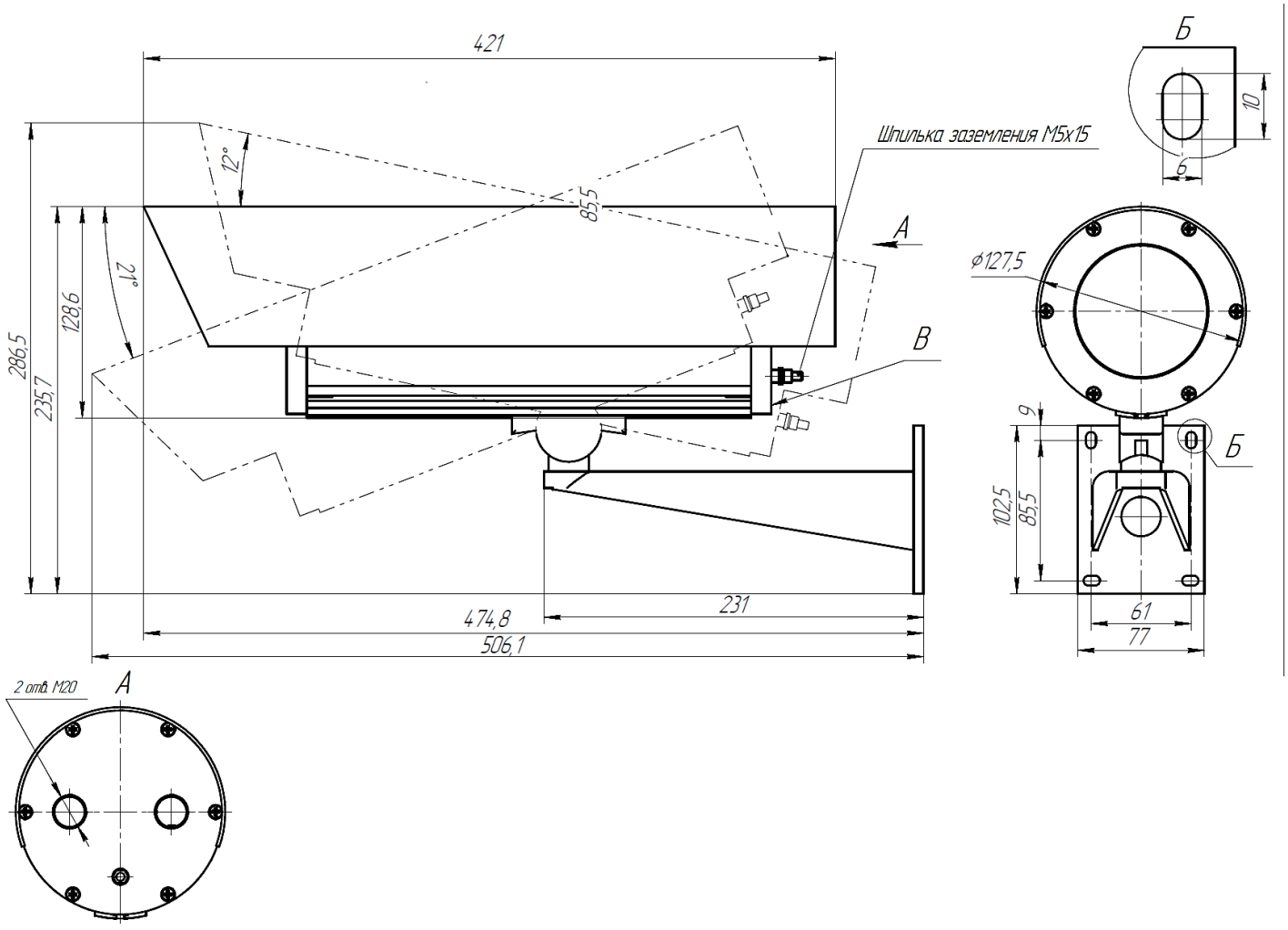

Примечание – При монтаже предусмотреть свободное пространство 120 мм от поверхности В для подключения изделия.

ВИДЕОКАМЕРА ЦИФРОВАЯ ЦВЕТНАЯ КМН-150Ex (ВК СОТ 22121-2003/5)

ОПИСАНИЕ

Видеокамера цифровая, цветная, наружной установки, стационарная, объектив с фиксированным фокусным расстоянием и встроенным детектором движения. Взрывозащищенная. Камера при поставке комплектуется двумя кабельными вводами под монтаж кабеля в трубе и двумя кабельными вводами под монтаж бронированного кабеля. Обеспечивает инфракрасную подсветку с дальностью 30 м.

СЕРТИФИКАТЫ

Сертификат РМРС №18.10558.120 (Электрическое оборудование)
Сертификат РМРС № 19.02296.120 (Радиооборудование)

Сертификат соответствия №МВД РФ.03.000606

ТЕХНИЧЕСКИЕ ХАРАКТЕРИСТИКИ

Параметр	КМН-150Ex/3,6	КМН-150Ex/6	КМН-150Ex/8	КМН-150Ex/12
	Значение			
Разрешение	2 МП, 1920 x 1080			
Фокусное расстояние, мм	3,6	6,0	8,0	12,0
Максимальная апертура	F/2.0			
Угол обзора по горизонтали	105°	65°	45°	28°
Тип матрицы	КМОП			
Шумоподавление	2D- и 3DNR			
Соотношение сигнал/шум, дБ	50			
Дальность подсветки, м	30			
Чувствительность, лк	0,01			
Настройка изображения	яркость, резкость, насыщенность, контрастность, цветность			
Подстройка яркости	WDR			
Компенсация встречной засветки	есть			
Взрывозащита	1Ex d IIC T6			
Входное напряжение, VDC	19…36			
Потребляемая мощность (без учета подогрева), Вт	9			
Мощность подогрева, Вт	30			
Масса, кг	12,8			
Рабочая температура, °С	–40…+55			
Класс защиты	IP66			
Материал корпуса	нержавеющая сталь			
Вид монтажа	настенный			

СХЕМА ПОДКЛЮЧЕНИЯ

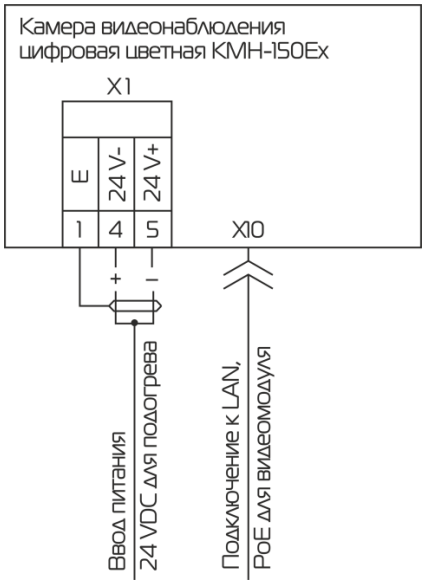

ГАБАРИТНЫЕ И УСТАНОВОЧНЫЕ РАЗМЕРЫ

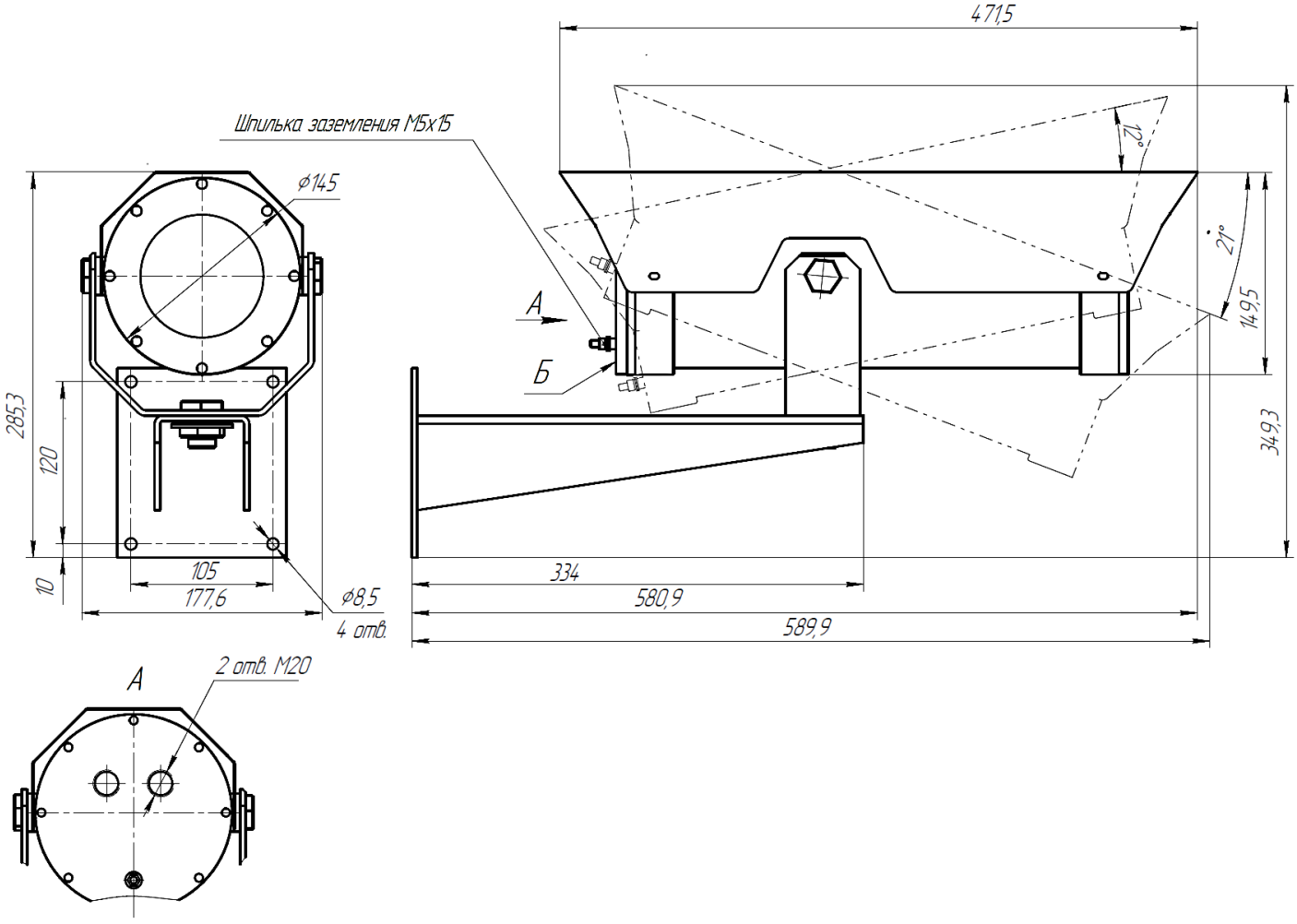

Примечание – При монтаже предусмотреть свободное пространство 120 мм от поверхности Б для подключения изделия.

ВИДЕОКАМЕРЫ ЦИФРОВЫЕ ЦВЕТНЫЕ КМН-140У и КМН-140У/С

ИСПОЛНЕНИЯ

КМН-140У (ВК СОТ 22121-2003/6)
КМН-140У/С (ВК СОТ 22121-2003/7)

ОПИСАНИЕ

Видеокамера цифровая, цветная, наружной установки, стационарная, объектив с управляемым фокусным расстоянием и встроенным детектором движения.
Особенность: исполнение КМН-140У/С со стеклоочистителем, стеклоомывателем и бачком стеклоомывателя.

СЕРТИФИКАТЫ

Сертификат РМРС №18.10558.120 (Электрическое оборудование)
Сертификат РМРС № 19.02296.120 (Радиооборудование)

Сертификат соответствия №МВД РФ.03.000606

ТЕХНИЧЕСКИЕ ХАРАКТЕРИСТИКИ

Параметр	КМН-140У (ВК СОТ 22121-2003/6)	КМН-140У/С (ВК СОТ 22121-2003/7)
	Значение	
Разрешение	2 МП, 1920x1080	
Фокусное расстояние, мм	6…180	
Угол обзора по горизонтали	56°…3°	
Угол обзора по вертикали	33°…1,7°	
Максимальная апертура	F/1.5–F/4.3	
Оптическое увеличение	30X	
Тип матрицы	КМОП	
Дальность подсветки, м	15	
Соотношение сигнал/шум, дБ	55	
Подавление шума	3DNR	
Чувствительность, лк	0,005	
Входное напряжение, VDC	19…36 либо PoE	
Потребляемая мощность (без учета подогрева), Вт	13	
Мощность подогрева, Вт	15	
Масса, кг	4,1	8,3
Рабочая температура, ºС	–60…+55	–40…+55
Класс защиты	IP66	
Материал корпуса	нержавеющая сталь	
Вид монтажа	на горизонтальную поверхность или на ПУ-1 или ПУ-2	на вертикальную поверхность или ПУ-2
Компенсация встречной засветки	есть	
Подключение внешнего микрофона	есть	
Режим день/ночь	есть	
Настройка изображения	яркость, резкость, насыщенность, контрастность, цветность	
Настройка яркости	D-WDR	

СХЕМА ПОДКЛЮЧЕНИЯ

ВИДЕОКАМЕРА ЦИФРОВАЯ ЦВЕТНАЯ КМН-140У (ВК СОТ 22121-2003/6)

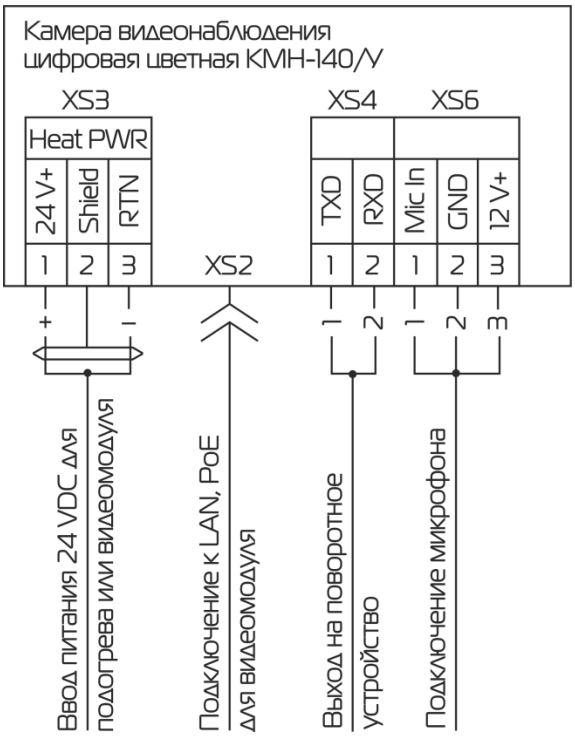

ВИДЕОКАМЕРА ЦИФРОВАЯ ЦВЕТНАЯ КМН-140У/С (ВК СОТ 22121-2003/7)

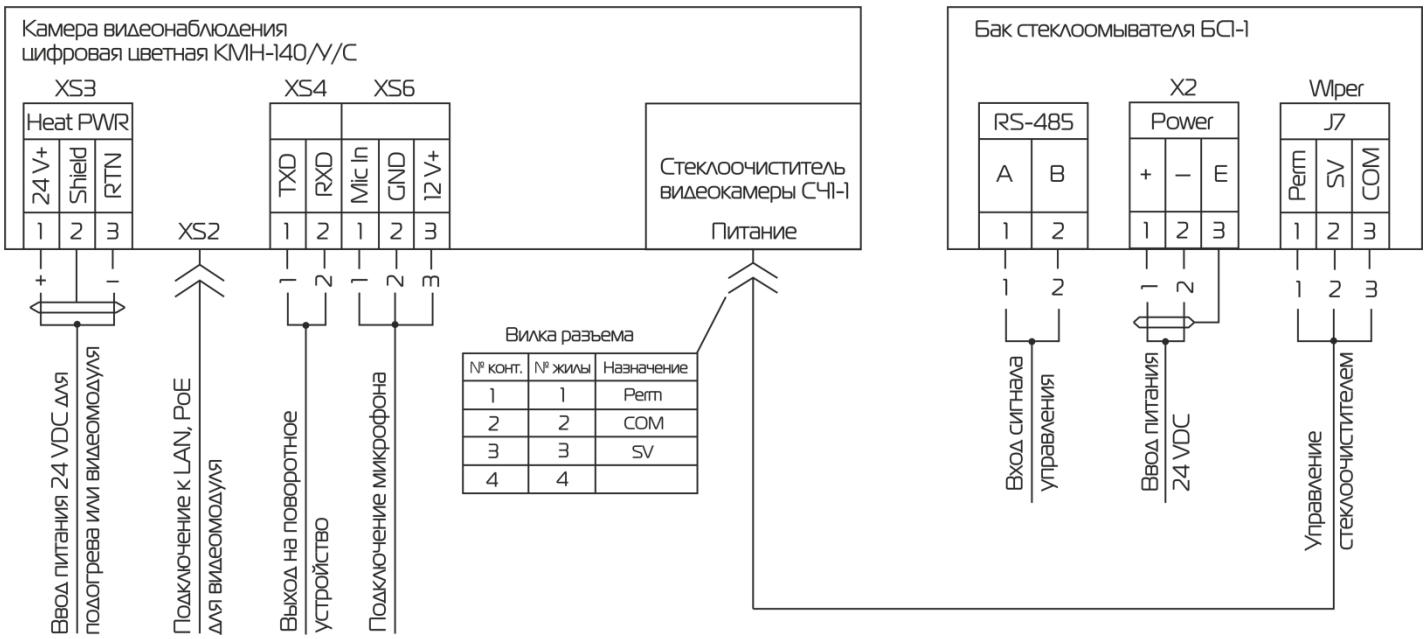

ГАБАРИТНЫЕ И УСТАНОВОЧНЫЕ РАЗМЕРЫ

ВИДЕОКАМЕРА ЦИФРОВАЯ ЦВЕТНАЯ КМН-140У (ВК СОТ 22121-2003/6)

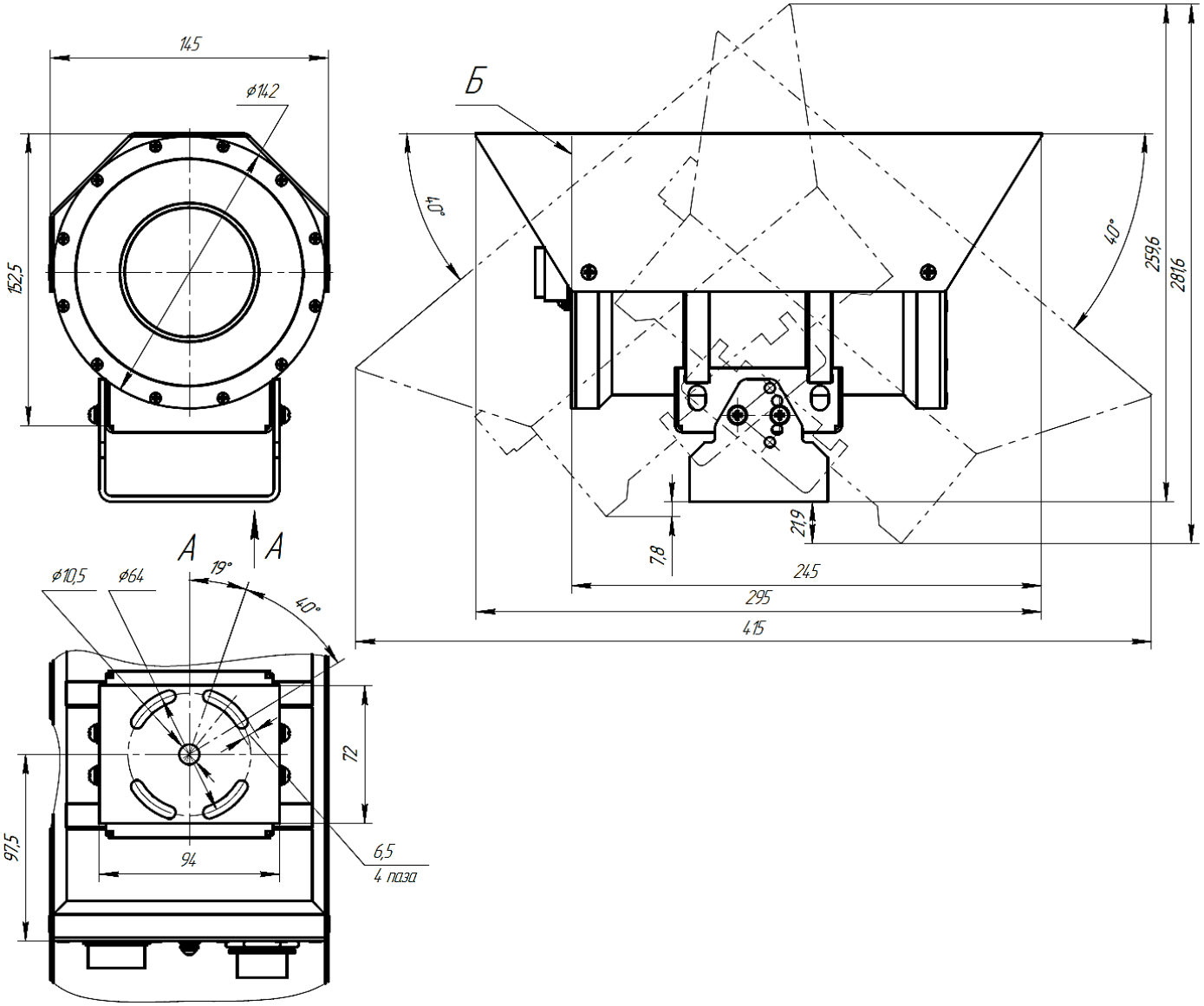

Примечание – При монтаже предусмотреть свободное пространство 120 мм от поверхности Б для подключения изделия.

ВИДЕОКАМЕРА ЦИФРОВАЯ ЦВЕТНАЯ КМН-140У/С (ВК СОТ 22121-2003/7)

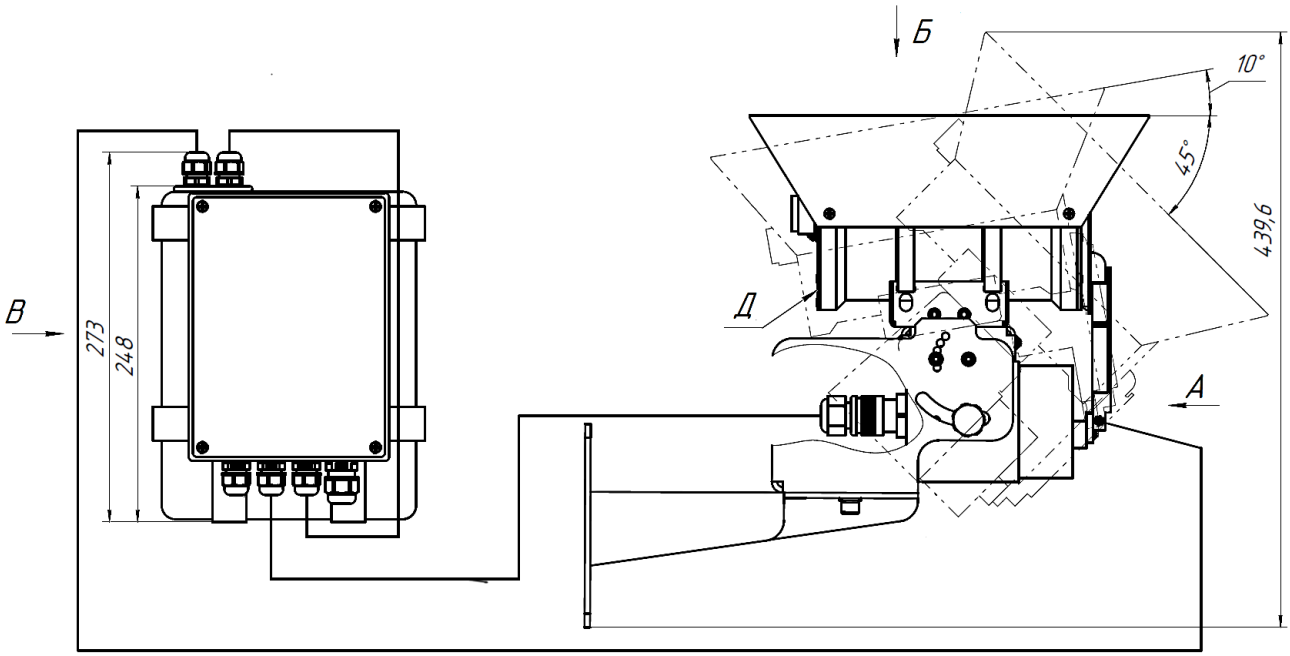

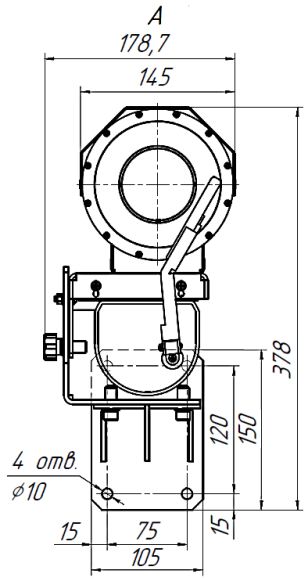

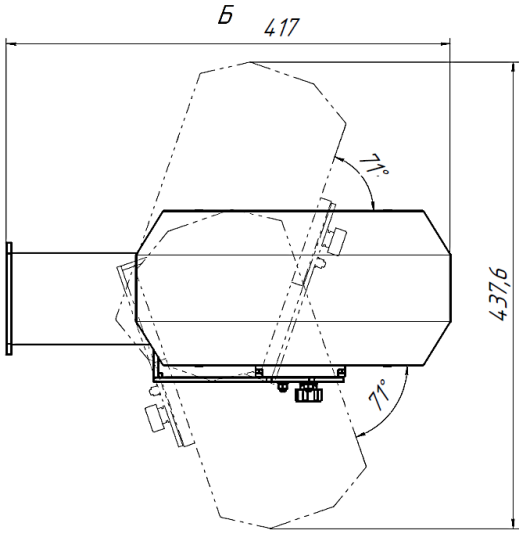

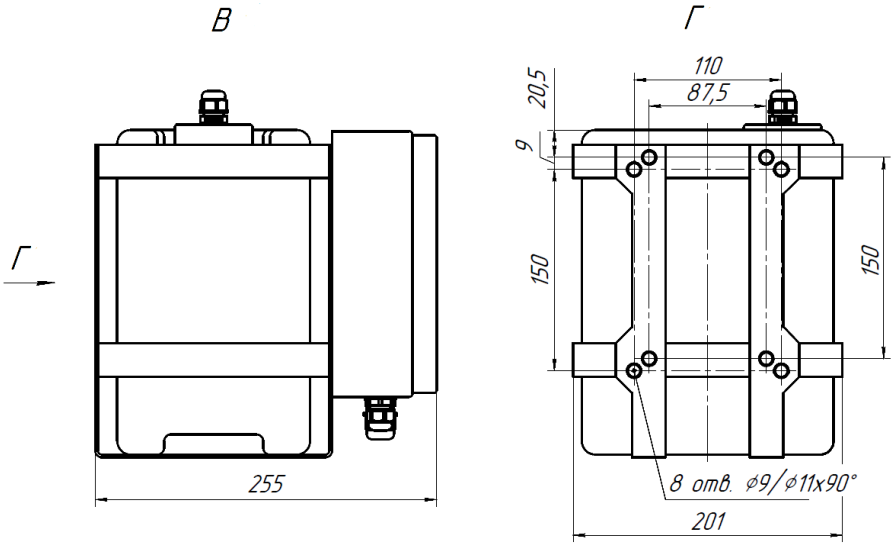

Примечание – При монтаже предусмотреть свободное пространство 120 мм от поверхности Д для подключения изделия.

ВИДЕОКАМЕРЫ ЦИФРОВЫЕ ЦВЕТНЫЕ КУМА-210У (ВК СОТ 22222-2003/1)

ОПИСАНИЕ

Видеокамера цифровая, цветная, поворотная наружной установки, купольная, со стеклоочистителем, объектив с управляемым фокусным расстоянием и встроенным детектором движения.

СЕРТИФИКАТЫ

Сертификат РМРС №18.10558.120 (Электрическое оборудование)
Сертификат РМРС № 19.02296.120 (Радиооборудование)

Сертификат соответствия №МВД РФ.03.000606

ТЕХНИЧЕСКИЕ ХАРАКТЕРИСТИКИ

Параметр	Исполнение 1	Исполнение 2	Исполнение 3
	Значение		
Разрешение	2 МП, 1920x1080		
Фокусное расстояние, мм	4,7…94,0		
Максимальная апертура	F/1.6…F/3.5		
Угол обзора по горизонтали	61,4°…2,9°		
Тип матрицы	КМОП		
Подавление шума	3DNR		
Дальность подсветки, м	120		
Соотношение сигнал/шум, дБ	52		
Чувствительность, лк	0,01		
Режим день/ночь	есть		
Компенсация встречной засветки	есть		
Настройка изображения	яркость, резкость, насыщенность, контрастность, цветность		
Входное напряжение, VDC	19…36		
Потребляемая мощность (без учета подогрева), Вт	38		
Мощность подогрева, Вт	10		
Масса, кг	4,2	4,1	7,2
Рабочая температура, ºС	–40…+55		
Класс защиты	IP66		
Материал корпуса	алюминий		
Вид монтажа	на потолок или на кронштейн		

СХЕМА ПОДКЛЮЧЕНИЯ

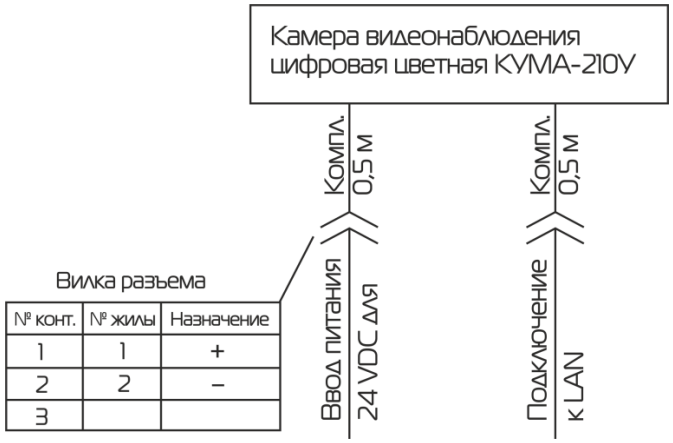

Вилка разъема

№ конт.	№ жилы	Назначение
1	1	+
2	2	–
3		

ГАБАРИТНЫЕ И УСТАНОВОЧНЫЕ РАЗМЕРЫ

ИСПОЛНЕНИЕ 1

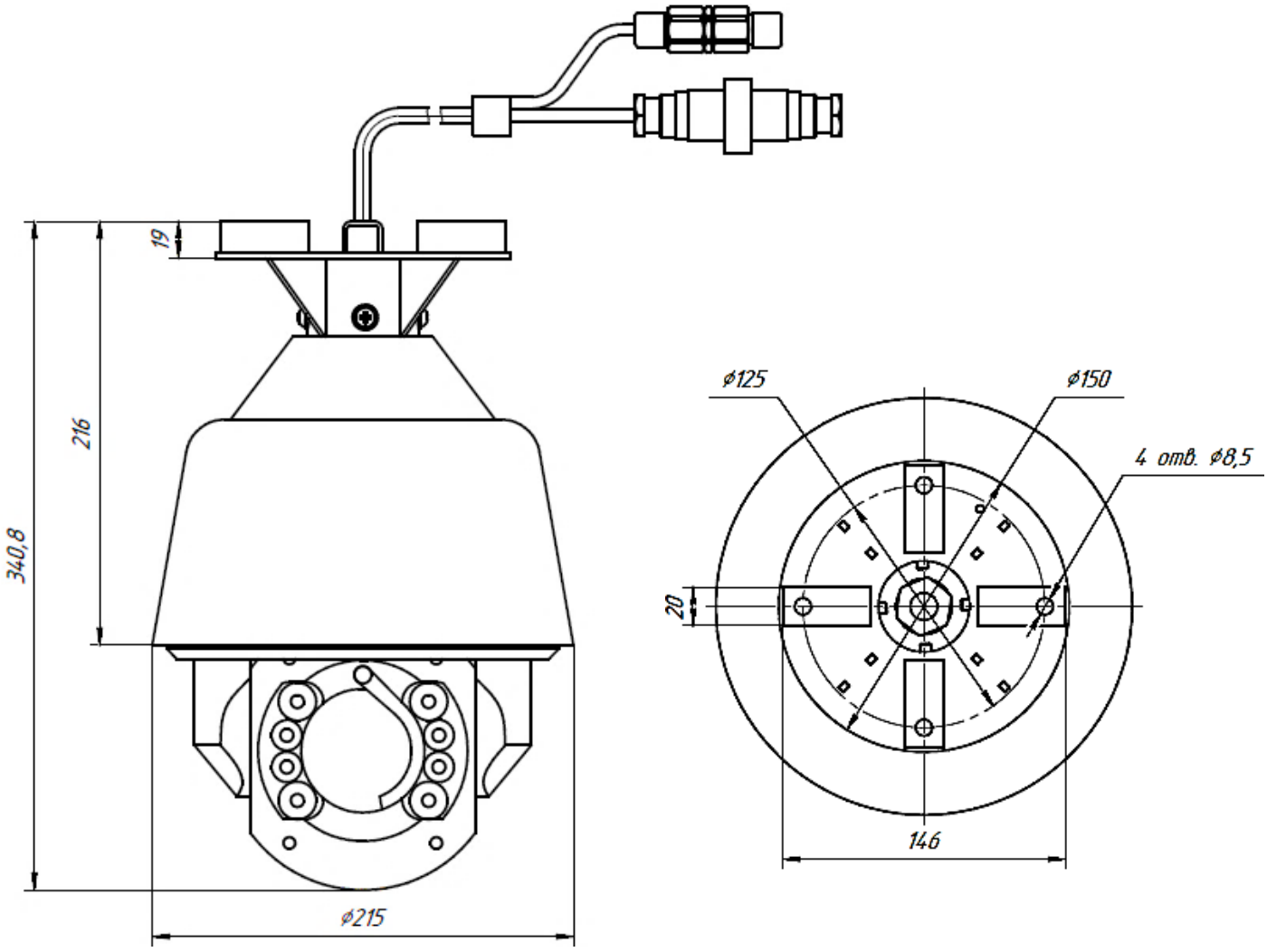

ИСПОЛНЕНИЕ 2

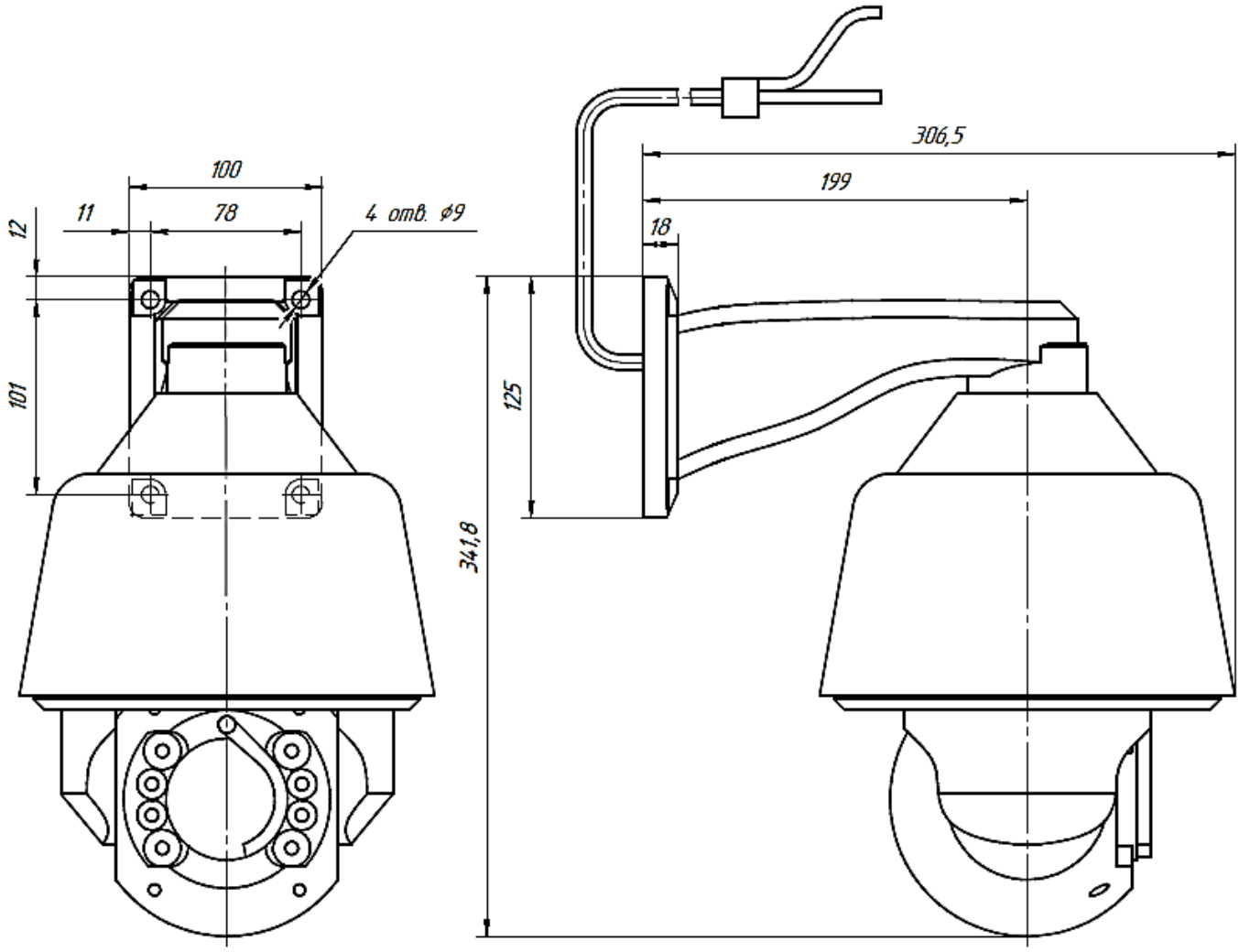

ИСПОЛНЕНИЕ 3

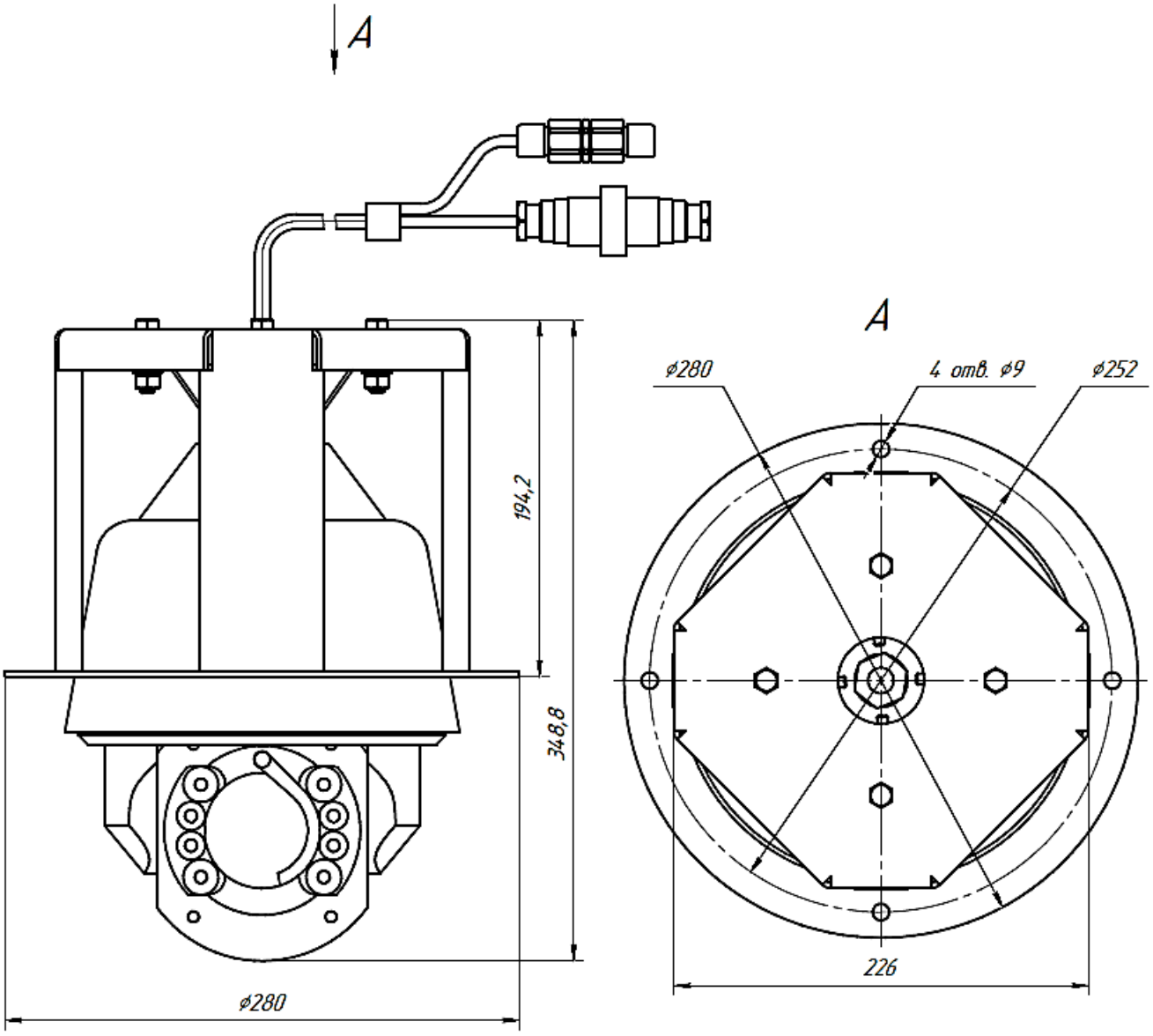

ВИДЕОКАМЕРА ТЕПЛОВИЗИОННАЯ ТМА-130 (ВК СОТ 22121-2003/8)

ИСПОЛНЕНИЯ

ТМА-130 (ВК СОТ 22121-2003/8)
ТМА-130/У (ВК СОТ 22121-2003/8)

ОПИСАНИЕ

Видеокамера тепловизионная, наружной установки. Исполнение ТМА-130/У (ВК СОТ 22121-2003/8) – угловое.

СЕРТИФИКАТЫ

Сертификат РМРС №18.10558.120 (Электрическое оборудование)
Сертификат РМРС № 19.02296.120 (Радиооборудование)

Сертификат соответствия №МВД РФ.03.000606

ТЕХНИЧЕСКИЕ ХАРАКТЕРИСТИКИ

ВИДЕОКАМЕРА ТЕПЛОВИЗИОННАЯ ТМА-130 (ВК СОТ 22121-2003/8)

Параметр	ТМА-130/13/24	ТМА-130/13/44	ТМА-130/19/17	ТМА-130/19/32	ТМА-130/35/9	ТМА-130/60/5	ТМА-130/75/4	ТМА-130/13	ТМА-130/19	ТМА-130/35	ТМА-130/60	ТМА-130/75
	Значение											
Разрешение	384x288 и 640x480											
Фокусное расстояние, мм	13	13	19	19	35	60	75	13	19	35	60	75
Угол обзора по горизонтали	24,0°	44,0°	17,0°	32,0°	9,2°	5,4°	4,3°	44,0°	32,0°	17,0°	10,0°	8,6°
Тип матрицы	микроболометр											
Входное напряжение, VDC	48 PoE или 19…36											
Входное напряжение подогрева, VDC	19…36											
Потребляемая мощность (без учета подогрева), Вт	5											
Мощность подогрева, Вт	16											
Масса, кг	3											
Рабочая температура, °С	–40…+55											
Класс защиты	IP66											
Материал корпуса	алюминий											
Формат сжатия	H.264, H.265 или M-JPEG											
Вид монтажа	настенный или на поворотное устройство ПУ-2											

ВИДЕОКАМЕРА ТЕПЛОВИЗИОННАЯ ТМА-130/У (ВК СОТ 22121-2003/8)

Параметр	ТМА-130/У/13/24	ТМА-130/У/13/44	ТМА-130/У/19/17	ТМА-130/У/19/32	ТМА-130/У/35/9	ТМА-130/У/60/5	ТМА-130/У/75/4	ТМА-130/У/13	ТМА-130/У/19	ТМА-130/У/35	ТМА-130/У/60	ТМА-130/У/75
	Значение											
Разрешение	640x512											
Фокусное расстояние, мм	19 или 25											
Угол обзора по горизонтали	24,0°	44,0°	17,0°	32,0°	9,2°	5,4°	4,3°	44,0°	32,0°	17,0°	10,0°	8,6°
Тип матрицы	микроболометр											
Входное напряжение, VDC	48 PoE или 19…36											
Входное напряжение подогрева, VDC	19…36											
Потребляемая мощность (без учета подогрева), Вт	5											
Мощность подогрева, Вт	16											
Масса, кг	3											
Рабочая температура, ºС	–40…+55											
Класс защиты	IP66											
Материал корпуса	алюминий											
Вид монтажа	настенный или на поворотное устройство ПУ-2											

СХЕМА ПОДКЛЮЧЕНИЯ

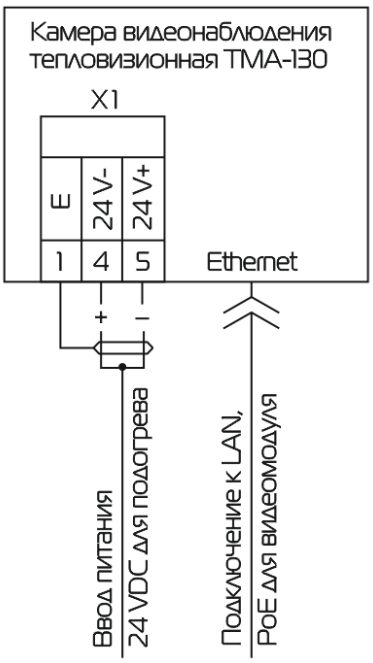

ГАБАРИТНЫЕ И УСТАНОВОЧНЫЕ РАЗМЕРЫ

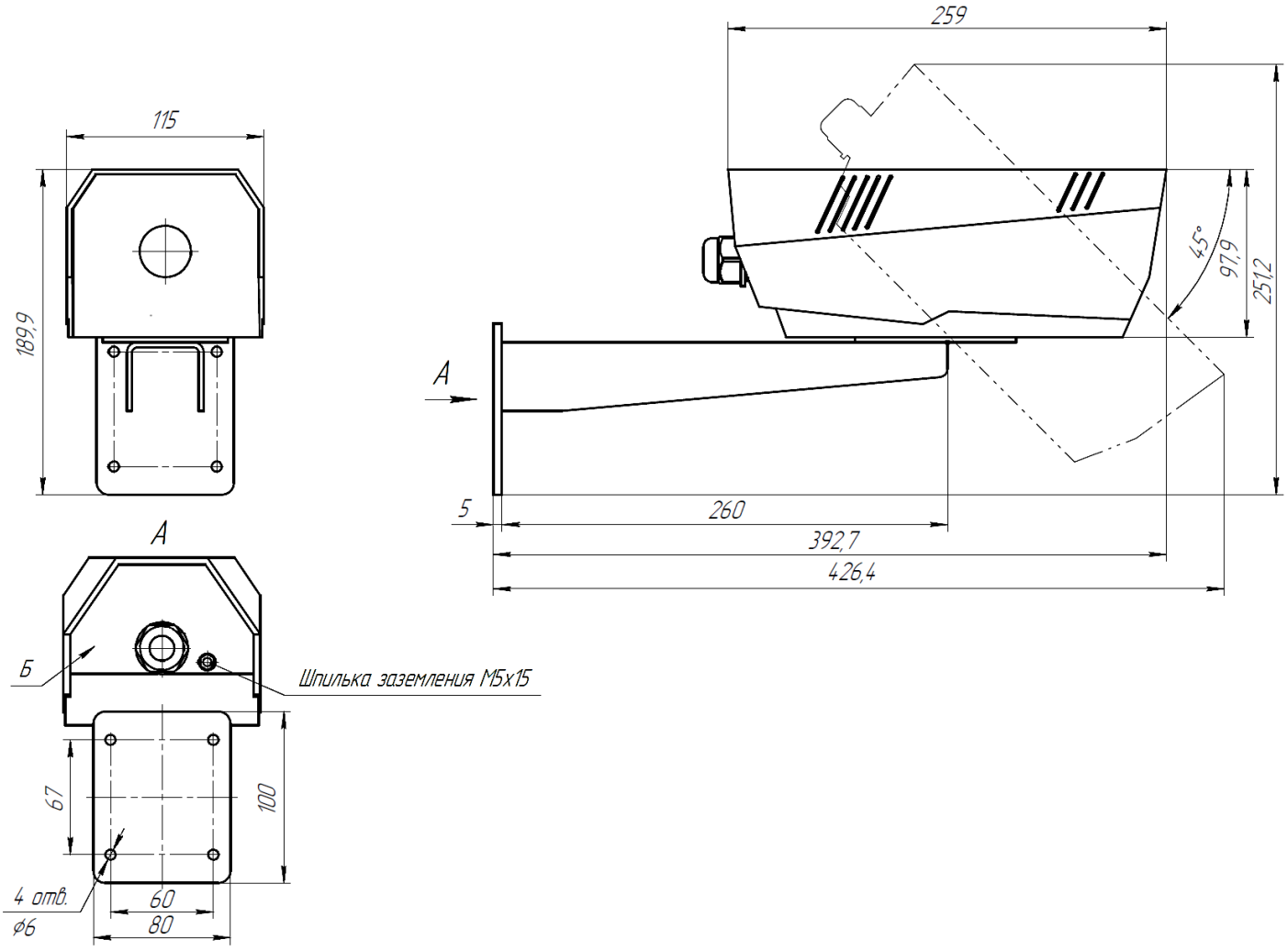

Примечание – При монтаже предусмотреть свободное пространство 120 мм от поверхности Б для подключения изделия.

ВИДЕОКАМЕРЫ ЦИФРОВЫЕ ЦВЕТНЫЕ КТМН-160/10.5/У (ВК СОТ 22121-2003/9)

ИСПОЛНЕНИЯ

КТМН-160/10.5/У
КТМН-160/10.5/У/С

ОПИСАНИЕ

Видеокамера наружной установки, стационарная, совмещенная цветная-zoom и тепловизионная, со встроенным детектором движения.
Особенность:
✓ Исполнение КТМН-160/10.5/У/С поставляется со стеклоочистителем и бачком стеклоомывателя.

СЕРТИФИКАТЫ

Сертификат РМРС №18.10558.120 (Электрическое оборудование)
Сертификат РМРС № 19.02296.120 (Радиооборудование)

Сертификат соответствия №МВД РФ.03.000606

ТЕХНИЧЕСКИЕ ХАРАКТЕРИСТИКИ

Параметр	Значение
Тип матрицы тепловизора	микроболометр
Разрешение кадра	640x512
Объектив	10,5 мм; F/1.0
Угол обзора по горизонтали	34,5°
Спектральный диапазон, мкм	8…12
Разрешение	2 МП, 1920x1080
Фокусное расстояние, мм	6…180
Максимальная апертура	F/1.5…F/4.3
Угол обзора по горизонтали	61,2°…2,32°
Оптическое увеличение	30X
Тип матрицы	КМОП
Шумоподавление	3DNR
Соотношение сигнал/шум, дБ	55
Чувствительность, лк	0,005
Подстройка яркости	D-WDR
Настройка изображения	яркость, резкость, насыщенность, контрастность, цветность
Компенсация встречной засветки	есть
Подключение внешнего микрофона	есть
Наличие стеклоочистителя	есть
Входное напряжение, VDC	19…36
Потребляемая мощность (без учета подогрева), Вт	15
Мощность подогрева, Вт	15
Масса, кг	3,8
Рабочая температура, ºС	–40…+55
Класс защиты	IP66
Материал корпуса	нержавеющая сталь
Вид монтажа	на горизонтальную поверхность или на ПУ-2

СХЕМА ПОДКЛЮЧЕНИЯ

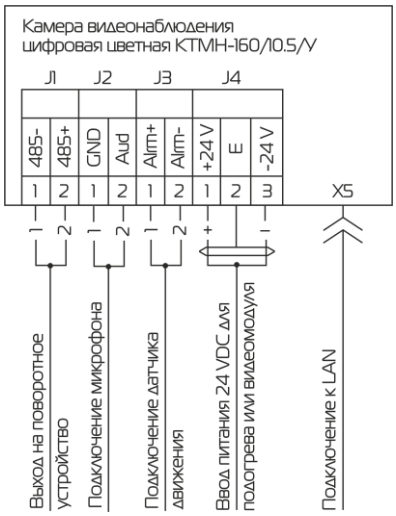

ГАБАРИТНЫЕ И УСТАНОВОЧНЫЕ РАЗМЕРЫ

ВИДЕОКАМЕРА ЦИФРОВАЯ ЦВЕТНАЯ КТМН-160/10.5/У

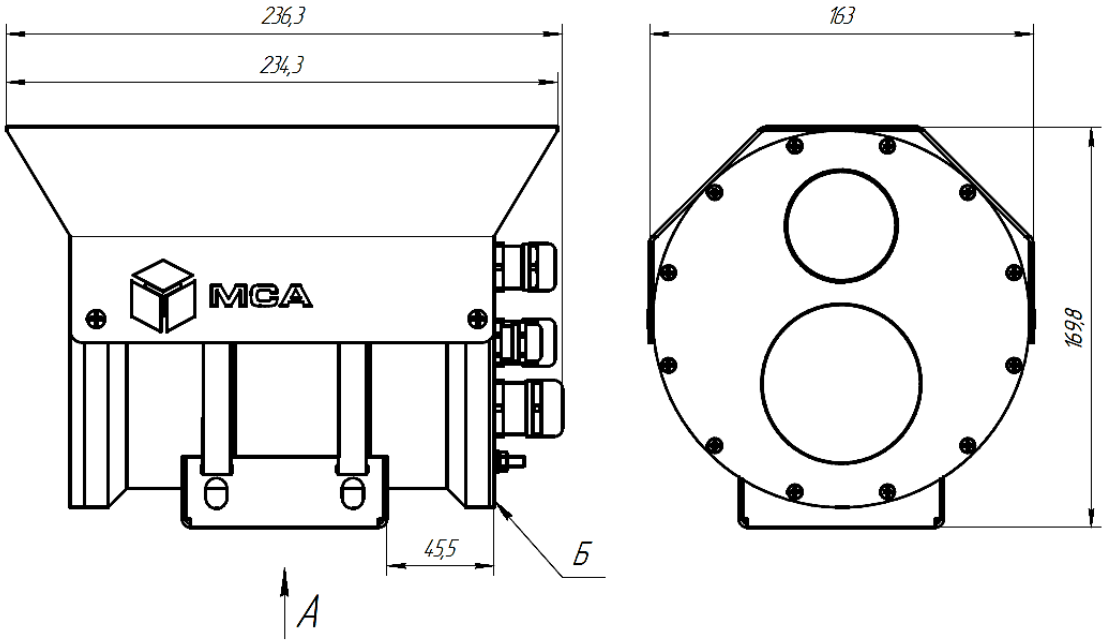

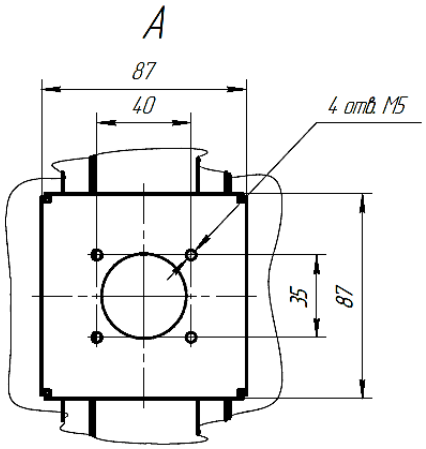

Примечание – При монтаже предусмотреть свободное пространство 120 мм от поверхности Б для подключения изделия.

ВИДЕОКАМЕРА ЦИФРОВАЯ ЦВЕТНАЯ КТМН-160/10.5/У/С

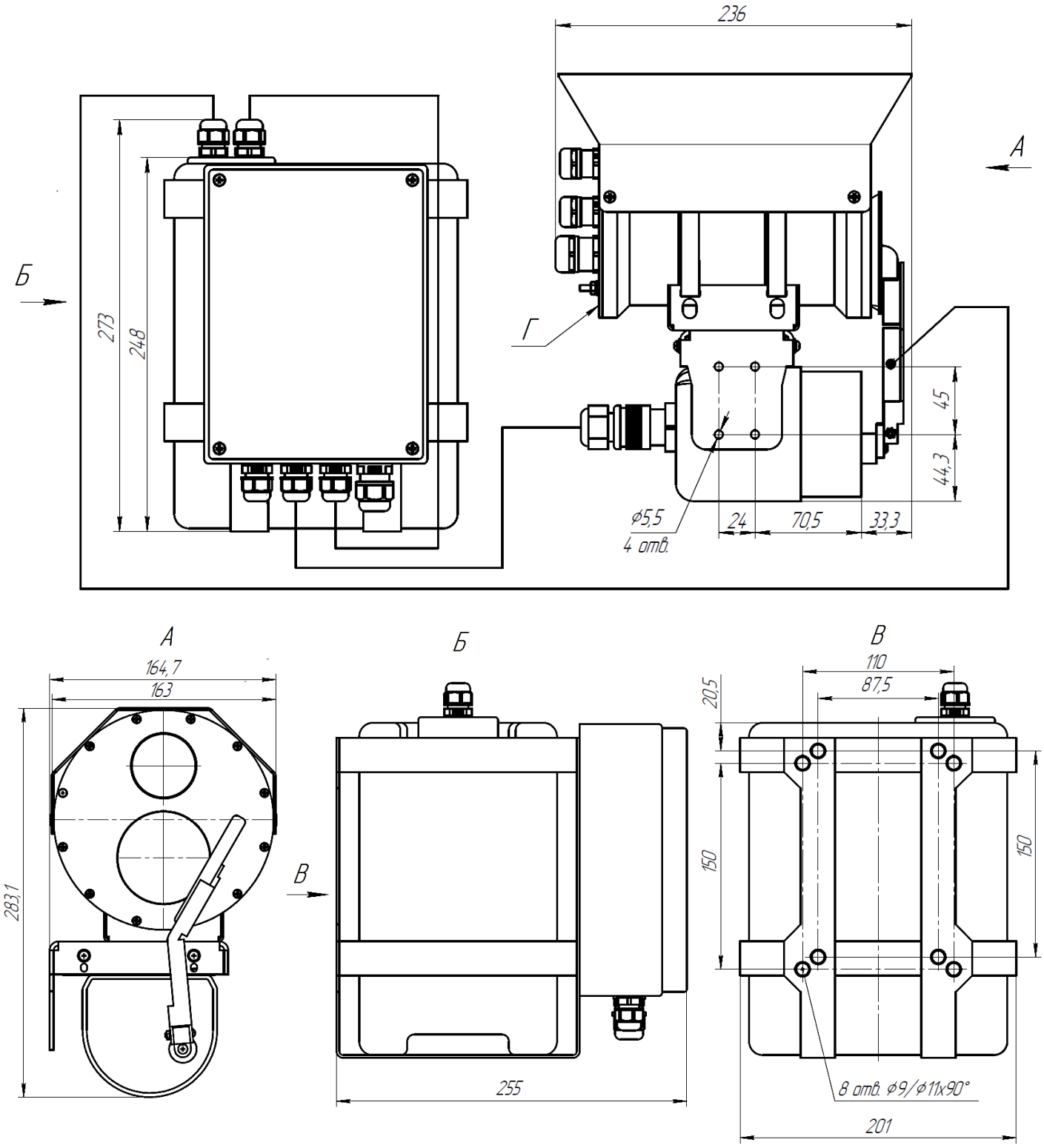

Примечание – При монтаже предусмотреть свободное пространство 160 мм от поверхности Г для подключения изделия.

ВИДЕОКАМЕРА ЦИФРОВАЯ ЦВЕТНАЯ КМА-130У/ЕХ (ВК СОТ 22121-2003/10)

ОПИСАНИЕ

Видеокамера цифровая, цветная, наружной установки, стационарная с функцией антизапотевания. Взрывозащищенная. Камера при поставке комплектуется двумя кабельными вводами под монтаж кабеля в трубе и двумя кабельными вводами под монтаж бронированного кабеля. Имеется возможность подключения ИК подсветки типа ТКВ-300-А-ИК.

СЕРТИФИКАТЫ

Сертификат РМРС №18.10558.120 (Электрическое оборудование)
Сертификат РМРС № 19.02296.120 (Радиооборудование)

Сертификат соответствия №МВД РФ.03.000606

ТЕХНИЧЕСКИЕ ХАРАКТЕРИСТИКИ

Параметр	Значение
Разрешение	2 МП, 1920x1080
Фокусное расстояние, мм	4,7…141,0
Максимальная апертура	F/1.5…F/4.0
Угол обзора по горизонтали	56°…3°
Тип матрицы	КМОП
Подавление шума	3DNR
Дальность подсветки, м	60
Соотношение сигнал/шум, дБ	55
Оптическое увеличение	30x
Чувствительность, лк	0,005
Настройка изображения	яркость, резкость, насыщенность, контрастность, цветность
Подстройка яркости	D-WDR
Режим день/ночь	есть
Компенсация встречной засветки	есть
Маркировка взрывозащиты	1ExdIIBT6X
Входное напряжение, VDC	19…36
Потребляемая мощность (без учета подогрева), Вт	13
Мощность подогрева, Вт	15
Масса, кг	9
Рабочая температура, ºС	–40…+55
Класс защиты	IP66
Материал корпуса	алюминий
Вид монтажа	настенный

СХЕМА ПОДКЛЮЧЕНИЯ

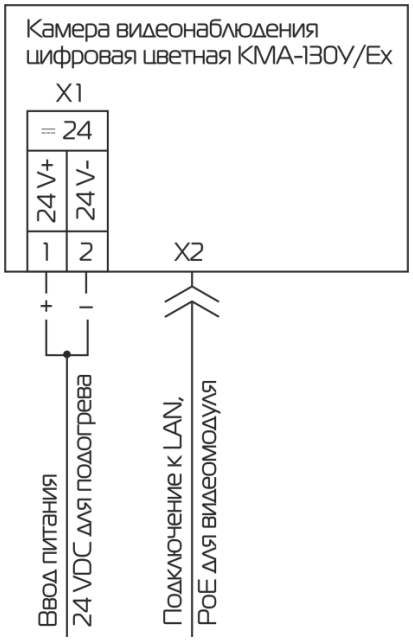

ГАБАРИТНЫЕ И УСТАНОВОЧНЫЕ РАЗМЕРЫ

ВИДЕОКАМЕРА ЦИФРОВАЯ ЦВЕТНАЯ КМА-130У/ЕХ

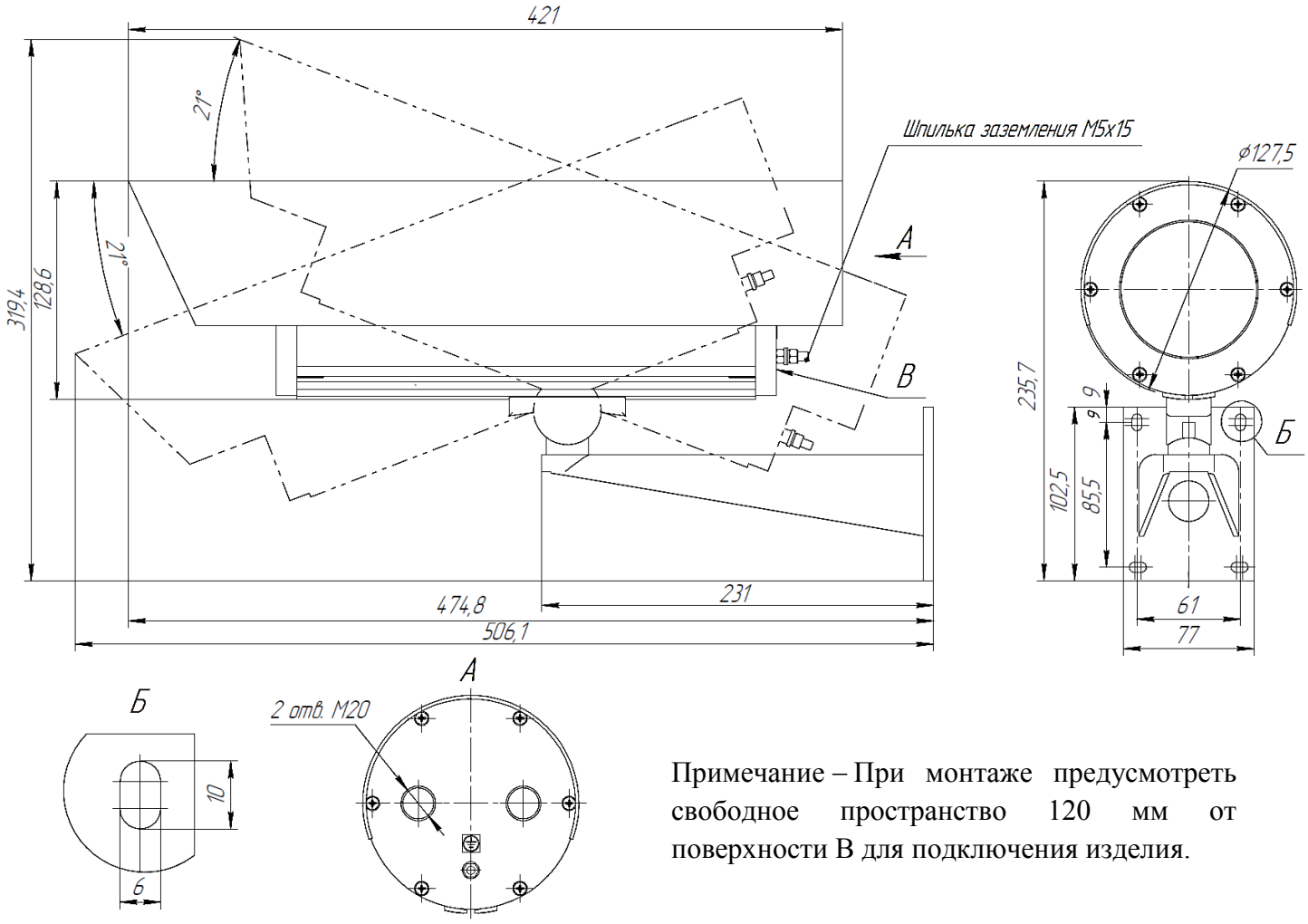

Примечание – При монтаже предусмотреть свободное пространство 120 мм от поверхности В для подключения изделия.

ВИДЕОКАМЕРА ЦИФРОВАЯ ЦВЕТНАЯ КМА-130У/ЕХ С ИК-ПРОЖЕКТОРОМ ТКВ-300-А-ИК

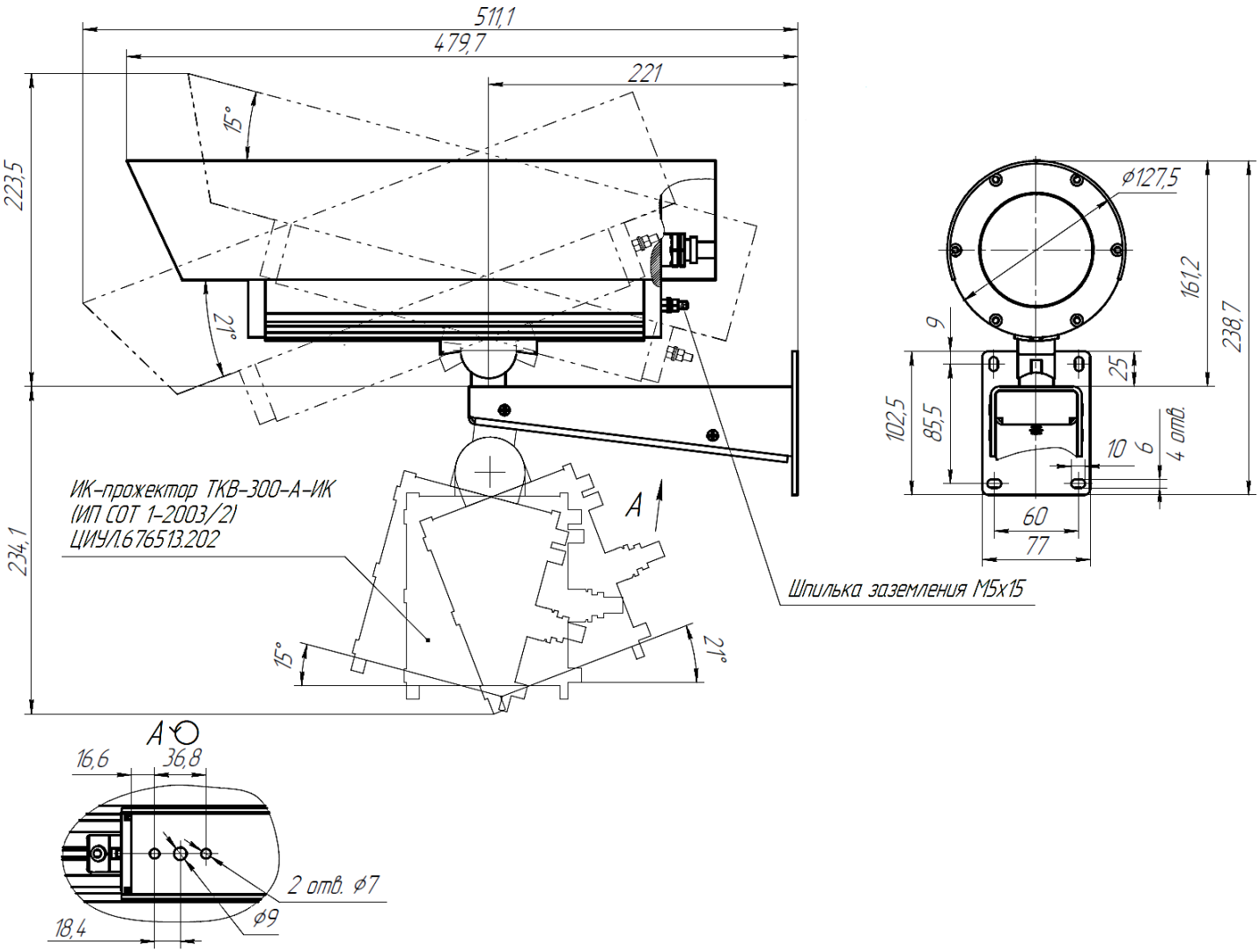

ВИДЕОКАМЕРА ЦИФРОВАЯ ЦВЕТНАЯ КМН-150У/Ex (ВК СОТ 22121-2003/11)

ОПИСАНИЕ

Видеокамера цифровая, цветная, наружной Видеокамера цифровая, цветная, наружной установки, стационарная. Взрывозащищенная. Камера при поставке комплектуется двумя кабельными вводами под монтаж кабеля в трубе и двумя кабельными вводами под монтаж бронированного кабеля. Имеется возможность подключения ИК подсветки типа ТКВ-300-А-ИК.

СЕРТИФИКАТЫ

Сертификат РМРС №18.10558.120 (Электрическое оборудование)
Сертификат РМРС № 19.02296.120 (Радиооборудование)

Сертификат соответствия №МВД РФ.03.000606

ТЕХНИЧЕСКИЕ ХАРАКТЕРИСТИКИ

Параметр	Значение
Разрешение	2МП, 1920x1080
Фокусное расстояние, мм	4,7…141,0
Максимальная апертура	F/1.5…F/4.0
Угол обзора по горизонтали	56°…3°
Тип матрицы	КМОП
Подавление шума	3DNR
Дальность подсветки, м	60
Соотношение сигнал/шум, дБ	55
Оптическое увеличение	30x
Чувствительность, лк	0,005
Компенсация встречной засветки	есть
Подстройка яркости	D-WDR
Режим день /ночь	есть
Маркировка взрывозащиты	1Exd IIC T6
Входное напряжение, VDC	19…36 или PoE
Потребляемая мощность (без учета подогрева), Вт	13
Мощность подогрева, Вт	15
Масса, кг	48,2
Рабочая температура, ºС	–40…+55
Класс защиты	IP66
Материал корпуса	нержавеющая сталь
Вид монтажа	настенный или на поворотное устройство PTR-407Ex

СХЕМА ПОДКЛЮЧЕНИЯ

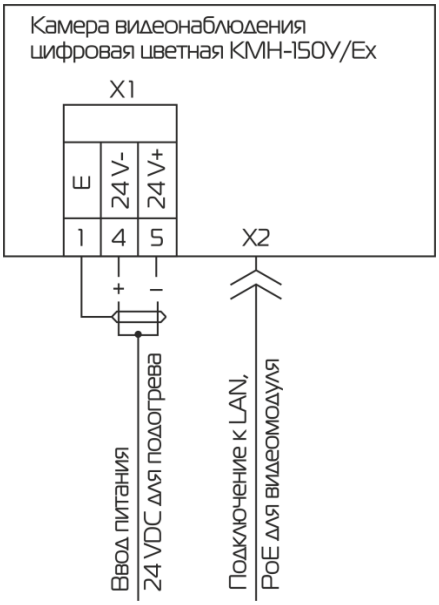

ГАБАРИТНЫЕ И УСТАНОВОЧНЫЕ РАЗМЕРЫ

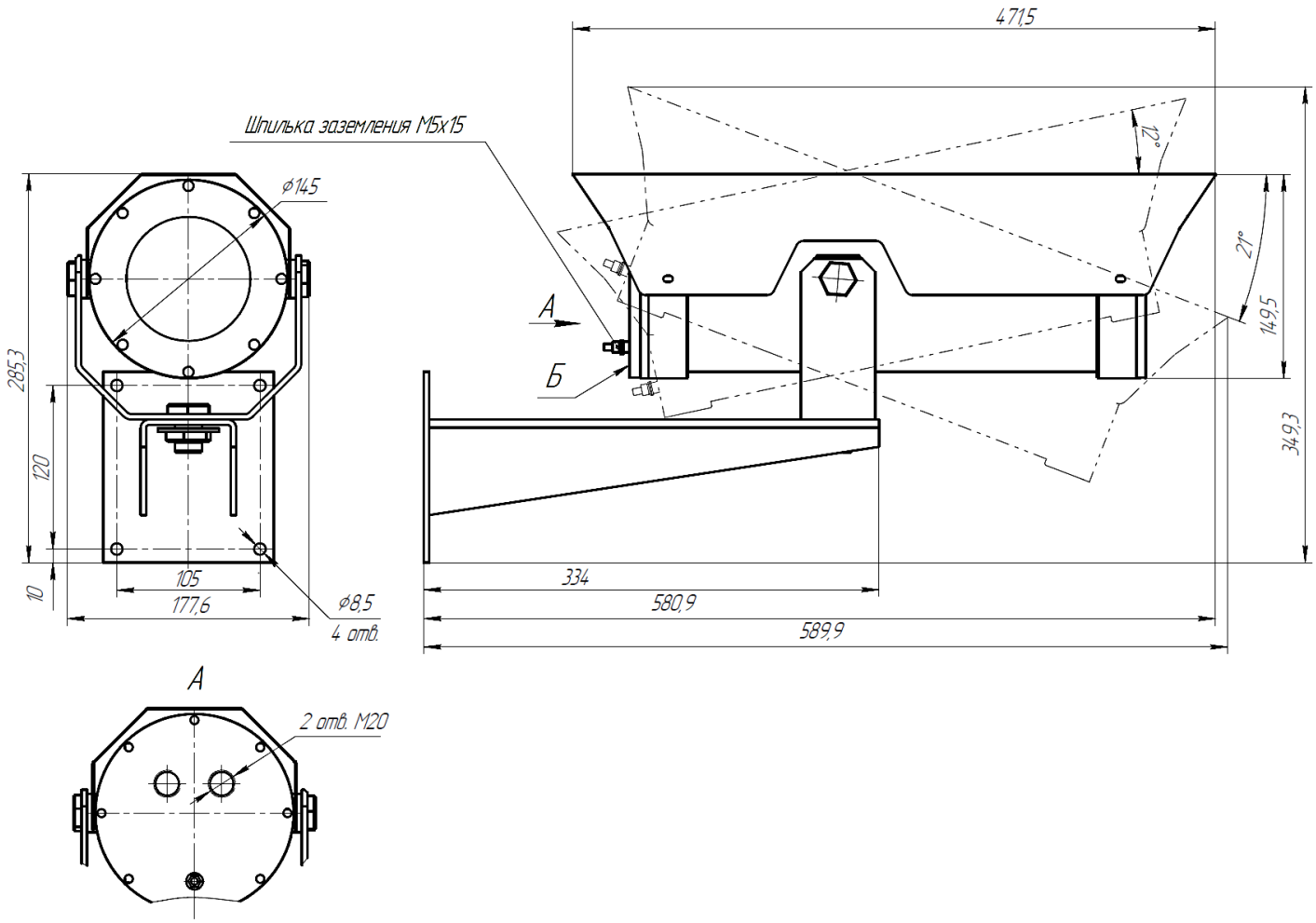

Примечание – При монтаже предусмотреть свободное пространство 120 мм от поверхности Б для подключения изделия.

ВИДЕОКАМЕРА АНАЛОГОВАЯ ЦВЕТНАЯ КМН-100А (ВК СОТ 12121-2003/1)

ОПИСАНИЕ

Видеокамера аналоговая, цветная, герметичная, наружной установки, стационарная.

СЕРТИФИКАТЫ

Сертификат РМРС №18.10558.120 (Электрическое оборудование)
Сертификат РМРС № 19.02296.120 (Радиооборудование)

Сертификат соответствия №МВД РФ.03.000606

ТЕХНИЧЕСКИЕ ХАРАКТЕРИСТИКИ

Параметр	КМН-100А/3.6	КМН-100А/6	КМН-100А/8	КМН-100А/12
	Значение			
Разрешение	2,1 МП, 1920x1080			
Фокусное расстояние, мм	3,6	6,0	8,0	12,0
Максимальная апертура	F/2.0			
Угол обзора по горизонтали	105°	65°	45°	28°
Тип матрицы	КМОП			
Соотношение сигнал/шум, дБ	> 58			
Дальность подсветки, м	30			
Чувствительность, лк	0,01			
Входное напряжение, VDC	19…36			
Входное напряжение подогрева, VDC	19…36			
Потребляемая мощность (без учета подогрева), Вт	6			
Мощность подогрева, Вт	7			
Масса, кг	3,5			
Рабочая температура, ºС	–60…+55			
Класс защиты	IP66			
Материал корпуса	нержавеющая сталь			
Вид монтажа	на горизонтальную поверхность или на ПУ-1			

СХЕМА ПОДКЛЮЧЕНИЯ

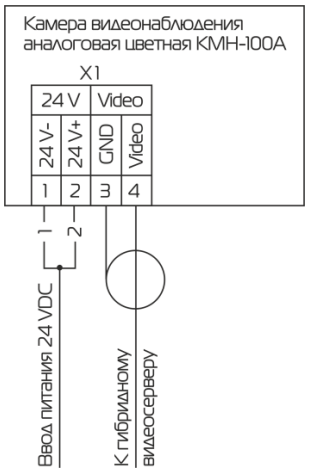

ГАБАРИТНЫЕ И УСТАНОВОЧНЫЕ РАЗМЕРЫ

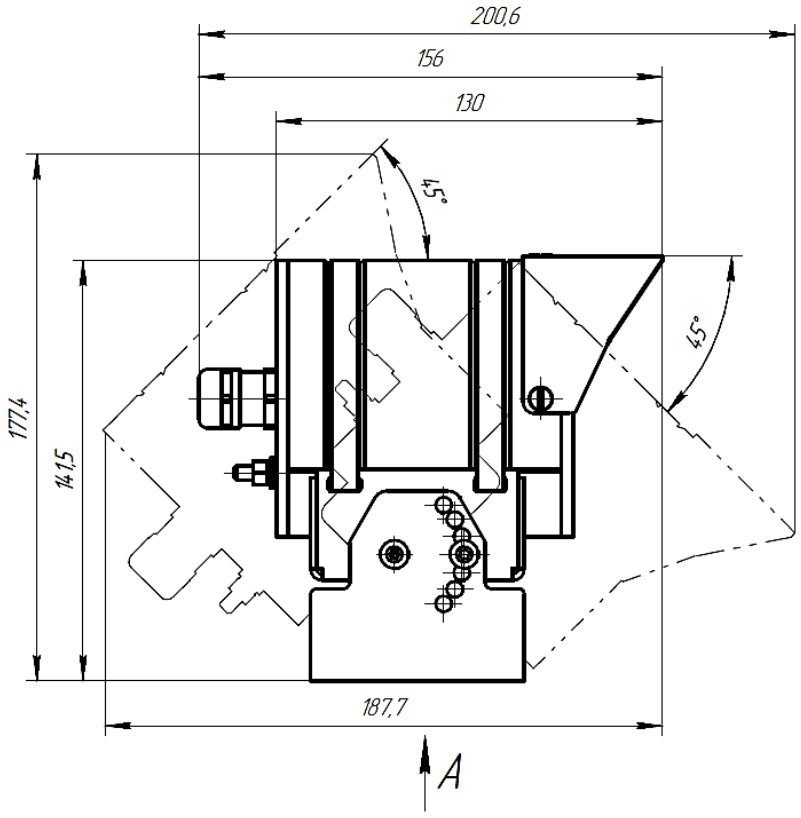

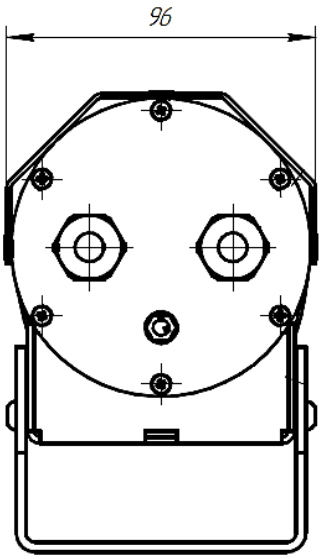

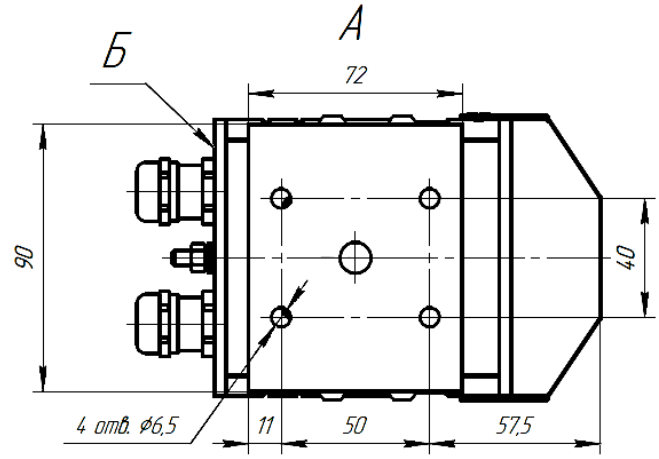

Примечание – При монтаже предусмотреть свободное пространство 80 мм от поверхности Б для подключения изделия.

УСТРОЙСТВА ОТОБРАЖЕНИЯ

ИСПОЛНЕНИЯ

ДС-1004 (УО СОТ 22-2003/10)
ДС-1204 (УО СОТ 22-2003/12)
ДС-1504 (УО СОТ 22-2003/15)
ДС-1704 (УО СОТ 22-2003/17)
ДС-1904 (УО СОТ 22-2003/19)
ДС-2104 (УО СОТ 22-2003/21)
ДС-2105 (УО СОТ 22-2003/211)
ДС-2305 (УО СОТ 22-2003/23)
ДС-2405 (УО СОТ 22-2003/24)
ДС-2705 (УО СОТ 22-2003/27)
ДС-3205 (УО СОТ 22-2003/32)
ДС-4205 (УО СОТ 22-2003/42)
ДС-4605 (УО СОТ 22-2003/46)

ОПИСАНИЕ

Предназначены для отображения текстовой, графической и прочей информации.
Особенности:

- ✓поверхность экрана: стекло с антибликовым покрытием, стекло без антибликового покрытия (опция), сенсорный экран (опция), незащищенная (опция);
- ✓оптический бондинг (опция);
- ✓рабочая температура: –15ºС…+55ºС;
- ✓класс защиты: IP22;
- ✓угол наклона устройства относительно вертикали: от минус 2,5° до 20,0°;
- ✓количество видео-интерфейсов: VGA – 1 шт., HDMI – 1 шт.;
- ✓входное напряжение: 24 VDC либо 220 VAC.

СЕРТИФИКАТЫ

Сертификат РМРС №18.10558.120 (Электрическое оборудование)
Сертификат РМРС № 19.02296.120 (Радиооборудование)

Сертификат соответствия №МВД РФ.03.000606

ТЕХНИЧЕСКИЕ ХАРАКТЕРИСТИКИ

Параметр	Разрешение	Диагональ	Формат экрана
	Значение		
ДС-1004	1024x768	10,4"	4:3
ДС-1204	1024x768	12,1"	4:3
ДС-1504	1024x768	15"	4:3
ДС-1704	1280x1024	17"	5:4
ДС-1904	1280x1024	19"	5:4
ДС-2104	1600x1200	21,3"	4:3
ДС-2105	1920x1080	21,5"	16:9
ДС-2305	1920x1080	23"	16:9
ДС-2405	1920x1200	24,1"	16:10
ДС-2705	1920x1080	27"	16:9
ДС-3205	1920x1080	31,5"	16:9
ДС-4205	1920x1080	42"	16:9
ДС-4605	1920x1080	46"	16:9

СХЕМА ПОДКЛЮЧЕНИЯ

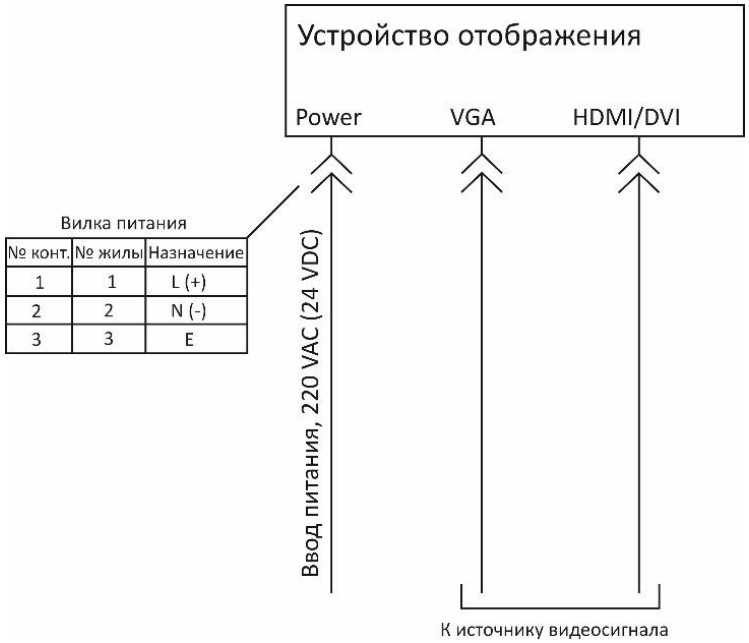

ГАБАРИТНЫЕ И УСТАНОВОЧНЫЕ РАЗМЕРЫ

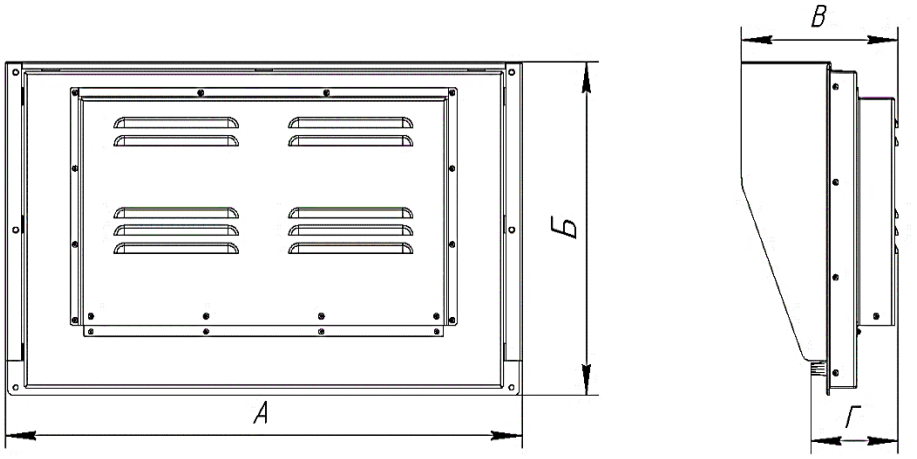

Исполнение	А, мм	Б, мм	В, мм	Г, мм
ДС-1004	285	238	153,5	97
ДС-1204	327	263	146,5	87
ДС-1504	384,5	314	181	100,5
ДС-1704	417,5	360	183	102,5
ДС-1904	455	389	183	103,5
ДС-2104	514,5	413	193	113,5

Исполнение	А, мм	Б, мм	В, мм	Г, мм
ДС-2105	554	359	187,5	108
ДС-2305	591,5	378	181	101,5
ДС-2405	603,5	418	188,5	109
ДС-2705	674	424	188,5	98
ДС-3205	811	542	213	123,5
ДС-4205	1051	675	262	122,5
ДС-4605	1144,5	727,5	261	121,5

Примечание – Представлены габаритные размеры корпусов изделий без комплекта кронштейнов для монтажа.

КЛИЕНТЫ ЦИФРОВЫЕ (МОНОБЛОКИ)

ИСПОЛНЕНИЯ

СКМ-1904 (ВС СОТ 4-2003/19)
СКМ-2104 (ВС СОТ 4-2003/21)
СКМ-2105 (ВС СОТ 4-2003/211)
СКМ-2305 (ВС СОТ 4-2003/231)
СКМ-2405 (ВС СОТ 4-2003/24)
СКМ-2705 (ВС СОТ 4-2003/27)
СКМ-3205 (ВС СОТ 4-2003/32)
СКМ-4205 (ВС СОТ 4-2003/42)
СКМ-4605 (ВС СОТ 4-2003/46)

ОПИСАНИЕ

Моноблоки предназначены для удаленного отображения информации с одного или нескольких видеосерверов (до 16 камер).

СЕРТИФИКАТЫ

Сертификат РМРС № 19.02296.120 (Радиооборудование)

Сертификат соответствия №МВД РФ.03.000606

ТЕХНИЧЕСКИЕ ХАРАКТЕРИСТИКИ

Параметр	СКМ-1904	СКМ-2104	СКМ-2405	СКМ-2105	СКМ-2305	СКМ-2705	СКМ-3205	СКМ-4205	СКМ-4605
	Значение								
Разрешение	1280x1024	1600x1200	1920x1200	1920x1080					
Диагональ	19"	21,3"	24,1"	21,5"	23"	27"	31,5"	42"	46"
Формат экрана	5:4	4:3	16:10	16:9					
Процессор	Intel Core								
Оперативная память, ГБ	8…32								
Жесткий диск, ГБ	128…960								
Операционная система	Windows 10x64								
Материал корпуса	сталь окрашенная								
Поверхность экрана	стекло с антибликовым покрытием								
Поддерживаемые интерфейсы, шт.*	USB – 5, Ethernet 10/100/1000 Мбит/сек (RJ-45) – 2; HDMI – 1, DisplayPort – 1, COM (RS-232/485) – 4; аудиовход, микрофон, аудиовыход – по 1 (3,5 мм jack)								
Входное напряжение	24 VDC либо 220 VAC								
Класс защиты	IP22								
Рабочая температура, ºС	–15…+55								
* Характеристики могут отличаться в зависимости от заказа									

Примечание – Габаритные и установочные чертежи предоставляются по требованию заказчика.

ИК-ПРОЖЕКТОРЫ

ИСПОЛНЕНИЯ

ИП-70 (ИП СОТ-1-2003/1)
ИП-100 (ИП СОТ-2-2003/1)
ИП-240 (ИП СОТ 3-2003/1)

Взрывозащищенные:
ТКВ-300-А-ИК (ИП СОТ 1-2003/2)
ТКВ-300-Н-ИК (ИП СОТ 1-2003/3)

ОПИСАНИЕ

Обеспечивает освещение объектов в темное время суток. Подсветка осуществляется в ИК диапазоне, невидимом человеческому глазу, что обеспечивает скрытое наблюдение.

Особенности ИП-70, ИП-100, ИП-240:

✓высокая мощность в сочетании с оптимальными углами излучения;
✓защита от переполюсовки и бросков напряжения;
✓встроенный фотодатчик с защитой от эффекта мерцания в вечернее время и функцией «Антифары»;
✓опционально комплектуется кронштейном;
✓включение прожекторов при уровне освещенности 10 лк;
✓отключение прожекторов при уровне освещенности 20 лк;
✓предотвращение засветки есть до 90 с.

Особенности ТКВ-300-А-ИК, ТКВ-300-Н-ИК:

✓взрывозащищенный;
✓автоматическое включение прожектора при освещенности менее 3 лк;
✓имеет 8 мощных ИК-излучателей с фокусирующими линзами, которые гарантируют освещение территории для видеокамеры на 60 метров;
✓ в комплект поставки входят кабельные вводы как для подключения трубы, так и бронированного кабеля;
✓маркировка взрывозащиты:
– ТКВ-300-Н-ИК РВ ExdI / 1ExdIICT6;
– ТКВ-300-А-ИК 1ExdIICT6.

СЕРТИФИКАТЫ

Сертификат РМРС №18.10558.120 (Электрическое оборудование) – только для ИП-70, ИП-100, ИП-240

Сертификат РМРС № 19.02296.120 (Радиооборудование) – только для ИП-70, ИП-100, ИП-240

Сертификат соответствия №МВД РФ.03.000606

ТЕХНИЧЕСКИЕ ХАРАКТЕРИСТИКИ

Параметр	ИП-70	ИП-100	ИП-240	ТКВ-300-А-ИК	ТКВ-300-Н-ИК
	Значение				
Угол излучения	60°	30°	12°	60°	
Дальность ИК-освещения, м	50	100	150	60	
Длина волны излучения, нм	850				
Входное напряжение, VDC	11…27			12…36	
Потребляемая мощность (без учета подогрева), Вт	33			6	
Масса, кг	2,3			2,7	5,4
Рабочая температура, °С	–40…+55			–60…+60	
Класс защиты	IP66			IP68	
Вид монтажа	настенный				
Примечание – Даны значения для камеры с объективом F=20 мм, при матрице 1/3" с чувствительностью 0,003 лк.					

ГАБАРИТНЫЕ И УСТАНОВОЧНЫЕ РАЗМЕРЫ

ИК-ПРОЖЕКТОРЫ ИП-70 (ИП СОТ-1-2003/1), ИП-100 (ИП СОТ-2-2003/1), ИП-240 (ИП СОТ 3-2003/1)

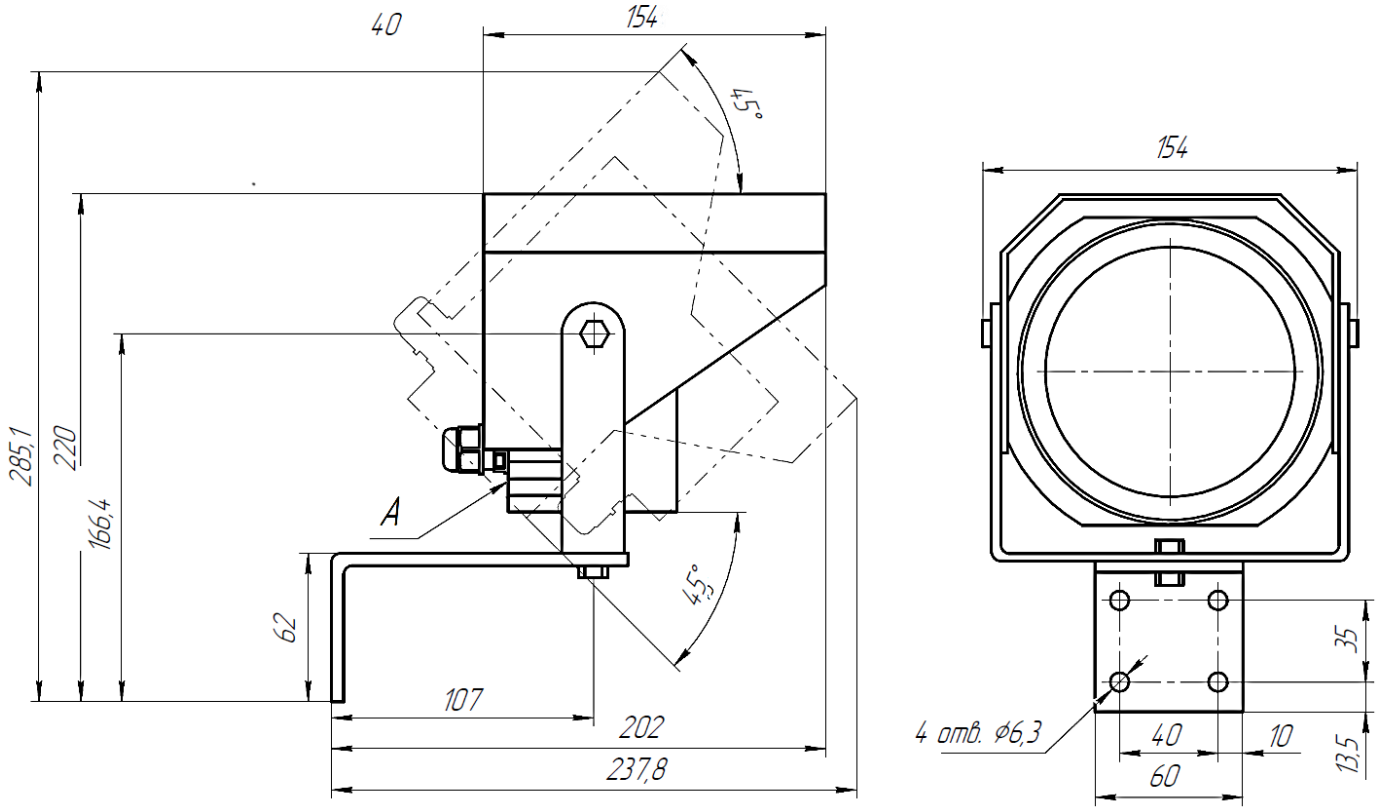

Примечание – При монтаже предусмотреть свободное пространство 120 мм от поверхности А для подключения изделия.

ИК-ПРОЖЕКТОРЫ ТКВ-300-А-ИК (ИП СОТ 1-2003/2), ТКВ-300-Н-ИК (ИП СОТ 1-2003/3)

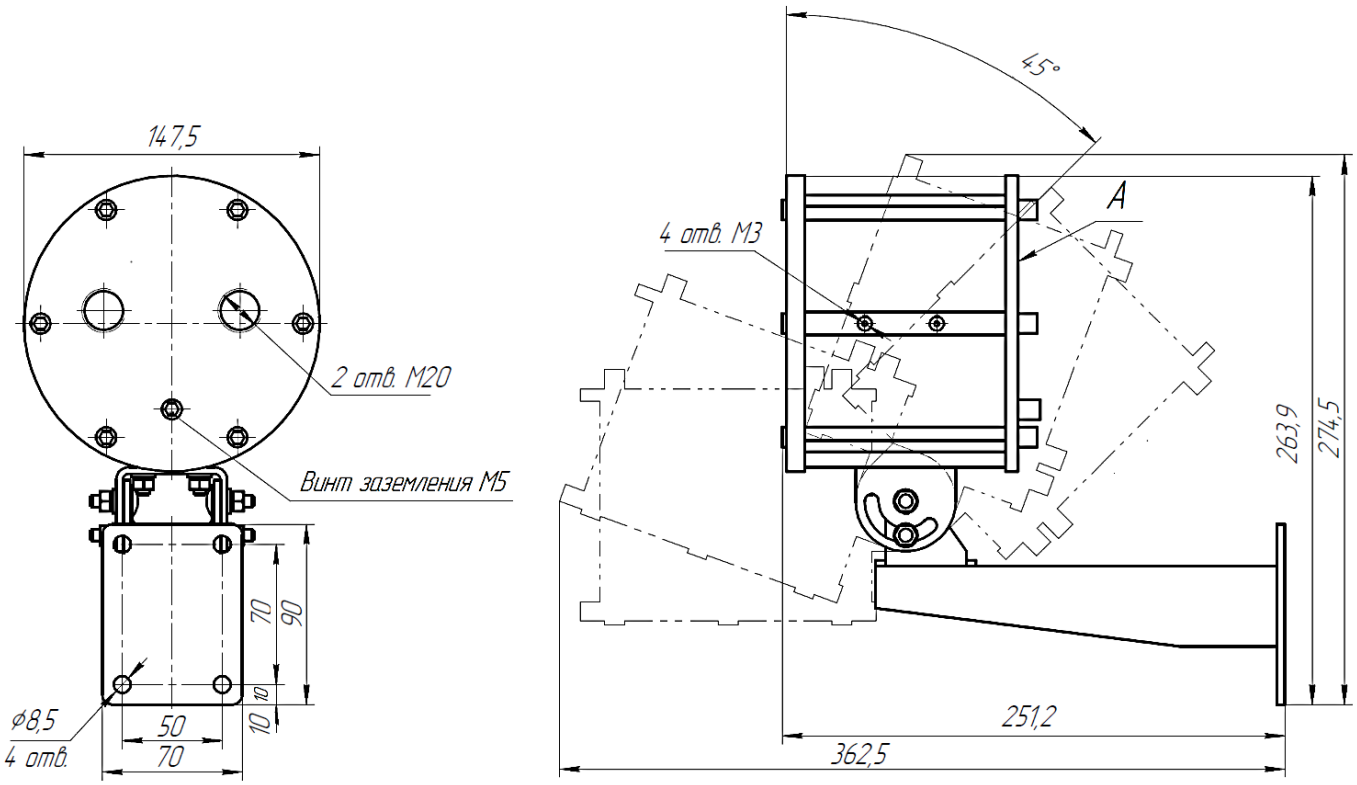

Примечание – При монтаже предусмотреть свободное пространство 120 мм от поверхности А для подключения изделия.

СХЕМА ПОДКЛЮЧЕНИЯ

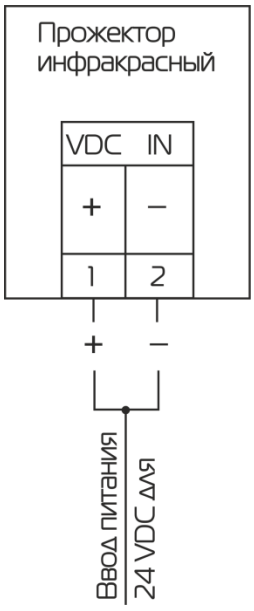

ТРЕКБОЛ (ВСТРАИВАЕМЫЙ) МШ-1-50В (МШ-1-50В СОТ 2003/1)

ОПИСАНИЕ

Служит для позиционирования курсора.

Особенности:

✓адаптирован к PC/2 и USB интерфейсам;

✓высокая износоустойчивость..

СЕРТИФИКАТЫ

Сертификат РМРС №18.10558.120 (Электрическое оборудование)
Сертификат РМРС № 19.02296.120 (Радиооборудование)

Сертификат соответствия №МВД РФ.03.000606

ТЕХНИЧЕСКИЕ ХАРАКТЕРИСТИКИ

Параметр	Значение
Механическая износостойкость	10^6
Наработка на отказ, ч	80000
Входное напряжение	от PS/2 или USB
Потребляемая мощность, Вт	2
Масса, кг	0,15
Рабочая температура, ºС	–40…+55
Класс защиты	IP56 (лицевая сторона), IP22 (тыльная сторона)
Вид монтажа	пультовый

ГАБАРИТНЫЕ И УСТАНОВОЧНЫЕ РАЗМЕРЫ

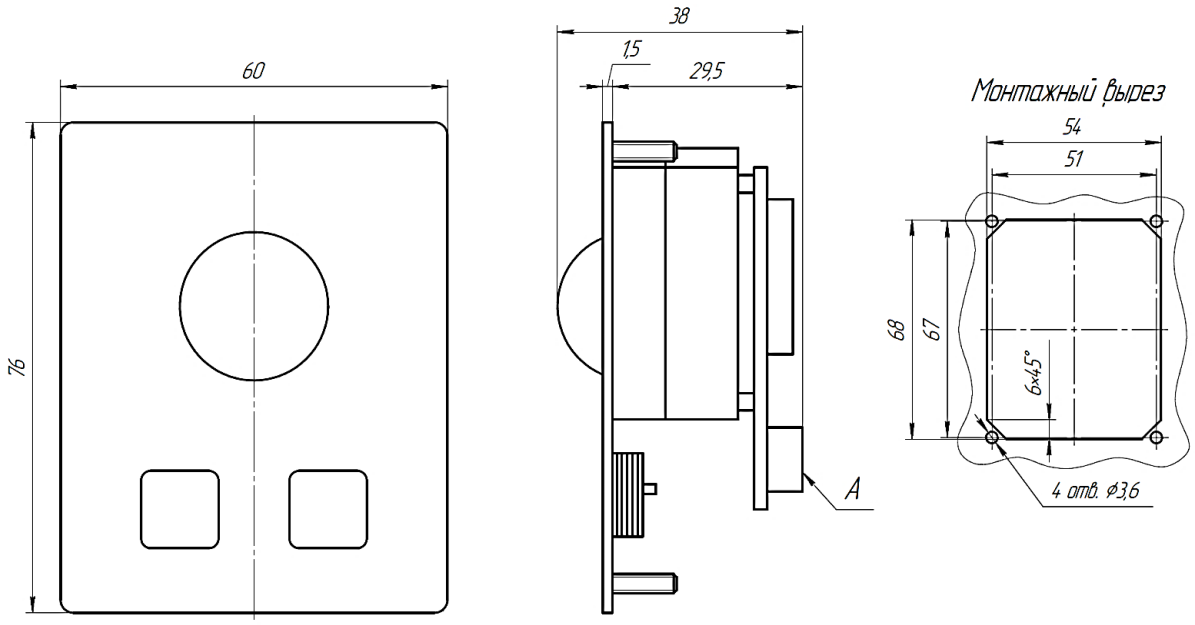

Примечание – При монтаже предусмотреть свободное пространство 90 мм от поверхности А для подключения изделия.

ПУЛЬТ УПРАВЛЕНИЯ КАМЕРАМИ ПУ-1К (ПУ-1К СОТ-2003/1)

ОПИСАНИЕ

Служит для дистанционного управления PTZ-камерами и поворотными устройствами.

Особенности:

✓ одновременное управление устройствами по протоколам Onvif и Pelco D. Применяется в случае, если камера работает по сети Ethernet, а поворотное устройство – по RS-485;

✓ наличие дисплея, на котором отображаются действия оператора и выбранные устройства управление возможно, как с помощью кнопок, так и джойстиком;

✓ адаптирован к PC и USB интерфейсам;

✓ высокая износоустойчивость.

СЕРТИФИКАТЫ

Сертификат РМРС №18.10558.120 (Электрическое оборудование)
Сертификат РМРС № 19.02296.120 (Радиооборудование)

Сертификат соответствия №МВД РФ.03.000606

ТЕХНИЧЕСКИЕ ХАРАКТЕРИСТИКИ

Параметр	Значение	
Входное напряжение, VDC	18…36	
Потребляемая мощность, Вт	10	
Рабочая температура, ºС	–15…+55	
Класс защиты	IP22	
Вид монтажа	настольный	пультовый
Масса, кг	2,64	1,84
Интерфейс	RS-485	

СХЕМА ПОДКЛЮЧЕНИЯ

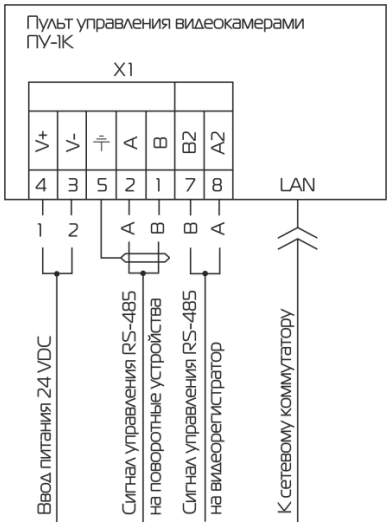

ГАБАРИТНЫЕ И УСТАНОВОЧНЫЕ РАЗМЕРЫ

НАСТОЛЬНЫЙ МОНТАЖ

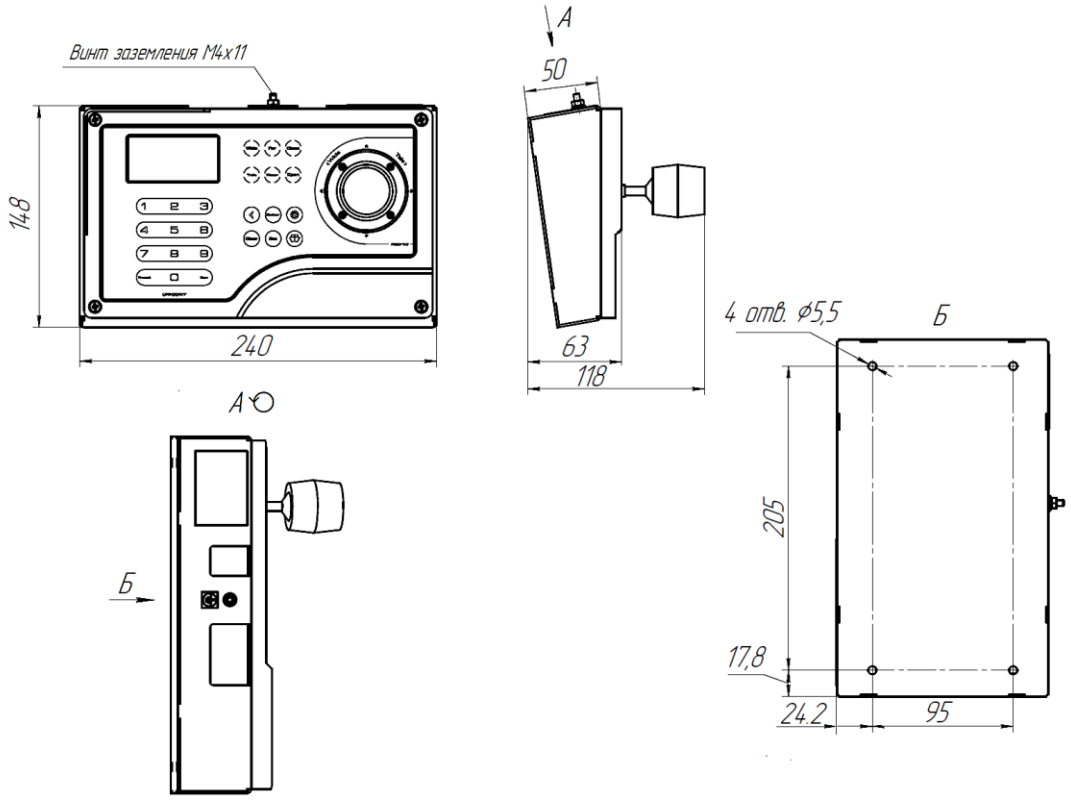

ПУЛЬТОВЫЙ МОНТАЖ

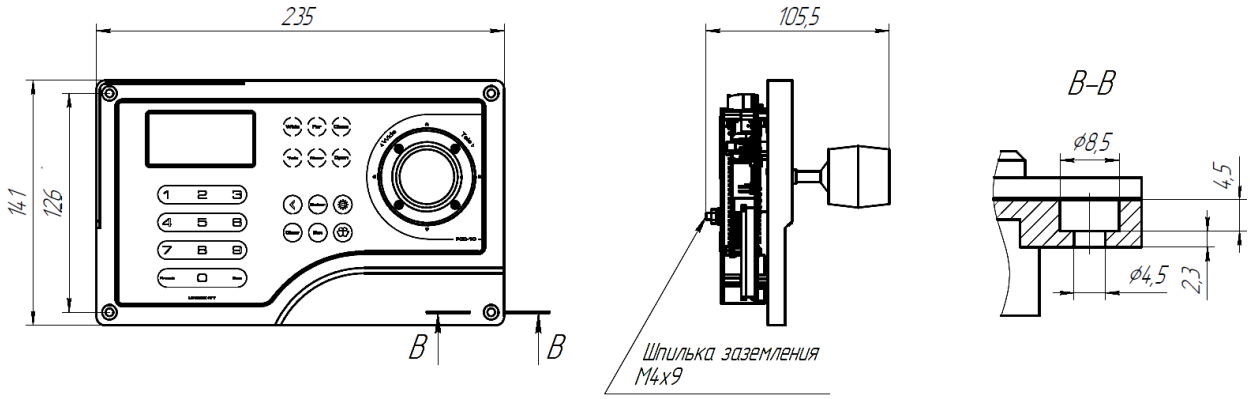

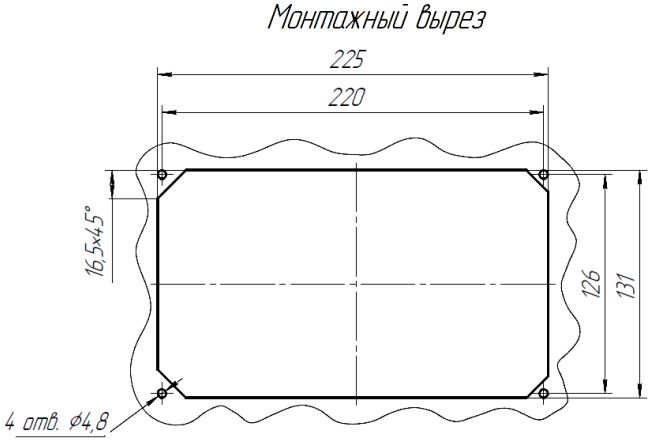

ДАТЧИК ПЕРЕМЕЩЕНИЯ КОМБИНИРОВАННОГО ТИПА ДП-1 (ДП-1 СОТ-2003/1)

ОПИСАНИЕ

Датчик перемещения комбинированного типа служит для детектирования перемещений в охраняемой зоне.

СЕРТИФИКАТЫ

Сертификат РМРС №18.10558.120 (Электрическое оборудование)
Сертификат РМРС № 19.02296.120 (Радиооборудование)

Сертификат соответствия №МВД РФ.03.000606

ТЕХНИЧЕСКИЕ ХАРАКТЕРИСТИКИ

Параметр	Значение
Высота установки, м	1,8…2,4
Метод детекции	ИК+СВЧ
Дальность детекции, м	15
Угол обзора	90°
Входное напряжение, VDC	9,6…16,0
Потребляемая мощность, Вт	3
Масса, кг	0,21
Рабочая температура, ºС	–40…+55
Класс защиты	IP66
Вид монтажа	настенный

СХЕМА ПОДКЛЮЧЕНИЯ

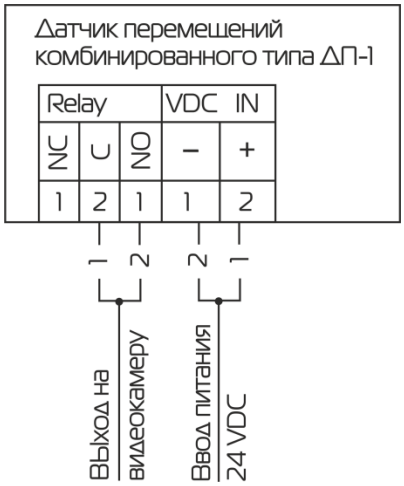

ГАБАРИТНЫЕ И УСТАНОВОЧНЫЕ РАЗМЕРЫ

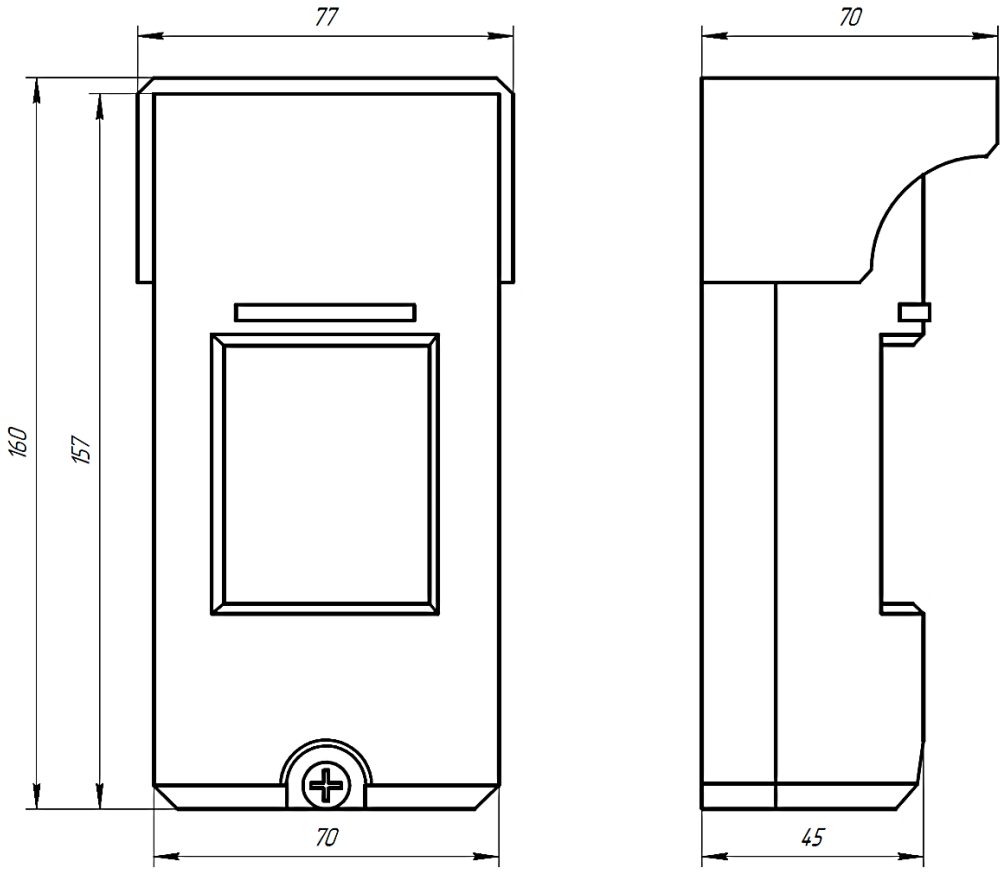

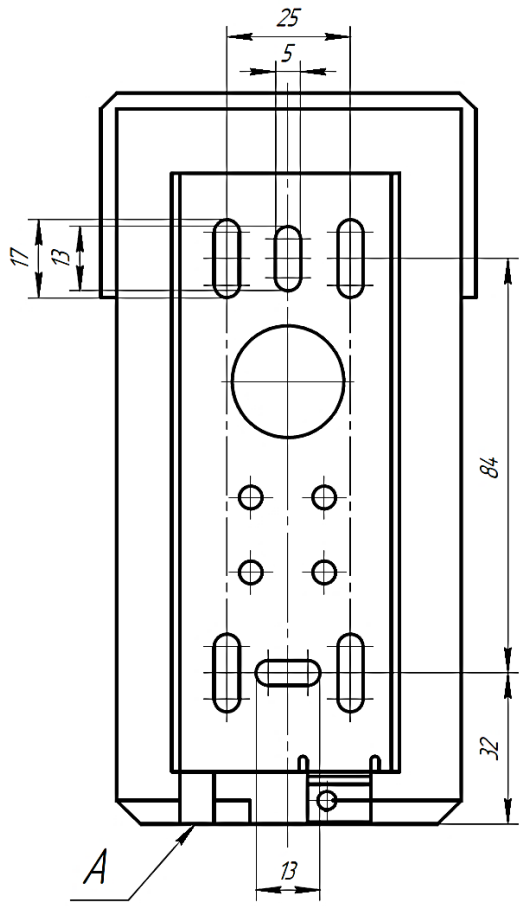

Примечание – При монтаже предусмотреть свободное пространство 60 мм от поверхности А для подключения изделия.

ИНЖЕКТОР-ПОВТОРИТЕЛЬ ПЧС-ИНЖ (ПЧС-ИНЖ СОТ-2003/1)

ОПИСАНИЕ

Служит для увеличения дальности рабочего действия Ethernet линии на 100 м.

Особенности:

✓передача питания и данных на расстояние до 100 м с режимом повторителя (приемо-передачи данных);

✓обеспечение подачи местного питания в линию связи Ethernet по технологии PoE;

✓оснащен светодиодным индикатором «Питание»

СЕРТИФИКАТЫ

Сертификат РМРС №18.10558.120 (Электрическое оборудование)
Сертификат РМРС № 19.02296.120 (Радиооборудование)

Сертификат соответствия №МВД РФ.03.000606

ТЕХНИЧЕСКИЕ ХАРАКТЕРИСТИКИ

Параметр	Значение
Характеристики портов, шт.	10/100Base-TX с поддержкой PoE – 4; 10/100Base-TX – 1
Входное напряжение, VDC	24
Мощность на канал, Вт	15
Мощность потребляемая собственная, Вт	65
Масса, кг	2,2
Рабочая температура, ºС	–40…+55
Класс защиты	IP65
Вид монтажа	настенный
Материал корпуса	нержавеющая сталь

СХЕМА ПОДКЛЮЧЕНИЯ

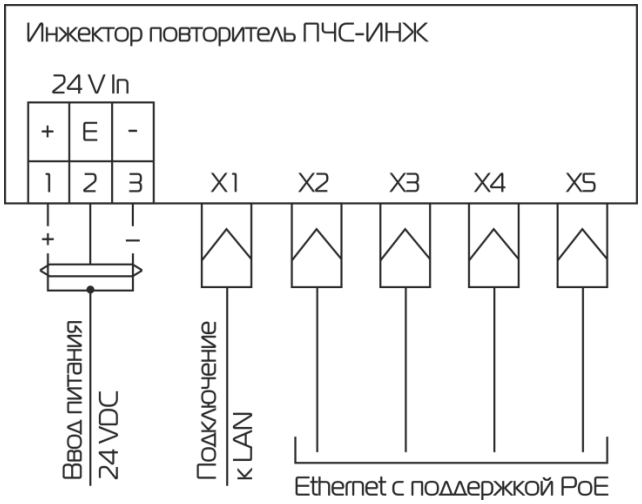

ГАБАРИТНЫЕ И УСТАНОВОЧНЫЕ РАЗМЕРЫ

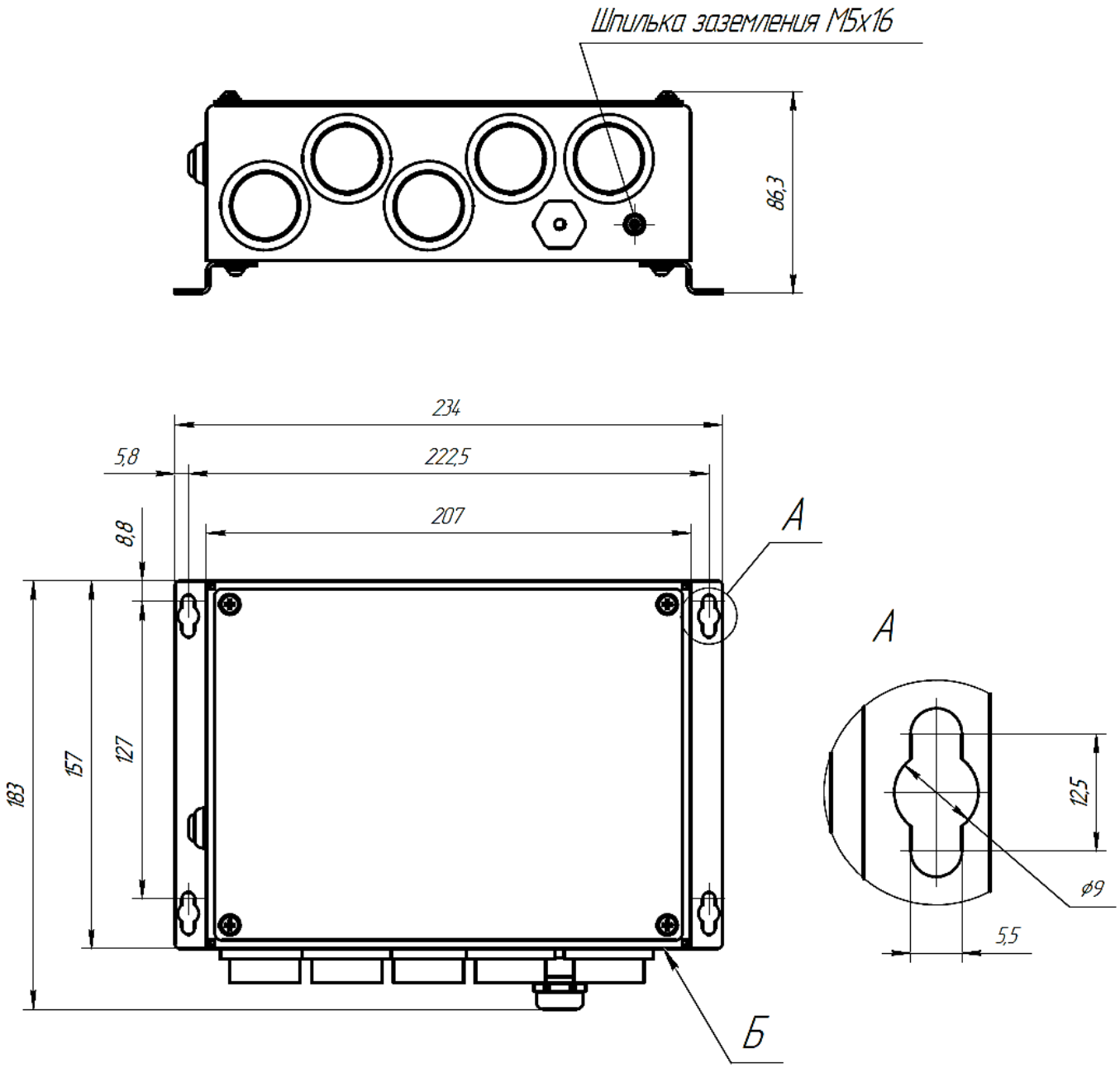

Примечание – При монтаже предусмотреть свободное пространство 80 мм от поверхности Б для подключения изделия.

УСТРОЙСТВА ПОВОРОТНЫЕ ДВУХКООРДИНАТНЫЕ

ПУ-1

ПУ-2

ИСПОЛНЕНИЯ

ПУ-1 (ПУ СОТ 22-2003/1);

ПУ-2 (ПУ СОТ 22-2003/2), ПУ-2 (ПУ СОТ 22-2003/4);

PTR-407EX (ПУ СОТ 22-2003/3)

ОПИСАНИЕ

Предназначены для изменения угла поворота установленных на нем и фиксировано закрепленных видеокамер.
ПУ-1 для установки видеокамер КМН-100А, КМН-100, КМН-140У.
ПУ-2 (ПУ СОТ22-2003/2), ПУ-2 (ПУ СОТ22-2003/4) для установки видеокамер КМН-100А, КМН-100, КМН-140У, КМН-140У/С, ТМА-130, КТМН-160/10,5/У.
PTR-407EX для установки видеокамер КМА-130Ех, КМН-150Ех, КМА-130У/Ех, КМН-150У/Ех.

Особенность исполнения *ПУ-2 (ПУ СОТ 22-2003/4):*
✓ выполнено из нержавеющей стали морского исполнения.

Особенность исполнения *PTR-407EX (ПУ СОТ 22-2003/3)*:
✓взрывозащищенное, маркировка взрывозащиты: 1 Ex db llC T6 X.

СЕРТИФИКАТЫ

Сертификат РМРС №18.10558.120 (Электрическое оборудование) – только для *ПУ-1, ПУ-2*

Сертификат РМРС № 19.02296.120 (Радиооборудование) – *для ПУ-1, ПУ-2, PTR-407EX*

Сертификат соответствия №МВД РФ.03.000606 для ПУ-1, ПУ-2, PTR-407EX

ТЕХНИЧЕСКИЕ ХАРАКТЕРИСТИКИ

Параметр	ПУ-1 (ПУ СОТ 22-2003/1)	ПУ-2 (ПУ СОТ 22-2003/2)	PTR-407EX (ПУ СОТ 22-2003/3)	ПУ-2 (ПУ СОТ 22-2003/4)
	Значение			
Число плоскостей сканирования	2			
Угол поворота	0º…355º	0º…360º	0º…360º	0º…360º
Угол наклона	–10º…80º	–60º…60º	–90º…90º	–60º…+75º
Скорость поворота, º/с	7,5	9,0	до 40,0	6,0
Скорость наклона, º/с	6	4	до 40	6,0
Нагрузочный эквивалент, кг	4	14	40	14
Входное напряжение, VDC	19…36		18…36	19…36
Потребляемая мощность, Вт	60	40	200	40
Класс защиты	IP66			
Масса, кг	10,73	10,00	21,00	20,60
Материал	сталь	алюминий	нержавеющая сталь	нержавеющая сталь морское исполнение
Рабочая температура, ºС	–40…+55		–60…+55	–40…+55
Монтаж	на горизонтальную поверхность			

СХЕМА ПОДКЛЮЧЕНИЯ

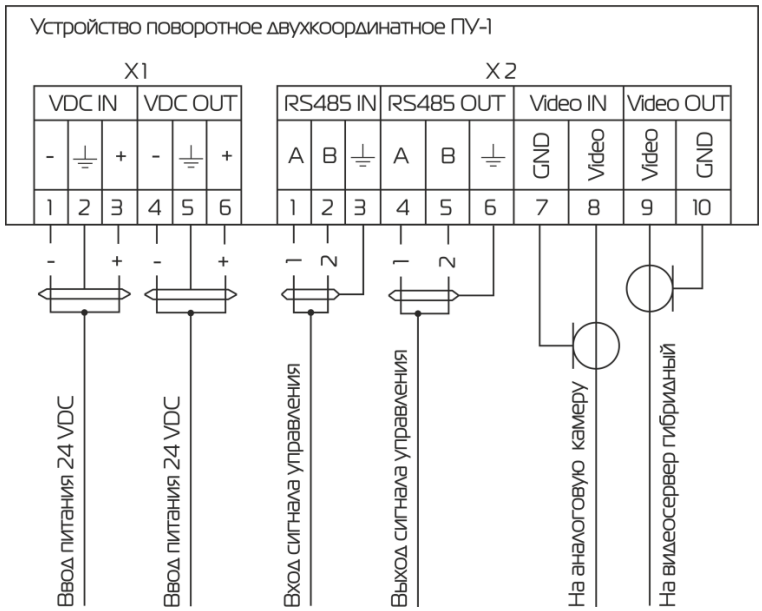

ГАБАРИТНЫЕ И УСТАНОВОЧНЫЕ РАЗМЕРЫ

УСТРОЙСТВО ПОВОРОТНОЕ ДВУХКООРДИНАТНОЕ ПУ-1 (ПУ СОТ 22-2003/1)

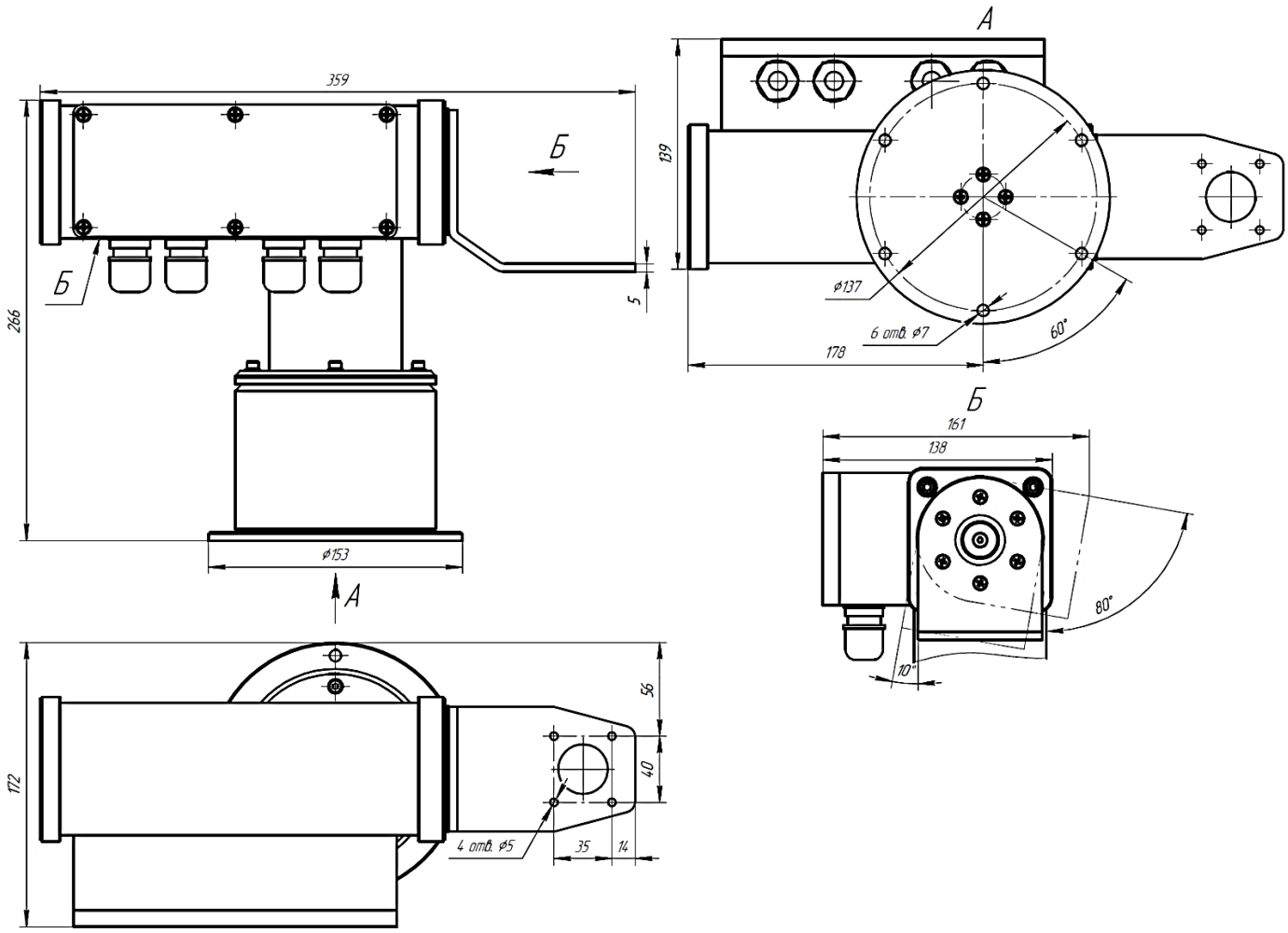

Примечание – При монтаже предусмотреть свободное пространство 120 мм от поверхности Б для подключения изделия.

УСТРОЙСТВО ПОВОРОТНОЕ ДВУХКООРДИНАТНОЕ ПУ-2 (ПУ СОТ 22-2003/2)

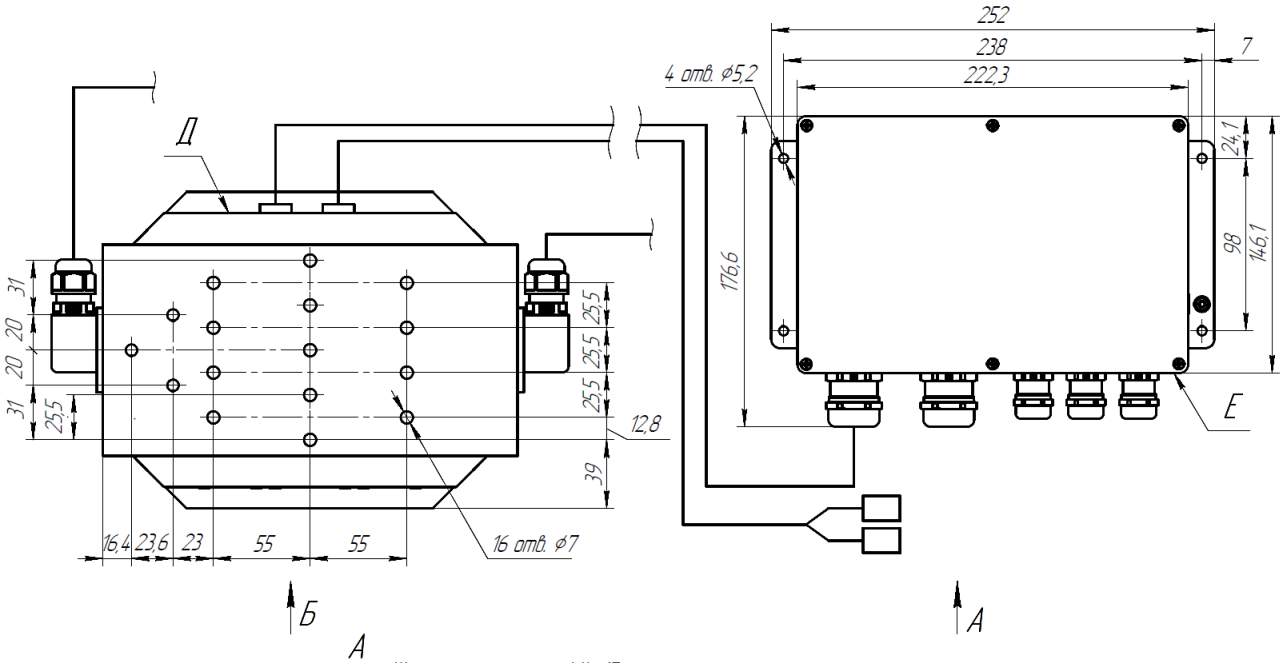

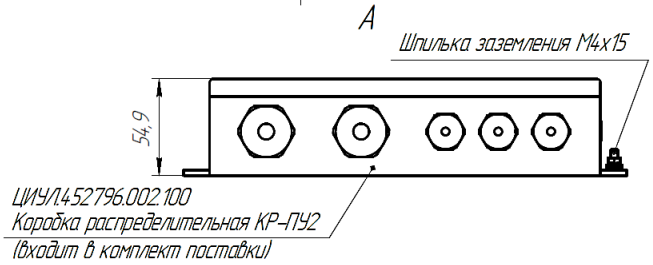

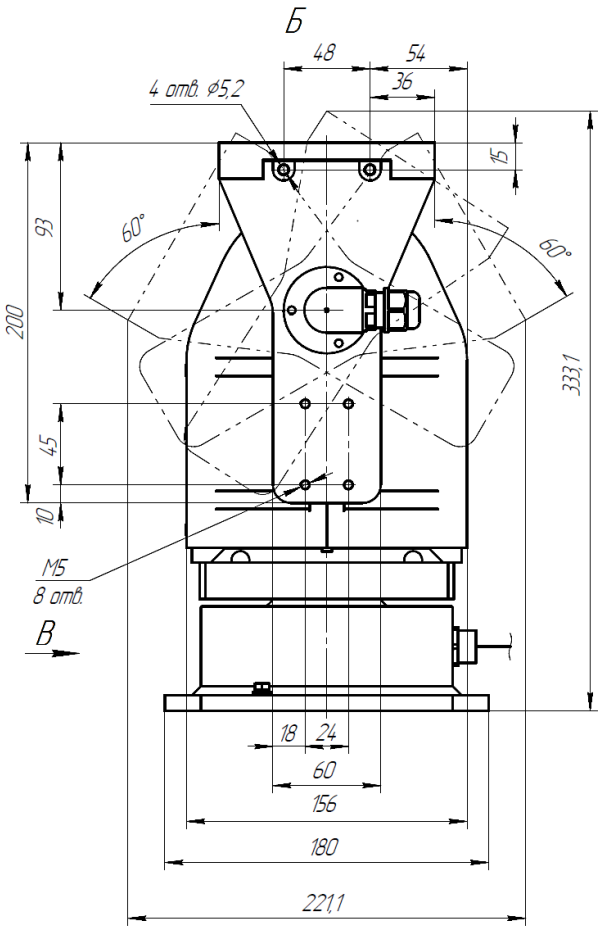

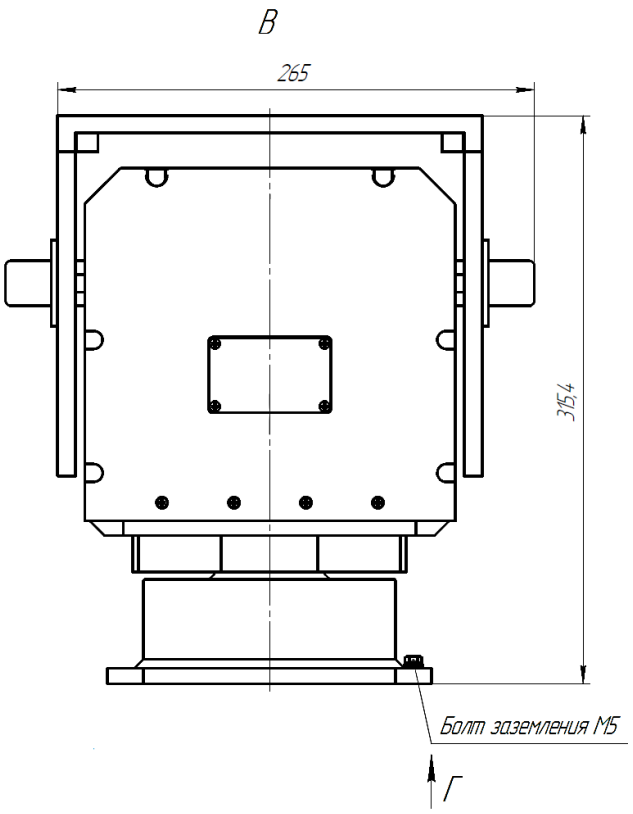

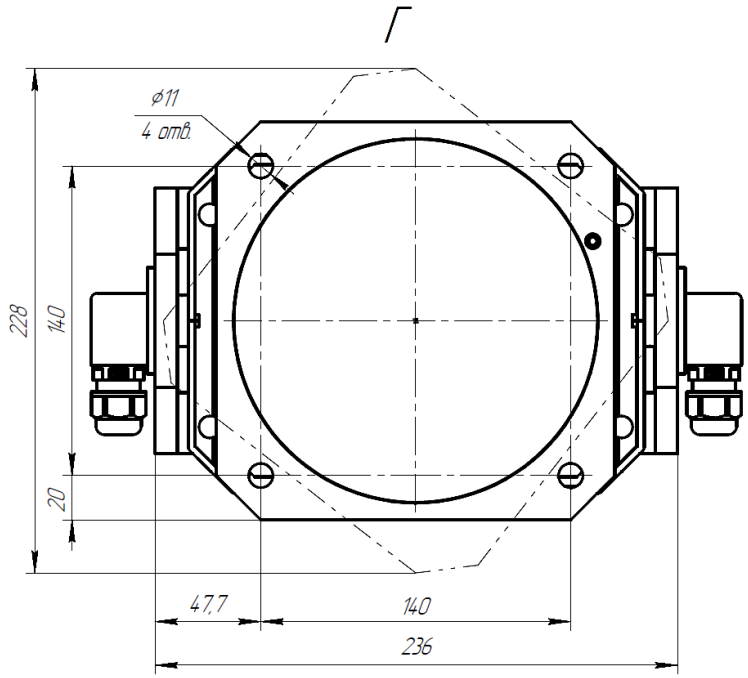

Примечание – При монтаже предусмотреть свободное пространство 120 мм от поверхностей Д и Е для подключения изделия.

УСТРОЙСТВО ПОВОРОТНОЕ ДВУХКООРДИНАТНОЕ ПУ-2 (ПУ СОТ 22-2003/4)

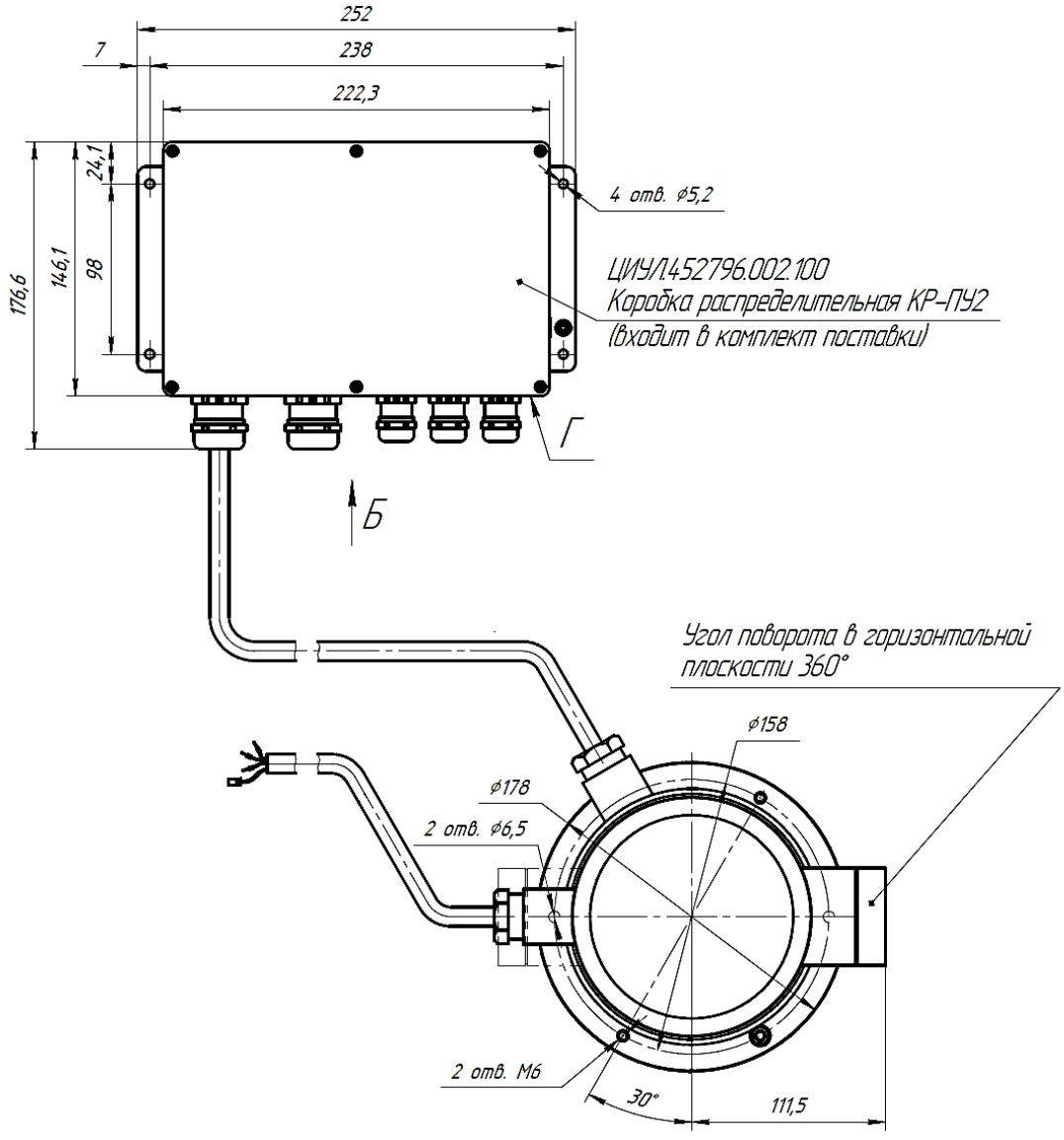

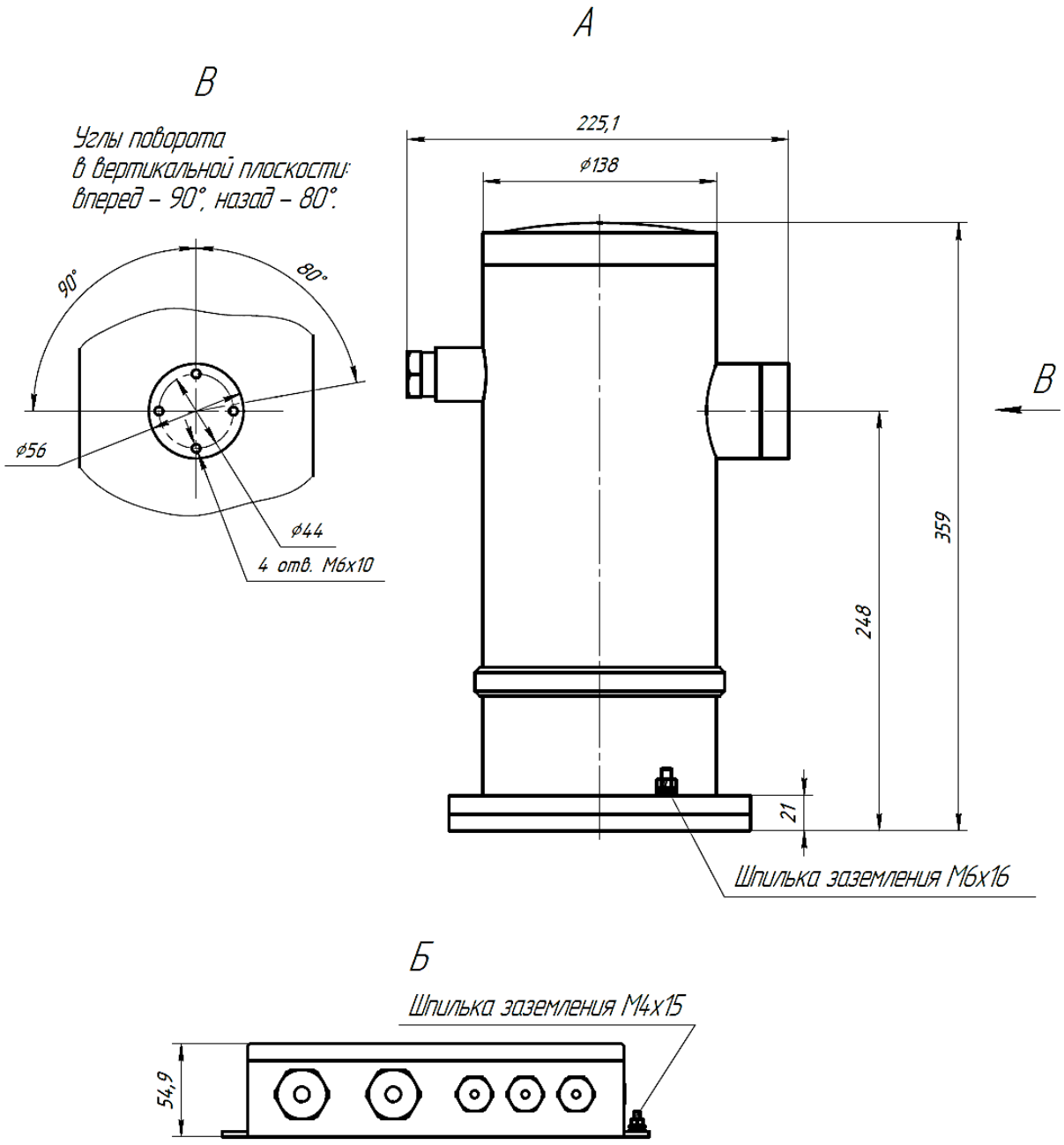

Примечание – При монтаже предусмотреть свободное пространство 120 мм от поверхности Г для подключения изделия.

ГАБАРИТНЫЕ РАЗМЕРЫ PTR-407EX (ПУ СОТ 22-2003/3)

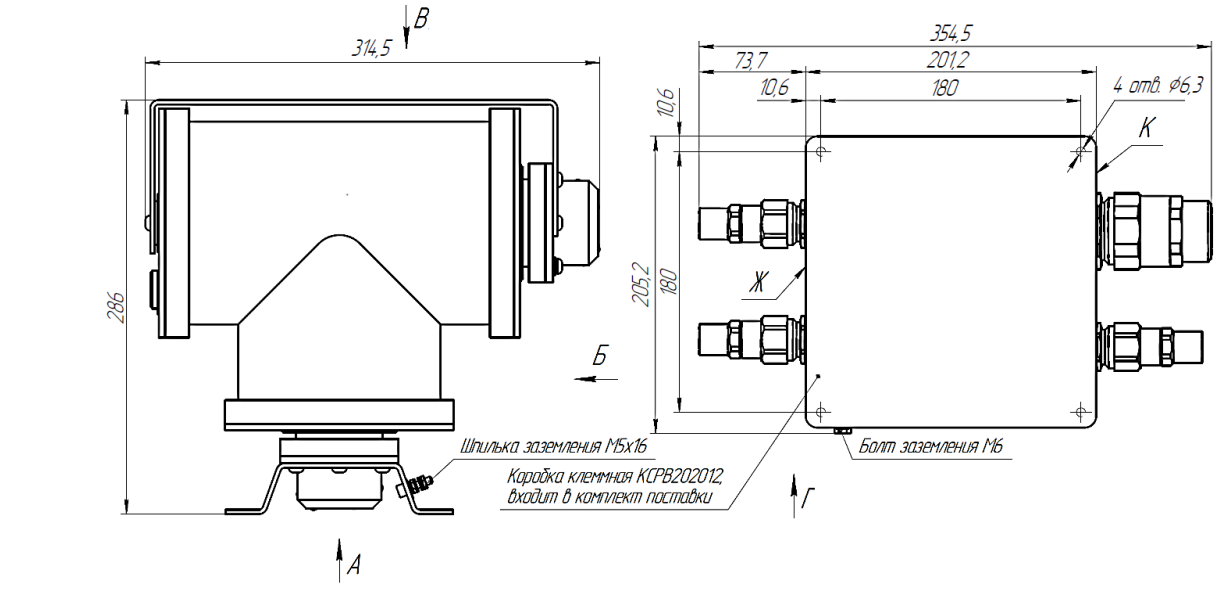

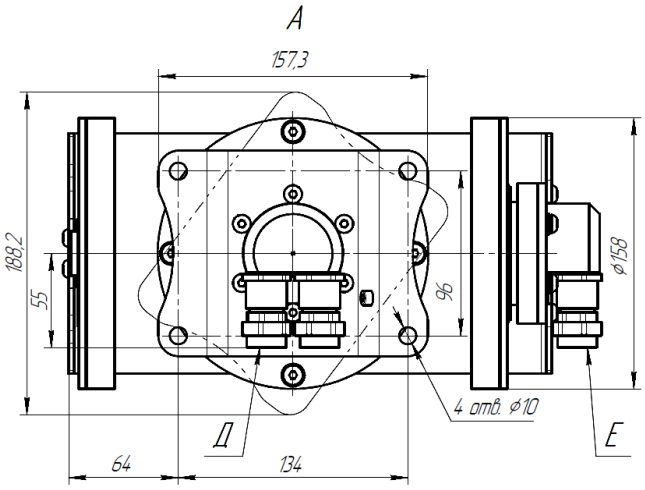

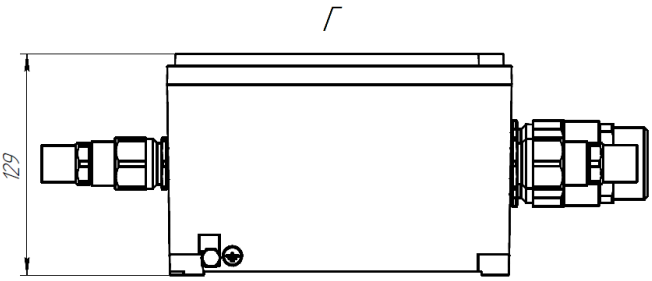

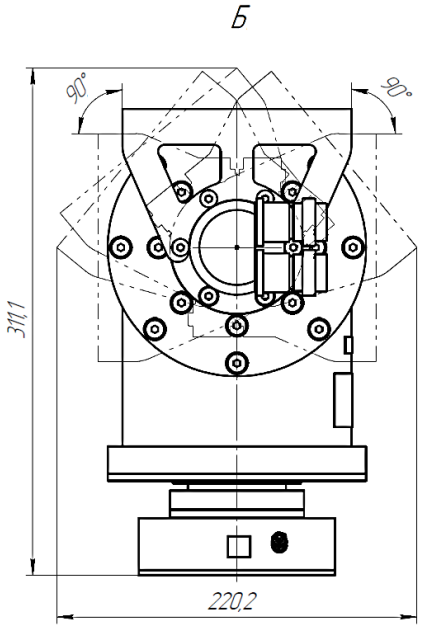

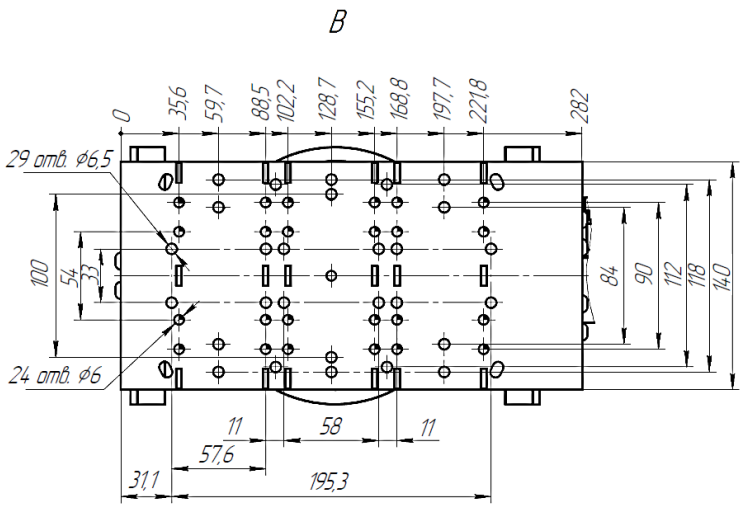

Примечание – При монтаже предусмотреть свободное пространство 120 мм от поверхностей Д и Е, и 200 мм от поверхностей Ж и К для подключения изделия.

РАЗВЕТВИТЕЛИ СИГНАЛА

ИСПОЛНЕНИЯ

Разветвитель CV-сигнала РС1-3
(РС1-3 СОТ-2003/1)
Разветвитель VGA-сигнала РС1-2
(РС1-2 СОТ-2003/1)

ОПИСАНИЕ

РС1-3 служит для усиления и разветвления CV сигнала, приходящего от одного источника, для передачи данных на три источника или на большую длину.

РС1-2 служит для усиления и разветвления VGA сигнала, приходящего от одного источника, для передачи данных на два источника или на большую длину.

СЕРТИФИКАТЫ

Сертификат РМРС № 19.02296.120
(Радиооборудование)

Сертификат РМРС №18.10558.120
(Электрическое оборудование)

Сертификат соответствия
№МВД РФ.03.000606

ТЕХНИЧЕСКИЕ ХАРАКТЕРИСТИКИ

Параметр	РС1-3 (РС1-3 СОТ-2003/1)	РС1-2 (РС1-2 СОТ-2003/1)
	Значение	
Порты входа, шт.	1 x CV	1 x VGA
Порты выхода, шт.	3 x CV	2 x VGA
Полоса пропускания, МГц	400	
Максимальное разрешение	1600x1200	
Входное напряжение, VDC	18…36	
Потребляемая мощность, Вт	19,73	
Класс защиты	IP22	
Масса, кг	1,34	2,00
Рабочая температура, ºС	–15…+55	
Монтаж	настенный	

СХЕМА ПОДКЛЮЧЕНИЯ

РС1-3 (РС1-3 СОТ-2003/1)

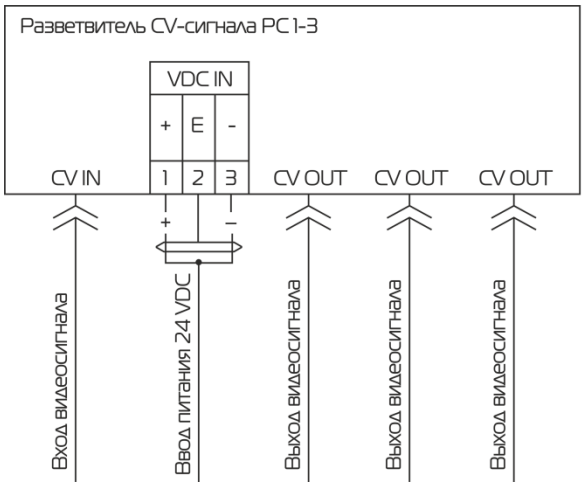

РС1-2 (РС1-2 СОТ-2003/1)

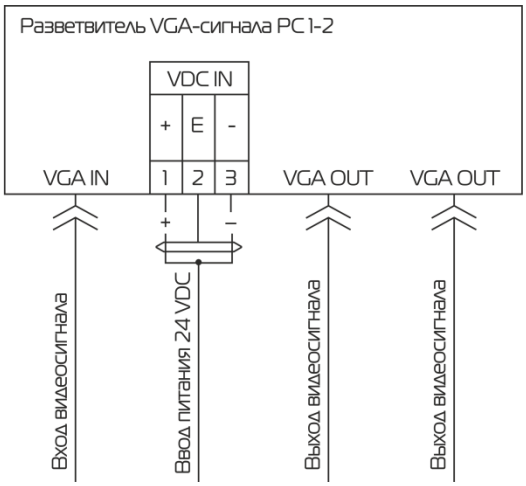

ГАБАРИТНЫЕ И УСТАНОВОЧНЫЕ РАЗМЕРЫ

РАЗВЕТВИТЕЛЬ СИГНАЛА РС1-3 (РС1-3 СОТ-2003/1)

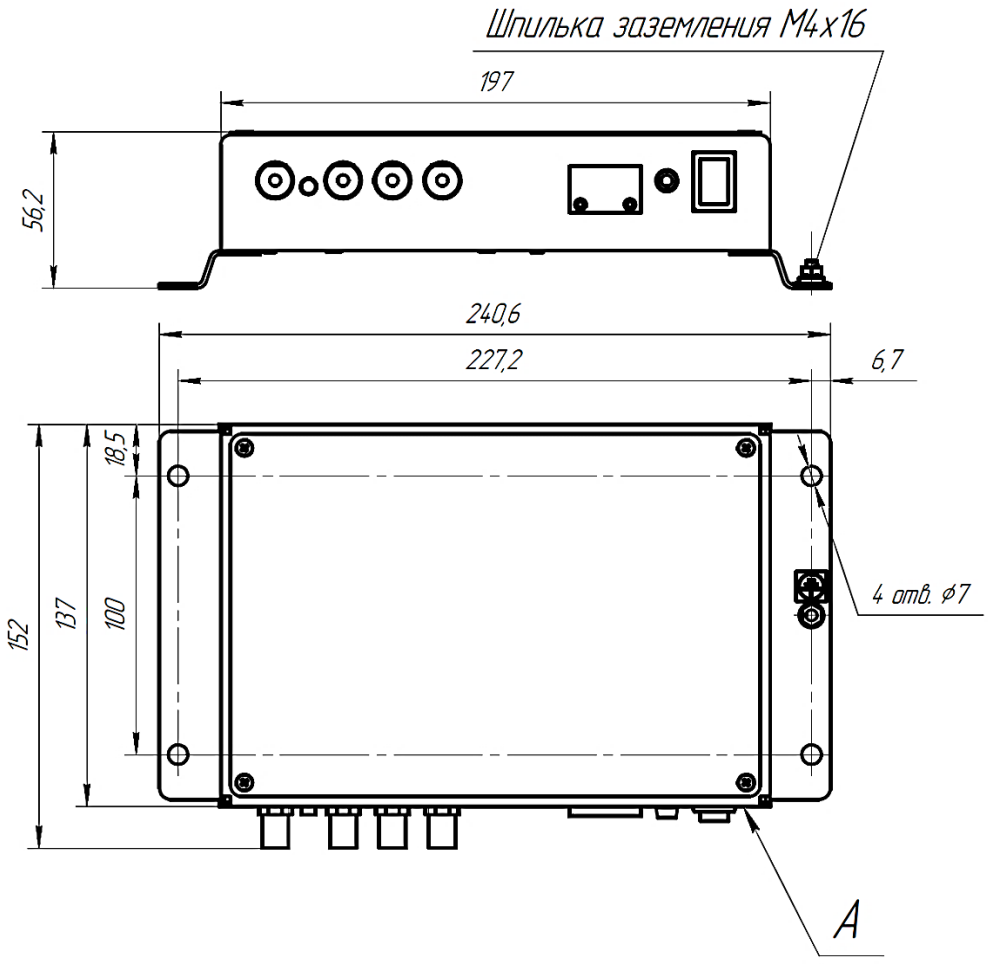

Примечание – При монтаже предусмотреть свободное пространство 100 мм от поверхности А для подключения изделия.

РАЗВЕТВИТЕЛЬ СИГНАЛА РС1-2 (РС1-2 СОТ-2003/1)

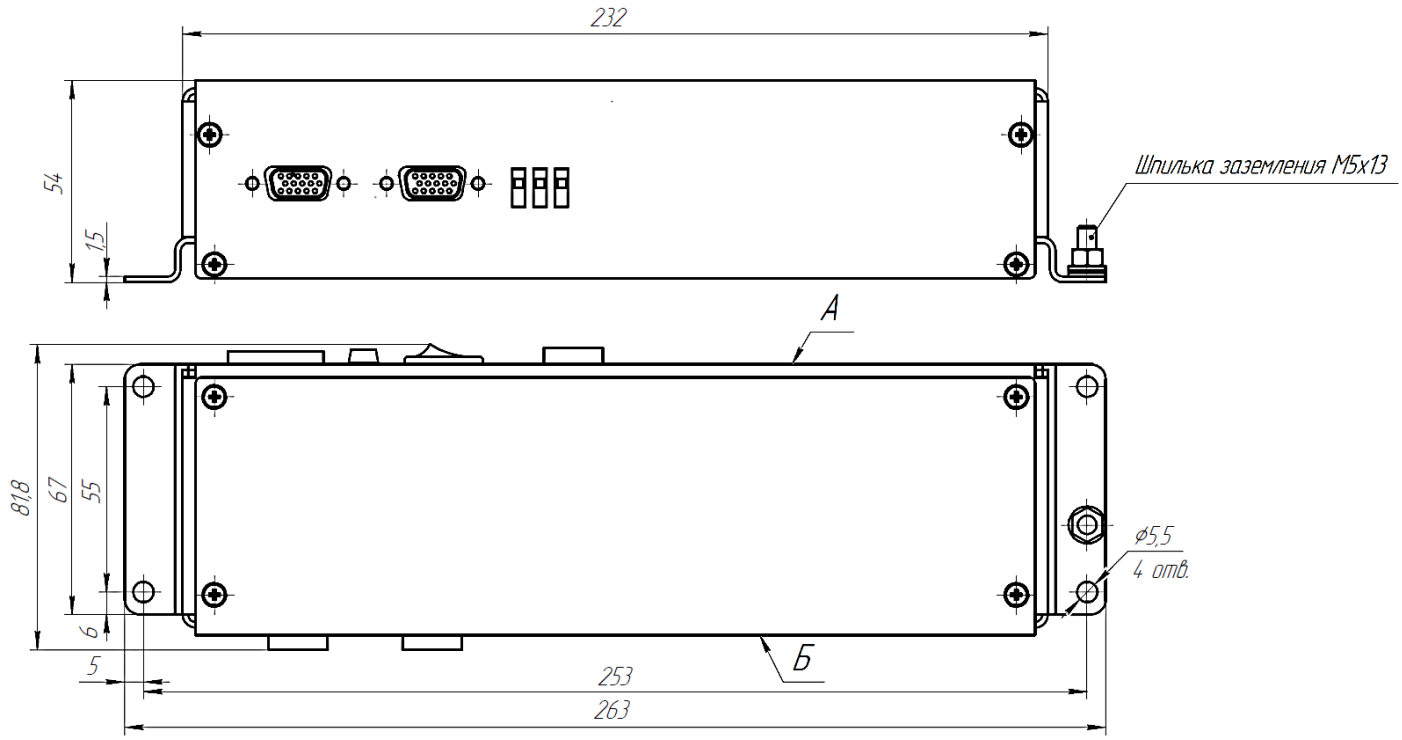

Примечание – При монтаже предусмотреть свободное пространство 140 мм от поверхностей А и Б для подключения изделия.

ПРЕОБРАЗОВАТЕЛЬ СИГНАЛА ETHERNET-КОАКСИАЛ

ИСПОЛНЕНИЯ

Преобразователь сигнала Ethernet-коаксиал (передатчик) АВП-1 (АВП1-1 СОТ-2003/1)

Преобразователь сигнала Ethernet-коаксиал (передатчик) АВП-1-С (АВП1-1 СОТ-2003/1)

Преобразователь сигнала коаксиал-Ethernet (приемник) АВП-2 (АВП1-2 СОТ-2003/1)

ОПИСАНИЕ

АВП-1 – активный одноканальный передатчик с гальванической развязкой служит для передачи цифрового сигнала по коаксиальному кабелю. Работает совместно с АВП-2.

АВП-1-С служит для преобразования сигнала, поступающего от аналоговой камеры по коаксиальному кабелю в цифровой. Алгоритм сжатия H.264.

АВП-2 служит для приема цифрового сигнала по коаксиальному кабелю. Работает совместно с АВП-1. Длина линии удлинителя 200 м.

СЕРТИФИКАТЫ

Сертификат РМРС № 19.02296.120 (Радиооборудование)

Сертификат РМРС №18.10558.120 (Электрическое оборудование)

Сертификат соответствия №МВД РФ.03.000606

ТЕХНИЧЕСКИЕ ХАРАКТЕРИСТИКИ

Параметр	АВП-1 (АВП1-1 СОТ-2003/1)	АВП-1-С (АВП1-1 СОТ-2003/1)	АВП-2 (АВП1-2 СОТ-2003/1)
	Значение		
Входное напряжение	48PoE		
Потребляемая мощность, Вт	не более 3	5	не более 3
Класс защиты	IP56	IP22	IP56
Масса, кг	0,3	0,2	0,3
Рабочая температура, ºС	–40…+55	−15…+55	–40…+55
Монтаж	настенный		

СХЕМА ПОДКЛЮЧЕНИЯ

АВП-1 (АВП1-1 СОТ-2003/1)

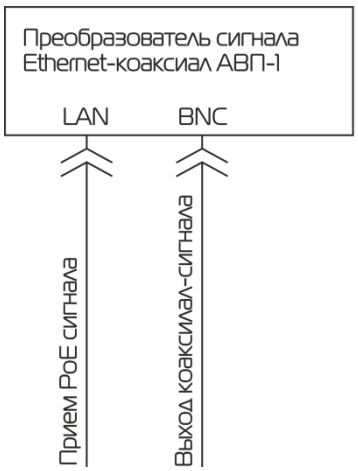

АВП-2 (АВП1-2 СОТ-2003/1)

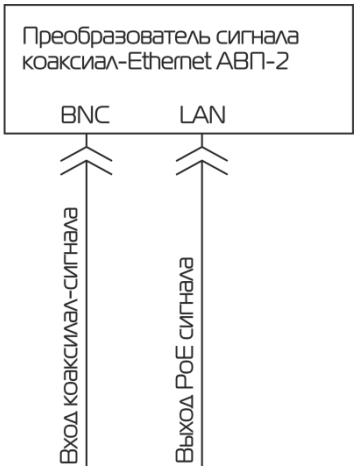

ГАБАРИТНЫЕ И УСТАНОВОЧНЫЕ РАЗМЕРЫ

ПРЕОБРАЗОВАТЕЛЬ СИГНАЛА АВП-1 (АВП1-1 СОТ-2003/1), АВП-2 (АВП1-2 СОТ-2003/1)

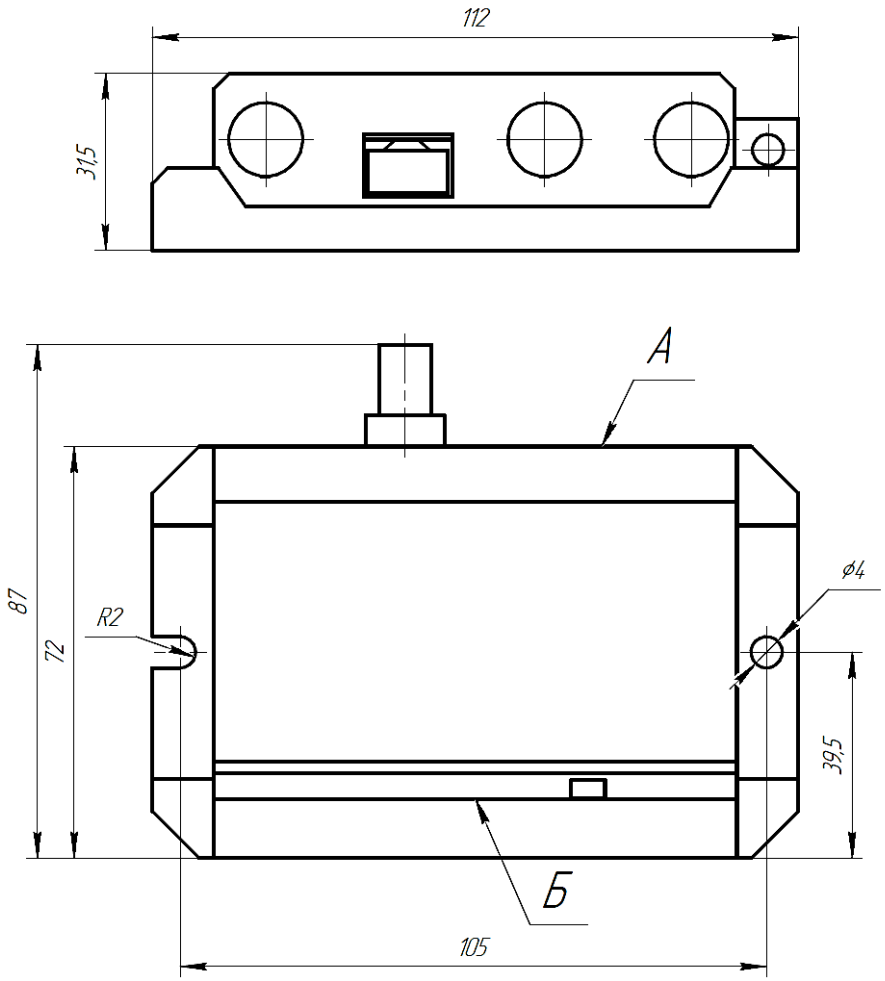

Примечание – При монтаже предусмотреть свободное пространство 100 мм от поверхности А и 90 мм от поверхности Б для подключения изделия.

ПРЕОБРАЗОВАТЕЛЬ СИГНАЛА АВП-1-С (АВП1-С СОТ-2003/1)

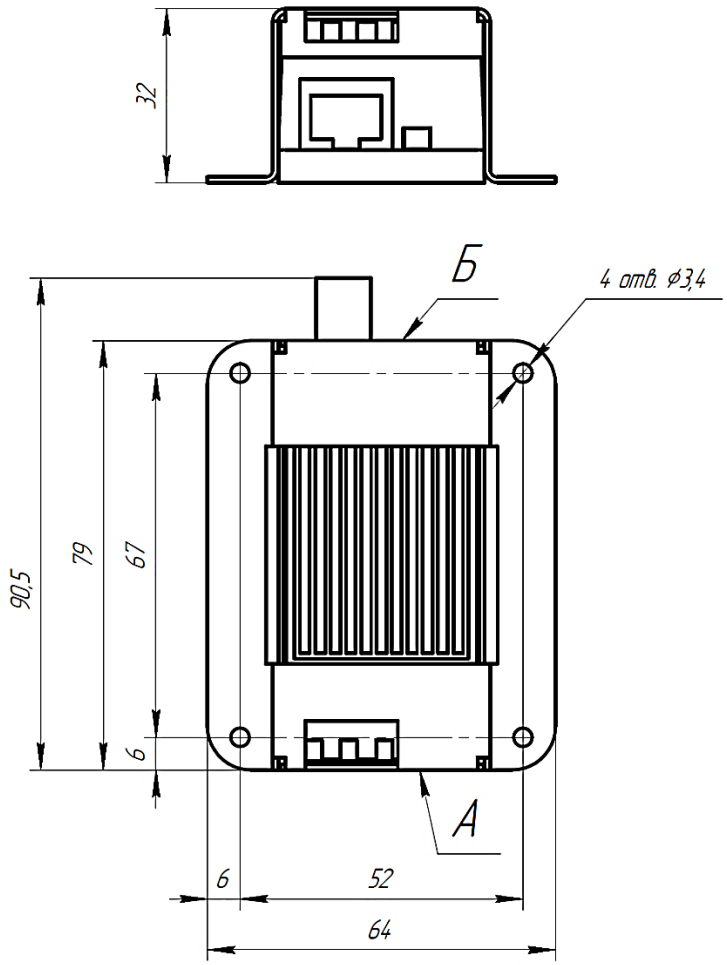

Примечание – При монтаже предусмотреть свободное пространство 90 мм от поверхности А и 100 мм от поверхности Б для подключения изделия

КОРОБКИ РАСПРЕДЕЛИТЕЛЬНЫЕ

КР-6

ИСПОЛНЕНИЯ

Коробка распределительная КР-124В (КР-124ВФ СОТ-2003/1)

Коробка распределительная КР-124ВФ (КР-124ВФ СОТ-2003/1)

Коробка распределительная на 2 направления КР-2 (КР-2 СОТ-2003/2)

Коробка распределительная на 6 направлений КР-6 (КР-6 СОТ-2003/3)

ОПИСАНИЕ

КР-124В, КР-124ВФ предназначены для выполнения задачи по разделению жил кабелей, проложенных между судовой электронной аппаратурой (системы навигации, судовой автоматики, электрики и т.д.).

✓ Особенность: наличие фильтра у КР-124ВФ.

КР-2 обеспечивает подключения к шине сети RS-485 и питания двух устройств.

КР-6 обеспечивает подключения к шине сети RS-485 и питания шести устройств.

СЕРТИФИКАТЫ

Сертификат РМРС № 19.02296.120 (Радиооборудование)

Сертификат РМРС №18.10558.120 (Электрическое оборудование)

Сертификат соответствия №МВД РФ.03.000606

ТЕХНИЧЕСКИЕ ХАРАКТЕРИСТИКИ

Параметр	КР-124В	КР-124ВФ	КР-2	КР-6
	Значение			
Общее количество клемм, шт.	10		3	7
Число клемм для подключения потребителей, шт.	6		2	6
Максимальное допустимое напряжение, В	250			
Максимальный допустимый ток, А	20		15 – по цепям питания; 2 – по сигнальным цепям	
Масса, кг	1,62	1,95	0,95	1,82
Класс защиты	IP56			
Рабочая температура, °С	–40…+55			
Монтаж	настенный			

СХЕМА ПОДКЛЮЧЕНИЯ

КР-124В (КР-124ВФ СОТ-2003/1), КР-124ВФ (КР-124ВФ СОТ-2003/1)

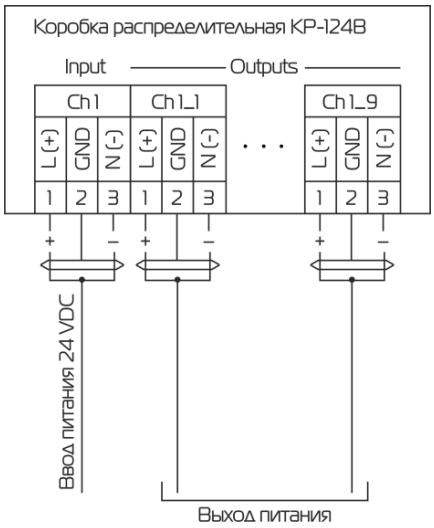

КР-2 (КР-2 СОТ-2003/2)

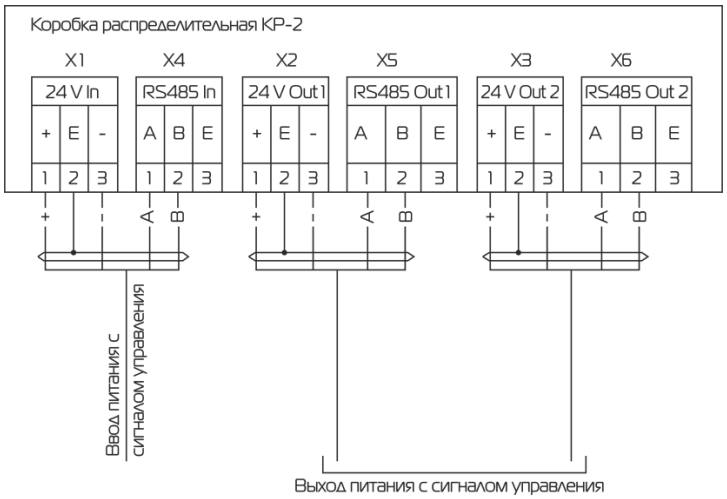

КР-6 (КР-6 СОТ-2003/3)

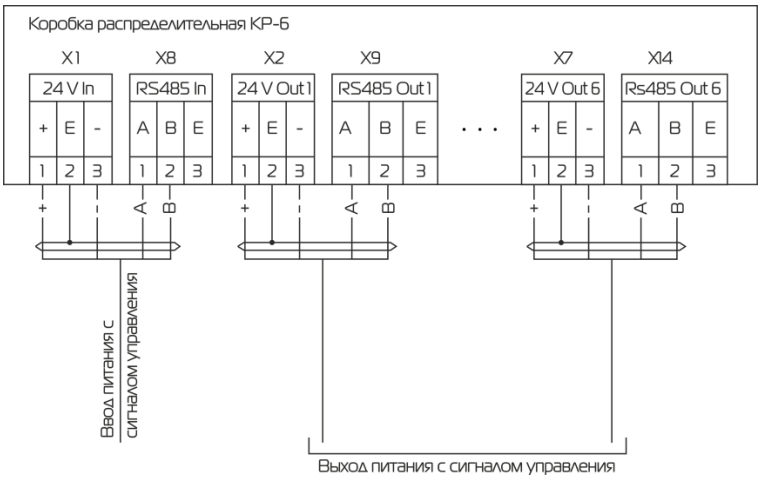

ГАБАРИТНЫЕ И УСТАНОВОЧНЫЕ РАЗМЕРЫ

КР-124В (КР-124ВФ СОТ-2003/1), КР-124ВФ (КР-124ВФ СОТ-2003/1)

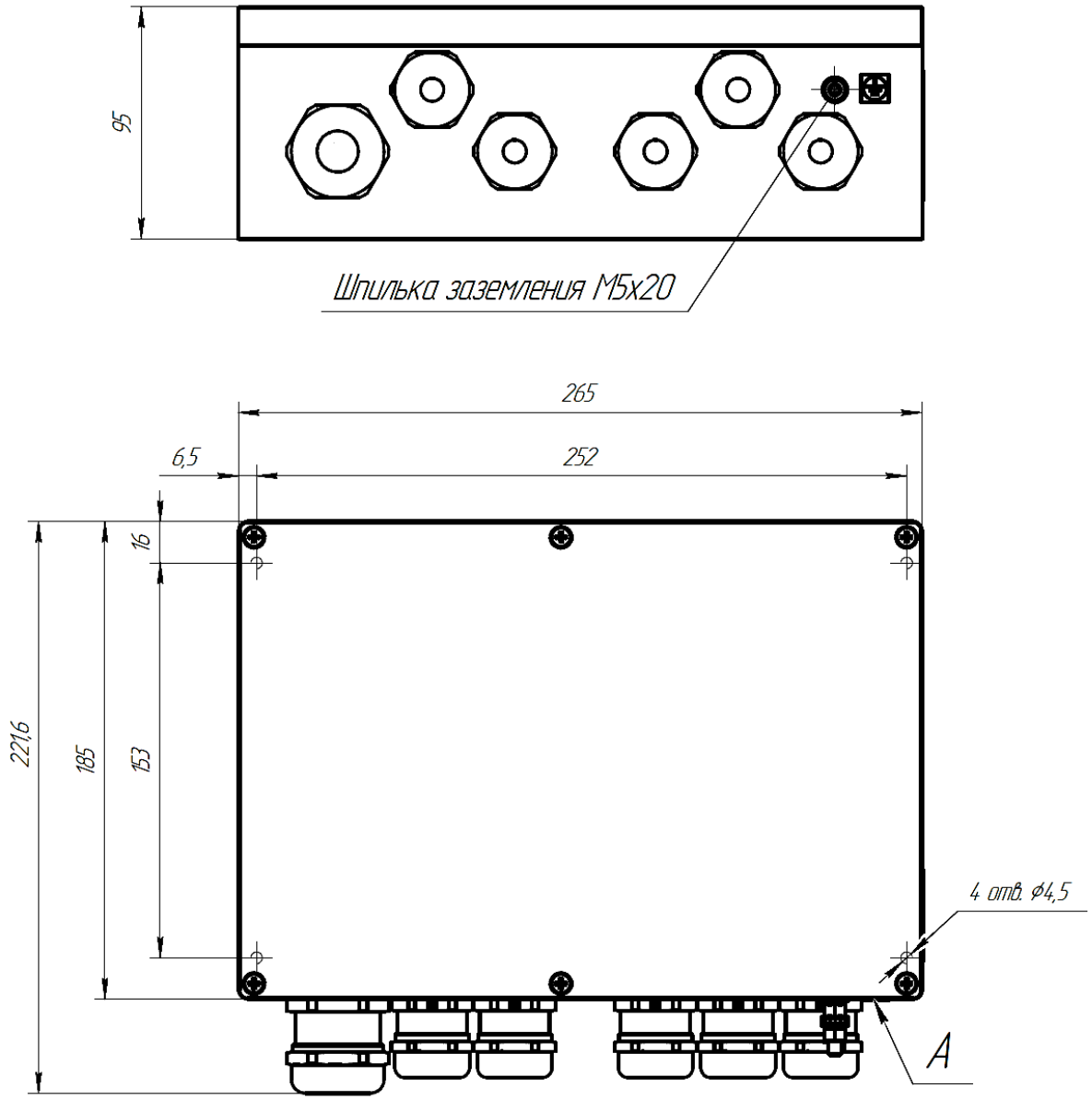

Примечание – При монтаже предусмотреть свободное пространство 160 мм от поверхности А для подключения изделия.

КР-2 (КР-2 СОТ-2003/2)

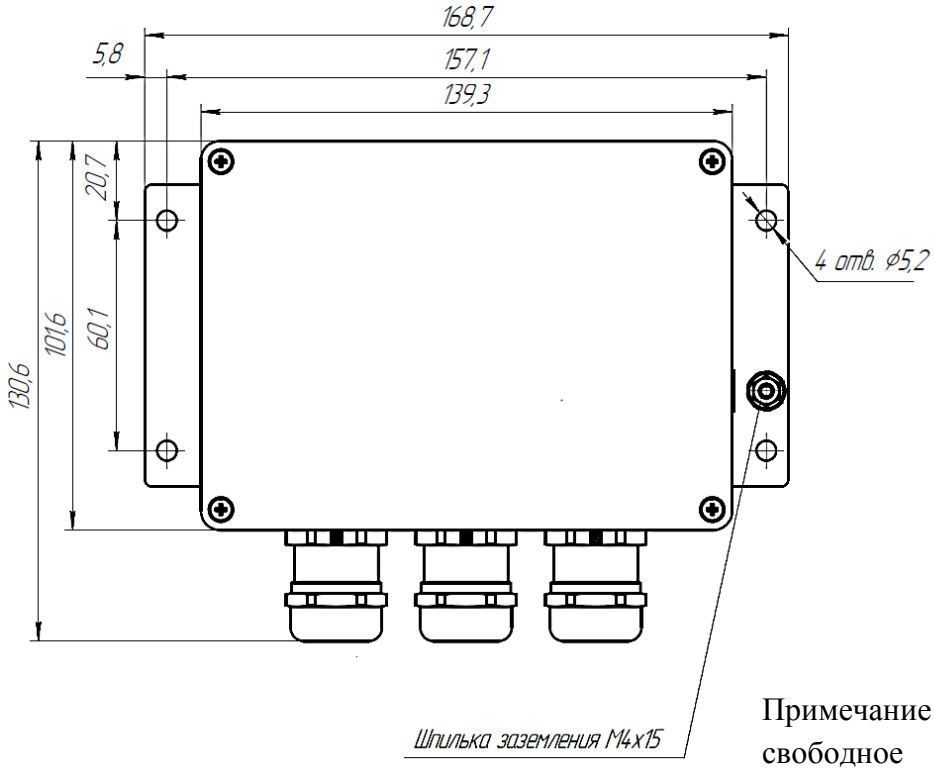

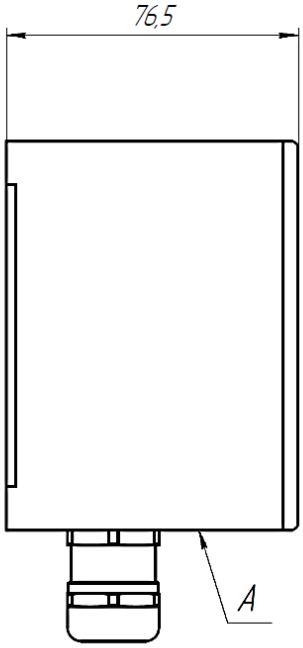

Примечание – При монтаже предусмотреть свободное пространство 120 мм от поверхности А для подключения изделия.

КОРОБКА РАСПРЕДЕЛИТЕЛЬНАЯ КР-6 (КР-6 СОТ-2003/3)

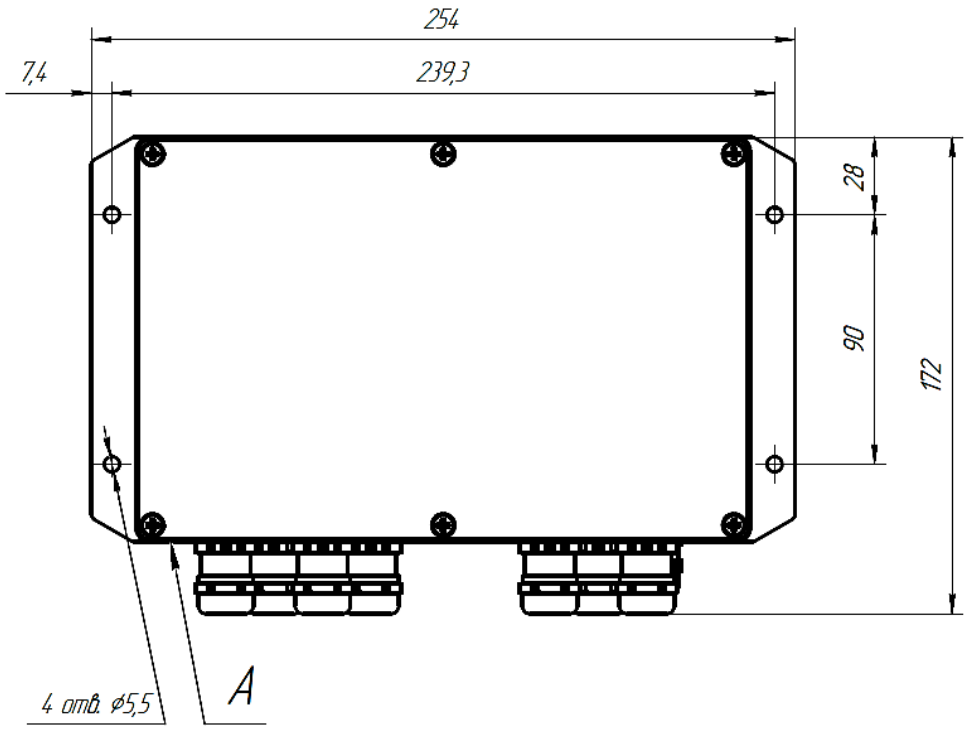

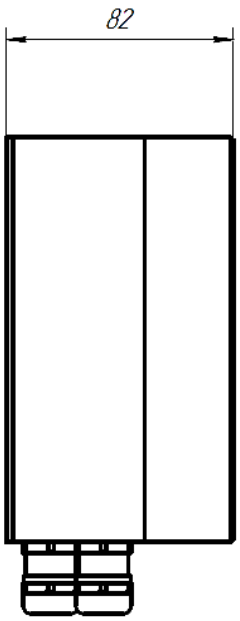

Примечание – При монтаже предусмотреть свободное пространство 80 мм от поверхности А для подключения изделия.

МИКРОФОН АКТИВНЫЙ МК-1 (МК-1122 СОТ-2003/1)

ОПИСАНИЕ

Обеспечивает преобразование звука в аудио-сигнал.
Особенности:

- ✓водозащищенное исполнение;
- ✓подключение – к камере видеонаблюдения.

СЕРТИФИКАТЫ

Сертификат РМРС №18.10558.120 (Электрическое оборудование)

Сертификат РМРС № 19.02296.120 (Радиооборудование)

ТЕХНИЧЕСКИЕ ХАРАКТЕРИСТИКИ

Параметр	Значение
Акустическая дальность, м	7 (при условии тишины)
Входное напряжение, VDC	12 (от камеры)
Потребляемая мощность, Вт	0,5
Масса, кг	0,2
Рабочая температура, ºС	–40…+55
Класс защиты	IP66
Вид монтажа	настенный

СХЕМА ПОДКЛЮЧЕНИЯ

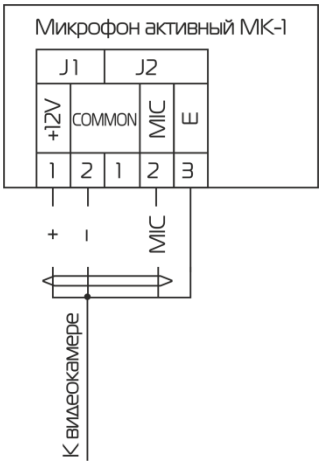

ГАБАРИТНЫЕ И УСТАНОВОЧНЫЕ РАЗМЕРЫ

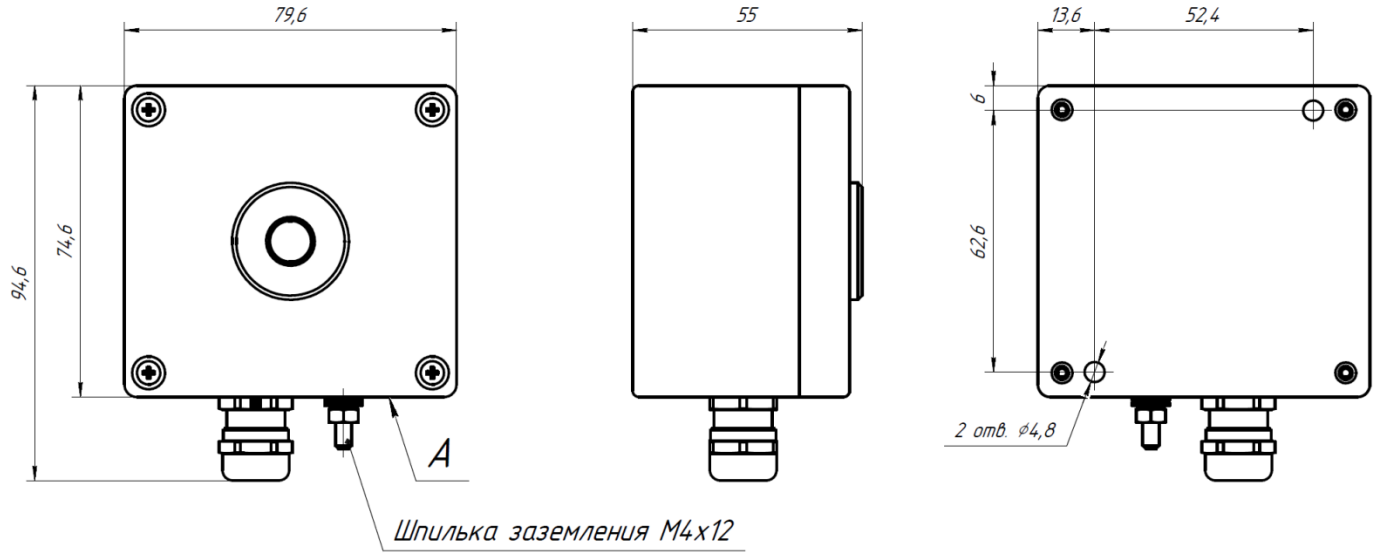

Примечание – При монтаже предусмотреть свободное пространство 60 мм от поверхности А для подключения изделия.

УНИВЕРСАЛЬНЫЙ ПРЕОБРАЗОВАТЕЛЬ ДАННЫХ УПД-145 (УПД-145 СОТ-2003/1)

ОПИСАНИЕ

Обеспечивает универсальное преобразование данных различного формата. Исполнение 2 изделия кроме того предназначено для увеличения дальности связи по сети RS-485.

СЕРТИФИКАТЫ

Сертификат РМРС №18.10558.120 (Электрическое оборудование)
Сертификат РМРС № 19.02296.120 (Радиооборудование)

Сертификат соответствия №МВД РФ.03.000606

ТЕХНИЧЕСКИЕ ХАРАКТЕРИСТИКИ

ИСПОЛНЕНИЕ 1 С НАСТЕННЫМ МОНТАЖОМ

Параметр	Значение
Характеристики портов, шт.	2 x Ethernet, 2 x DOUT
Входное напряжение, VDC	19…36
Потребляемая мощность, Вт	5,3
Масса, кг	0,72
Рабочая температура, ºС	–15…+55
Класс защиты	IP44
Вид монтажа	настенный

ИСПОЛНЕНИЕ 2 С МОНТАЖОМ НА DIN-РЕЙКУ

Параметр	Значение
Входное напряжение, VDC	19…36
Ток потребления, мА	100, не менее
Режим обмена	полудуплекс
Максимальная скорость обмена, бит/с	57600
Линия связи	витая пара с возвратным проводом
Дальность связи при скорости 19200 бит/с, м	2000, не менее
Напряжение гальванической развязки порта «Линия 2» от порта «Линия 1» и «Питания», В	1500, не менее
Рабочая температура, ºС	–15…+55
Класс защиты	IP20
Вид монтажа	на DIN-рейку

ГАБАРИТНЫЕ И УСТАНОВОЧНЫЕ РАЗМЕРЫ

УПД-145 (УПД-145 СОТ-2003/1), ИСПОЛНЕНИЕ 1

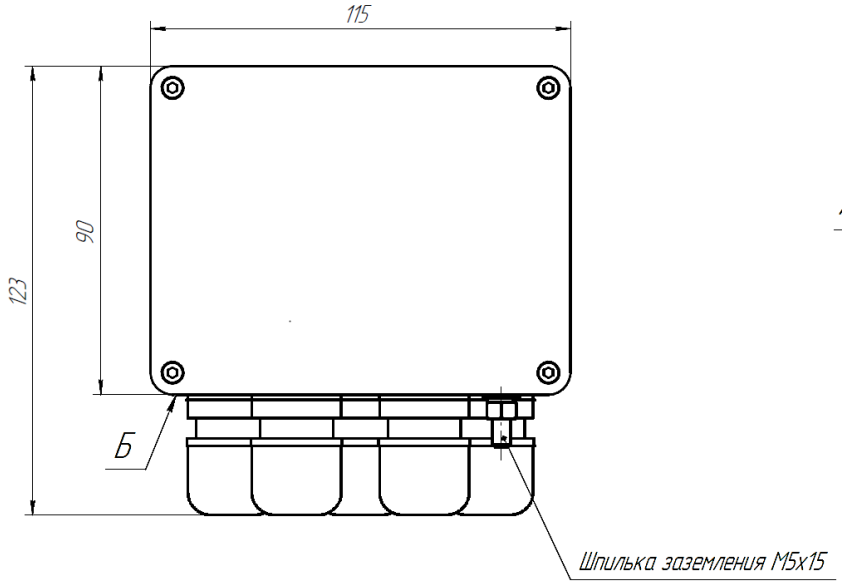

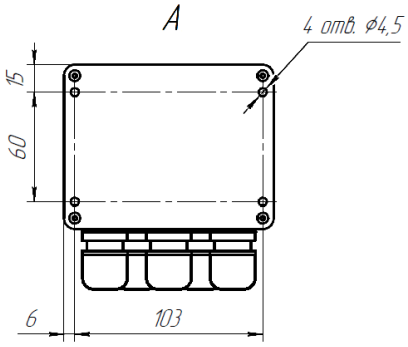

Примечание – При монтаже предусмотреть свободное пространство 80 мм от поверхности Б для подключения изделия.

УПД-145 (УПД-145 СОТ-2003/1), ИСПОЛНЕНИЕ 2

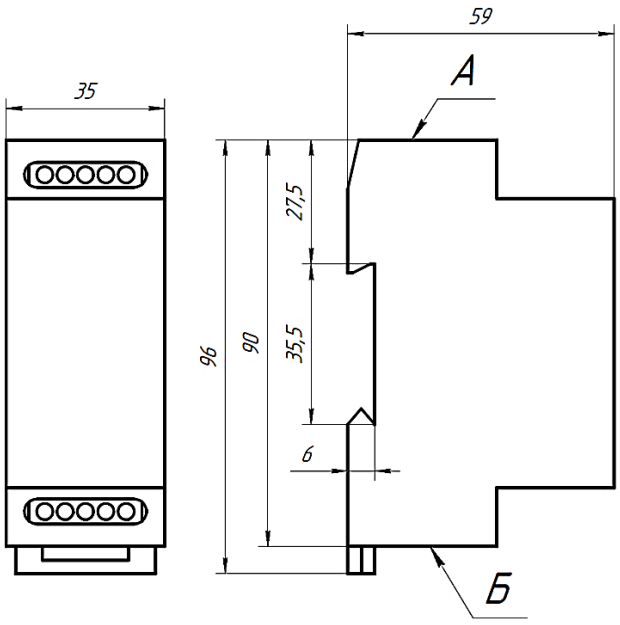

Примечание – При монтаже предусмотреть свободное пространство 50 мм от поверхностей А, Б для подключения изделия.

ДИКТОФОН ПОРТАТИВНЫЙ ДФ-2 (ДФ-2 СОТ-2003/1)

ОПИСАНИЕ

Обеспечивает монофоническую или стереофоническую запись звуковой информации в сложной акустической обстановке.

СЕРТИФИКАТЫ

Сертификат соответствия
№МВД РФ.03.000606

ТЕХНИЧЕСКИЕ ХАРАКТЕРИСТИКИ

Параметр	Значение
Входное напряжение, VDC	5
Емкость встроенного аккумулятора, мА·ч	1100
Время заряда аккумулятора, ч	5, не более
Объем встроенной флеш-памяти, ГБ	16
Стандарт записи	моно или стерео ИКМ 16, 24 бит
Интерфейс для связи с компьютером	USB 2.0
Масса, кг	0,07
Рабочая температура, ºС	–5…+40
Класс защиты	IP22

ГАБАРИТНЫЕ РАЗМЕРЫ

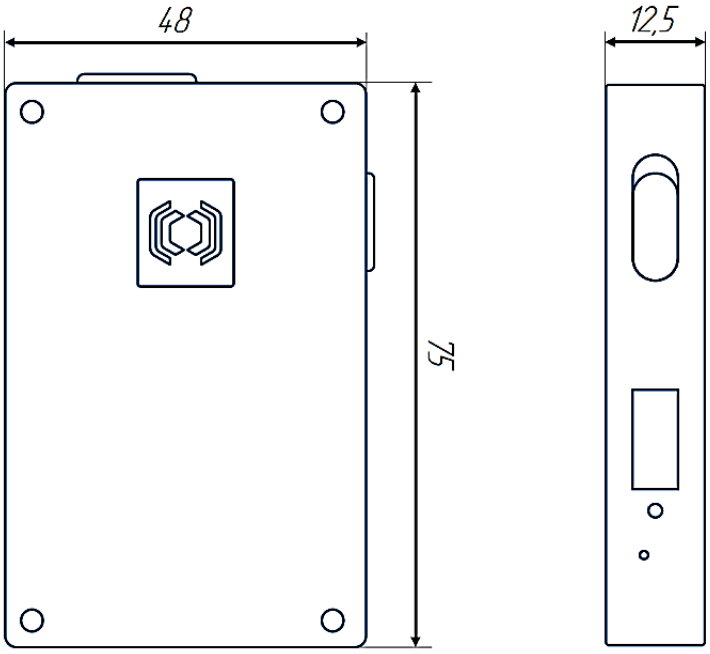

ДЛЯ ЗАМЕТОК

ДЛЯ ЗАМЕТОК